CONGA

THUNDERBRUSH

Aspirador vertical / Upright vacuum cleaner



cecotec

Manual de instrucciones
Instruction manual
Manuel d'instructions
Bedienungsanleitung
Manuale di istruzioni
Manual de instruções
Handleiding
Instrukcja obsługi
Návod k použití

Instrucciones de seguridad 4
Safety instructions 6
Instructions de sécurité 7
Sicherheitshinweise 9
Istruzioni di sicurezza 12
Instruções de segurança 14
Veiligheidsinstructies 16
Instrukcje bezpieczeństwa 18
Bezpečnostní pokyny 20

ÍNDICE

1. Piezas y componentes 22
2. Antes de usar 22
3. Funcionamiento 22
4. Limpieza y mantenimiento 23
5. Especificaciones técnicas 24
6. Reciclaje de electrodomésticos 24
7. Garantía y SAT 24
8. Copyright 24

INDEX

1. Parts and components 25
2. Before use 25
3. Operation 25
4. Cleaning and maintenance 26
5. Technical specifications 27
6. Disposal of old electrical and electronic appliances 27
7. Technical support and warranty 27
8. Copyright 27

SOMMAIRE

1. Pièces et composants 28
2. Avant utilisation 28
3. Fonctionnement 28
4. Nettoyage et entretien 30
5. Spécifications techniques 30
6. Recyclage des électroménagers 30
7. Garantie et SAV 31
8. Copyright 31

INHALT

1. Teile und Komponenten 32
2. Vor dem Gebrauch 32
3. Bedienung 32
4. Reinigung und Wartung 33
5. Technische Spezifikationen 34
6. Entsorgung von alten Elektrogeräten 34
7. Garantie und Kundendienst 34
8. Copyright 34

INDICE

1. Parti e componenti 35
2. Prima dell'uso 35
3. Funzionamento 35
4. Pulizia e manutenzione 36
5. Specifiche tecniche 37
6. Riciclaggio di elettrodomestici 37
7. Garanzia e supporto tecnico 37
8. Copyright 37

ÍNDICE

1. Peças e componentes 38
2. Antes de usar 38
3. Funcionamento 38
4. Limpeza e manutenção 39
5. Especificações técnicas 40
6. Reciclagem de eletrodomésticos 40
7. Garantia e SAT 40
8. Copyright 40

INHOUD

1. Onderdelen en componenten 41
2. Vóór u het apparaat gebruikt 41
3. Werking 41
4. Schoonmaak en onderhoud 42
5. Technische specificaties 43
6. Recyclage van huishoudtoestellen 43
7. Garantie en technische ondersteuning 43
8. Copyright 43

SPIS TREŚCI

1. Części i komponenty 44
2. Przed użyciem 44
3. Funkcjonowanie 44
4. Czyszczenie i konserwacja 45
5. Specyfikacja techniczna 46
6. Recykling sprzętu AGD 46
7. Gwarancja i Serwis pomocy technicznej 46
8. Copyright 46

OBSAH

1. Části a složení 47
2. Před použitím 47
3. Fungování 47
4. Čištění a údržba 48
5. Technické specifikace 49
6. Recyklace elektrospotřebičů 49
7. Záruka a technický servis 49
8. Copyright 49

INSTRUCCIONES DE SEGURIDAD

Lea las siguientes instrucciones atentamente antes de usar el producto. Guarde este manual para referencias futuras o nuevos usuarios.

- Asegúrese de que el voltaje de red coincida con el voltaje especificado en la etiqueta de clasificación del producto y de que el enchufe tenga toma de tierra.
- Este aparato está diseñado exclusivamente para uso doméstico quedando excluido su uso en bares, restaurantes, granjas, hoteles, moteles y oficinas.
- No coloque el dispositivo cerca de fuentes de calor, sustancias inflamables, superficies mojadas donde pueda caer o ser tiradas al agua, ni permita que entre en contacto con agua u otros líquidos. No lo utilice en el exterior.
- No deje el dispositivo sin supervisión mientras esté en funcionamiento.
- Inspeccione el cable de alimentación regularmente en busca de daños visibles. Si el cable de alimentación está dañado, debe ser sustituido por el fabricante, por su servicio posventa o por personal cualificado similar con el fin de evitar un peligro.
- Coloque el aparato siempre sobre una superficie plana. No cubra ni ponga objetos encima del dispositivo.
- No retuerza, doble, estire o dañe el cable de alimentación.
- Protéjalo de bordes afilados y fuentes de calor. No permita que el cable toque superficies calientes. No deje que el cable asome sobre el borde de la superficie o encimera.
- No sumerja el cable, el enchufe o cualquier otra parte del producto en agua o cualquier otro líquido, ni exponga las conexiones eléctricas al agua. Asegúrese de que tiene las manos completamente secas antes de tocar el enchufe o encender el producto.

- Apague y desenchufe el producto de la fuente de alimentación cuando no esté siendo usado y antes de limpiarlo. Tire del enchufe para desconectarlo, no tire del cable.
- No utilice ningún accesorio que no haya sido recomendado por Cecotec ya que podría ocasionar daños.
- Este dispositivo no está diseñado para funcionar a través de temporizadores o sistemas de control remoto externos.
- No utilice el dispositivo si se ha caído o si muestra algún daño visible.
- No utilice el aparato para aspirar cerillas encendidas, colillas o ceniza caliente.
- Desconecte el enchufe de la toma de corriente siempre antes de abrir el dispositivo.
- La clavija de toma de corriente del cable de alimentación debe ser retirada antes de limpiar el aparato o realizar las operaciones de mantenimiento.
- No utilice el producto para aspirar líquidos.
- El aparato no debe ser usado por niños desde 0 hasta 8 años.
- Este aparato pueden utilizarlo niños con edad de 8 años y superior y personas con capacidades físicas, sensoriales o mentales reducidas o falta de experiencia y conocimiento, si se les ha dado la supervisión o instrucción apropiadas respecto al uso del aparato de una manera segura y comprenden los peligros que implica. Los niños no deben jugar con el aparato. La limpieza y el mantenimiento para realizar por el usuario no deben realizarlos los niños sin supervisión.
- Supervise a los niños para asegurarse de que no jueguen con el producto. Es necesario dar una supervisión estricta si el producto está siendo usado por o cerca de niños.

SAFETY INSTRUCTIONS

Read these instructions thoroughly before using the device. Keep this instruction manual for future reference or new users.

- Ensure that the mains voltage matches the voltage specified on the device rating label and that the plug is earthed.
- This device is designed for domestic use only and is not intended for bars, restaurants, farmhouses, hotels, motels, and offices.
- Do not place the appliance close to heat sources, flammable substances, wet surfaces where it can fall or be pushed into water or allow it to come into contact with water or other liquids. Do not use outdoors.
- Do not leave the appliance unattended while it is operating.
- Check the power cable regularly for visible damage. If the power cable is damaged, it must be replaced by the Technical Support Service of Cecotec or similar qualified personnel to avoid risks.
- Always place the device on a flat surface. Do not cover the device or put anything on top of it.
- Do not twist, bend, pull, or damage the power cable.
- Protect it from sharp edges and heat sources. Do not allow the cable to touch hot surfaces. Do not let the cable hang over the edge of the surface or worktop.
- Do not immerse the cable, plug, or any other non-removable part of the device in water or any other liquid or expose electrical connections to water. Make sure your hands are dry before handling the plug or switching on the device.
- Turn off and unplug the appliance from the mains supply when not in use and before cleaning it. Pull from the plug, not the cable, to disconnect it from the outlet.

- Do not use any accessory that has not been recommended by Cecotec, as they might cause injuries or damage.
- The appliance is not intended to be operated by means of an external timer or separate remote-control system.
- Do not use the device if it has been dropped or if there are any visible signs of damage.
- Do not use the appliance to vacuum lit matches, cigarette ends or hot ashes.
- Always unplug the device from the power supply before opening it.
- Unplug the power cable before cleaning or maintenance.
- Do not use the product to vacuum liquids.
- The appliance is not intended to be used by children under the age of 8.
- This appliance can be used by children aged 8 years old and above and persons with reduced physical, sensory, or mental capabilities or lack of experience and knowledge if they have been given supervision or instruction concerning the use of the appliance in a safe way and understand the hazards involved. Children must not play with the appliance. Cleaning and user maintenance should not be carried out by unsupervised children.
- Supervise children to prevent them from playing with the appliance. Close supervision is necessary when the appliance is being used by or near children.

INSTRUCTIONS DE SÉCURITÉ

Veuillez lire attentivement les instructions suivantes avant d'utiliser l'appareil. Gardez bien ce manuel pour de futures références ou pour tout nouvel utilisateur.

- Assurez-vous que le voltage du réseau coïncide avec le voltage spécifié sur l'étiquette de classification de l'appareil

et que la prise possède une connexion à terre.
- Cet appareil est conçu pour un usage domestique uniquement et ne doit pas être utilisé dans les bars, restaurants, fermes, hôtels, motels et bureaux.
- Ne placez pas le produit près de sources de chaleur, substances inflammables, surfaces mouillées où des gouttes d'eau pourraient tomber et ne le laissez pas entrer en contact avec de l'eau ni avec aucun autre liquide. Ne l'utilisez pas en extérieur.
- Ne laissez pas le produit sans surveillance lorsqu'il est en fonctionnement.
- Inspectez le câble d'alimentation régulièrement pour rechercher des dommages visibles. Si le câble d'alimentation est endommagé, il doit être substitué par le fabricant, par le Service Après-Vente ou par du personnel qualifié pour éviter des dangers.
- Placez toujours l'appareil sur une surface plate. Ne recouvrez pas et ne placez pas d'objets sur l'appareil.
- Ne tordez pas, ne pliez pas, n'étirez pas et n'abîmez pas le câble d'alimentation.
- Protégez-le des bords pointus et des sources de chaleur. Ne laissez pas le câble toucher des surfaces chaudes ni dépasser de la surface ou du plan de travail.
- Ne submergez ni le câble, ni la fiche ni aucune autre partie du produit dans de l'eau ni dans aucun autre liquide, ni n'exposez les connexions électriques à l'eau. Assurez-vous d'avoir les mains complètement sèches avant de toucher la prise ou d'allumer l'appareil.
- Éteignez et débranchez l'appareil de la source d'alimentation lorsque vous ne l'utilisez plus et avant de le nettoyer. Tirez sur la fiche pour le débrancher ; ne tirez pas sur le câble.
- N'utilisez aucun accessoire qui ne soit pas recommandé par

Cecotec, cela pourrait endommager le produit.
- Cet appareil n'a pas été conçu pour fonctionner à travers des minuteries ou systèmes de contrôle à distance externes.
- N'utilisez pas l'appareil s'il est tombé ou s'il présente des dommages.
- N'utilisez pas l'appareil pour aspirer des allumettes, des mégots, ou de la cendre chaude.
- Débranchez toujours la fiche de la prise de courant avant d'ouvrir l'appareil.
- La fiche doit être retirée avant toute opération de nettoyage ou d'entretien.
- N'utilisez pas le produit pour aspirer des liquides.
- L'appareil ne doit pas être utilisé par des enfants de 0 à 8 ans.
- Cet appareil peut être utilisé par des enfants de 8 ans et plus et par des personnes aux capacités physiques, mentales ou sensorielles réduites, ou sans expérience ni connaissances s'ils sont surveillés et/ou ont reçu des instructions concernant l'utilisation correcte de l'appareil et qu'ils ont bien compris les risques qu'il implique. Empêchez les enfants de jouer avec le produit. Le nettoyage et l'entretien du produit ne peuvent pas être menés à terme par les enfants.
- Surveillez les enfants pour vous assurer qu'ils ne jouent pas avec le produit. Une surveillance stricte est nécessaire si le produit est utilisé par ou à côté d'enfants.

SICHERHEITSHINWEISE

Lesen Sie die folgenden Hinweise aufmerksam durch, bevor Sie das Gerät verwenden. Bewahren Sie die Bedienungsanleitung zum Nachschlagen oder für künftige

Benutzer gut auf.

- Vergewissern Sie sich, dass die Netzspannung, mit der auf dem Typenschild des Gerätes angegebenen Spannung übereinstimmt und dass die Steckdose geerdet ist.
- Dieses Gerät ist nur für den Hausgebrauch bestimmt und darf nicht in Bars, Restaurants, Bauernhöfen, Hotels, Motels und Büros verwendet werden.
- Stellen Sie das Gerät nicht in der Nähe von Wärmequellen, entflammbaren Substanzen, nassen Oberflächen, wo es ins Wasser fallen oder geworfen werden kann, und lassen Sie es nicht mit Wasser oder anderen Flüssigkeiten in Berührung kommen. Verwenden Sie nicht das Gerät im Freien.
- Lassen Sie niemals das Gerät ohne Aufsicht, wenn es in Betrieb ist.
- Überprüfen Sie das Netzkabel regelmäßig auf sichtbare Schäden. Wenn das Netzkabel beschädigt ist, muss es durch den Hersteller, den Kundenservice oder qualifiziertes Personal ersetzt werden, um Schäden zu vermeiden.
- Stellen Sie das Gerät immer auf eine flache Oberfläche. Decken oder stellen Sie niemals Objekte auf das Gerät.
- Der Stromkabel darf nicht verdreht, verbogen oder zu stark gezogen bzw. belastet oder beschädigt werden.
- Schützen Sie es von scharfen Kanten und Wärmequellen. Lassen Sie niemals den Kabel mit wärmen Oberflächen in Kontakt kommen. Lassen Sie das Kabel nicht über den Rand der Oberfläche oder der Arbeitsplatte hinausragen.
- Tauchen Sie das Netzkabel, den Stecker oder jegliche nicht entfernbaren Teile des Gerätes nicht ins Wasser oder andere Flüssigkeiten ein und lassen Sie die elektrischen Anschlüsse nicht mit Wasser in Berührung kommen. Stellen Sie sicher, dass Ihre Hände völlig trocken sind, bevor Sie die

Steckdose berühren oder das Gerät einschalten.
- Schalten Sie das Gerät aus und trennen es von der Stromversorgung, wenn Sie das Gerät nicht verwenden und bevor Sie es reinigen möchten. Ziehen Sie von dem Stecker, nicht von dem Kabel.
- Verwenden Sie niemals Zubehörteile, die nicht von Cecotec empfohlen wurden, da sie Schäden verursachen könnten.
- Dieses Gerät funktioniert nicht über Timer oder externe Fernbedienungssysteme.
- Verwenden Sie das Gerät nicht, wenn es gefallen ist oder wenn es sichtbare Schäden hat.
- Verwenden Sie das Gerät nicht, um Streichhölzer, Kippen oder Asche zu saugen.
- Schalten Sie immer den Stecker von der Steckdose aus, bevor Sie das Gerät öffnen.
- Vor der Reinigung des Geräts oder der Durchführung von Wartungsarbeiten muss der Netzstecker des Netzkabels gezogen werden.
- Verwenden Sie das Gerät nicht, um Flüssigkeiten zu saugen.
- Das Gerät darf von Kindern von 0 bis 8 Jahren nicht benutzt werden.
- Dieses Gerät kann von Kindern ab 8 Jahren und darüber sowie von Personen mit verringerten physischen, sensorischen oder mentalen Fähigkeiten oder Mangel an Erfahrung und Wissen benutzt werden, wenn sie beaufsichtigt oder bezüglich des sicheren Gebrauchs des Geräts unterwiesen wurden und die daraus resultierenden Gefahren verstehen. Kinder dürfen nicht mit dem Gerät spielen. Reinigung und Wartung durch den Benutzer sollten nicht von Kindern ohne Aufsicht durchgeführt werden.
- Kinder sollten beaufsichtigt werden, damit sie nicht mit dem Gerät spielen. Eine besondere genaue und

konsequente Beaufsichtigung ist geboten, wenn das Gerät in der Nähe von Kindern verwendet wird.

ISTRUZIONI DI SICUREZZA

Leggere le seguenti istruzioni prima di usare l'apparecchio. Conservare questo manuale per consultazioni future o nuovi utenti.

- Verificare che la tensione di rete coincida con quella specificata nell'etichetta di classificazione dell'apparecchio e che la presa elettrica sia dotata di messa a terra.
- Questo apparecchio è stato progettato solo per uso domestico e non può essere utilizzato in bar, ristoranti, aziende agricole, alberghi, motel e uffici.
- Non collocare l'apparecchio vicino a fonti di calore, sostanze infiammabili, superfici bagnate da cui potrebbe cadere o essere gettato in acqua, né permettere che entri a contatto con acqua o altri liquidi. Non usare all'aperto.
- Non lasciare l'apparecchio incustodito mentre è in funzione.
- Osservare accuratamente il cavo di alimentazione in cerca di danni visibili. Se il cavo di alimentazione è danneggiato, deve essere sostituito dal produttore, dal suo servizio post-vendita o da personale altrettanto qualificato al fine di evitare pericoli.
- Collocare l'apparecchio su di una superficie piana e stabile. Non coprire né mettere oggetti sopra l'apparecchio.
- Non torcere, piegare, allungare o danneggiare il cavo di alimentazione.
- Proteggerlo da bordi affilati e fonti di calore. Non permettere che il cavo tocchi superfici calde. Non lasciare che il cavo spunti sopra il bordo della superficie o piano di lavoro.
- Non immergere il cavo, la spina o qualsiasi altra parte dell'apparecchio in acqua o in qualsiasi altro liquido, né

esporre i collegamenti elettrici all'acqua. Assicurarsi di avere le mani completamente asciutte prima di toccare la spina o di accendere l'apparecchio.
- Spegnere e scollegare l'apparecchio dalla fonte di alimentazione quando non in uso e prima di pulirlo. Tirare la spina per scollegare l'apparecchio, non tirare il cavo.
- Non utilizzare nessun accessorio non suggerito da Cecotec per evitare danni all'apparecchio.
- Questo apparecchio non è stato progettato per funzionare tramite timer o sistemi di controllo remoto esterni.
- Non utilizzare l'apparecchio se è caduto o se presenta danni visibili.
- Non utilizzare l'apparecchio per aspirare fiammiferi accesi, mozziconi di sigaretta o ceneri calde.
- Scollegare sempre la spina dell'apparecchio dalla presa di corrente prima di aprirlo.
- Scollegare sempre la spina del cavo di alimentazione dalla presa di corrente prima di qualsiasi mansione di pulizia o manutenzione.
- Non utilizzare l'apparecchio per aspirare liquidi.
- L'apparecchio non deve essere usato da bambini da 0 a 8 anni.
- Questo apparecchio può essere usato da bambini con età superiore a 8 anni e persone con capacità fisiche, sensoriali o mentali limitate, o con mancanza di esperienza e conoscenza solo sotto sorveglianza o avendo ricevuto istruzioni riguardanti l'uso dell'apparecchio in modo sicuro e comprendendo i rischi che lo stesso implica. Non permettere ai bambini di giocare con l'apparecchio. La pulizia e la manutenzione non devono essere effettuate da bambini senza supervisione.
- Sorvegliare i bambini per assicurarsi che non giochino con

l'apparecchio. È necessario supervisionare rigidamente nel caso in cui l'apparecchio venga utilizzato da o vicino a bambini.

INSTRUÇÕES DE SEGURANÇA

Leia as seguintes instruções atentamente antes de usar o aparelho. Guarde este manual para referências futuras ou novos utilizadores.

- Certifique-se de que a tensão de rede coincida com a tensão especificada na etiqueta de classificação do aparelho e de que a tomada tenha ligação à terra.
- Este aparelho foi desenhado apenas para uso doméstico e não para uso em cafés, restaurantes, quintas, hotéis, motéis e escritórios.
- Não utilize o produto perto de fontes de calor, substâncias inflamáveis, superfícies molhadas onde possa cair no chão ou água, nem permita que entre em contacto com água ou outros líquidos. Não o utilize em exteriores.
- Não deixe o aparelho sem supervisão enquanto estiver em funcionamento.
- Inspecione o cabo de alimentação regularmente em busca de danos visíveis. Se o cabo de alimentação estiver danificado, deve ser substituído pelo fabricante, pelo seu serviço pós-venda ou por pessoal qualificado, a fim de evitar um perigo.
- Coloque o aparelho sempre sobre uma superfície plana. Não cubra nem ponha objetos em cima do produto.
- Não torça, dobre, estique ou danifique o cabo de alimentação.
- Proteja-o de bordas afiadas e fontes de calor. Não permita que o cabo toque em superfícies quentes. Não deixe que o cabo se aproxime da superfície do aparelho ou da bancada.

- Não imerja o cabo, a ficha ou qualquer outra parte elétrica do aparelho na água ou qualquer outro líquido nem exponha as conexões elétricas à água. Certifique-se de ter as mãos completamente secas antes de tocar a tomada ou ligar o aparelho.
- Desligue e desconecte o aparelho da corrente elétrica quando não estiver a ser usado e antes de o limpar. Puxe da ficha para o desconectar, não puxe pelo cabo.
- Não utilize nenhum acessório que não tenha sido recomendado pela Cecotec, já que poderá causar danos.
- Este aparelho não está desenhado para funcionar através de temporizadores ou sistemas de controlo remoto externos.
- Não utilize o produto se tiver caído ou se mostra algum dano visível.
- Não utilize o produto para aspirar brasas, beatas de cigarro ou cinzas quentes.
- Desconecte sempre a ficha da corrente elétrica antes de abrir o aparelho.
- A ficha do cabo de alimentação deve ser removida antes de limpar ou fazer a manutenção.
- Não use o produto para aspirar líquidos.
- O aparelho não deve ser usado por crianças de 0 a 8 anos.
- Este aparelho pode ser utilizado por crianças a partir dos 8 anos de idade e por pessoas com capacidades físicas, sensoriais ou mentais reduzidas ou com falta de experiência e conhecimentos, se lhes tiver sido dada supervisão ou instruções relativas à utilização do aparelho de uma forma segura e compreendem os perigos envolvidos. Não permita que as crianças brinquem com o aparelho. A limpeza e manutenção do aparelho não devem ser efetuadas por crianças sem supervisão.

- Supervisione as crianças para não brincarem com o aparelho. É necessário dar supervisão estrita se o produto estiver a ser usado perto ou por crianças.

VEILIGHEIDSINSTRUCTIES

Lees de volgende instructies aandachtig voordat u het product gebruikt. Bewaar deze handleiding voor toekomstige raadplegingen of nieuwe gebruikers.

- Zorg ervoor dat de netspanning overeenkomt met de spanning vermeld op het classificatielabel van het product en dat het stopcontact geaard is.
- Dit apparaat is uitsluitend bestemd voor huishoudelijk gebruik en is niet bestemd voor gebruik in bars, restaurants, boerderijen, hotels, motels en kantoren.
- Plaats het toestel niet in de buurt van warmtebronnen, ontvlambare stoffen en natte oppervlakken waar het kan vallen of in het water terecht kan komen. Laat het toestel niet in contact komen met water of andere vloeistoffen. Gebruik het product niet buitenshuis.
- Laat het apparaat niet onbeheerd achter als het is ingeschakeld.
- Controleer de kabel regelmatig op zichtbare schade. Als de stroomkabel beschadigd is, moet deze worden vervangen door de fabrikant, de klantenservice of vergelijkbaar gekwalificeerd personeel om gevaar te voorkomen.
- Plaats het apparaat altijd op een vlak oppervlak. Bedek het apparaat niet en plaats er geen objecten bovenop.
- De voedingskabel mag niet verwrongen, dubbelgevouwen, uitgerekt of beschadigd worden.
- Bescherm het tegen scherpe randen en warmtebronnen. Zorg ervoor dat de kabel geen hete oppervlakken aanraakt. Laat de kabel niet over de rand van het werkoppervlak of aanrecht hangen.

- Dompel de voedingskabel, de stekker of andere onderdelen van het toestel niet onder in water of andere vloeistoffen. Stel de elektrische verbindingen niet bloot aan water. Raak het product en het stopcontact enkel aan met droge handen.
- Schakel het toestel uit en trek de stekker uit het stopcontact als u het niet gebruikt of voordat u het schoonmaakt. Trek aan de stekker om hem te verwijderen uit het stopcontact en niet aan de kabel.
- Gebruik alleen door Cecotec aanbevolen accessoires, andere accessoires zouden schade kunnen veroorzaken.
- Dit toestel is niet ontworpen om gebruikt te worden met een externe timer of afstandsbediening.
- Gebruik het toestel niet als het is gevallen of als u zichtbare schade waarneemt.
- Gebruik het apparaat niet om aangestoken lucifers, hete sigarettenpeuken of smeulende as op te zuigen.
- Trek de stekker van het apparaat uit het stopcontact voordat u het openmaakt.
- De stekker van het netsnoer moet worden verwijderd alvorens het apparaat te reinigen of te onderhouden.
- Gebruik het product niet om vloeistoffen op te zuigen.
- Het toestel mag niet gebruikt worden door kinderen van 0 tot 8 jaar.
- Dit apparaat kan worden gebruikt door kinderen vanaf 8 jaar en personen met verminderde lichamelijke, zintuiglijke of geestelijke vermogens of met gebrek aan ervaring en kennis, indien zij onder toezicht staan of instructies hebben gekregen over het veilig gebruik van het apparaat en de gevaren ervan begrijpen. Kinderen mogen niet met het apparaat spelen. Reiniging en onderhoud door de gebruiker mogen niet zonder toezicht door kinderen worden uitgevoerd.

- Houd toezicht op kinderen om ervoor te zorgen dat ze niet met het product spelen. Strikt toezicht is noodzakelijk als het toestel gebruikt wordt door of in de buurt van kinderen.

INSTRUKCJE BEZPIECZEŃSTWA

Przed użyciem produktu należy uważnie przeczytać poniższe instrukcje. Zachowaj tę instrukcję do przyszłego użytku lub nowych użytkowników.

- Upewnij się, że napięcie sieciowe odpowiada napięciu podanemu na tabliczce znamionowej produktu i że wtyczka jest uziemiona.
- To urządzenie przeznaczone jest wyłącznie do użytku domowego i nie nadaje się do użytku w barach, restauracjach, gospodarstwach rolnych, hotelach, motelach i biurach.
- Nie umieszczaj urządzenia w pobliżu źródeł ciepła, łatwopalnych substancji lub mokrych powierzchni, ani nie dopuszczaj do kontaktu z wodą lub innymi cieczami. Nie używaj go na zewnątrz.
- Nie pozostawiaj urządzenia bez nadzoru w trakcie jego działania.
- Regularnie sprawdzaj przewód zasilający pod kątem widocznych uszkodzeń. Jeśli przewód zasilający jest uszkodzony, musi zostać wymieniony przez producenta, jego serwis posprzedażny lub podobnie wykwalifikowany personel w celu uniknięcia zagrożenia.
- Zawsze umieszczaj urządzenie na płaskiej powierzchni. Nie zakrywaj ani nie umieszczaj przedmiotów na urządzeniu.
- Nie nakręcaj, nie zginaj, nie rozciągaj ani nie uszkadzaj kabla zasilającego.
- Chroń go przed ostrymi krawędziami i źródłami ciepła. Nie pozwól, aby przewód dotykał gorących powierzchni.

Nie pozwól, aby przewód zwisał z krawędzi blatu lub powierzchni.

- Nie zanurzaj przewodu, wtyczki ani żadnej innej części produktu w wodzie lub innej cieczy ani nie wystawiaj połączeń elektrycznych na działanie wody. Przed dotknięciem wtyczki lub włączeniem produktu upewnij się, że twoje ręce są całkowicie suche.
- Wyłączyć i odłączyć produkt od źródła zasilania, gdy nie jest używany i przed czyszczeniem. Pociągnij za wtyczkę, aby ją odłączyć, nie ciągnij za kabel.
- Nie należy używać akcesoriów, które nie są zalecane przez Cecotec, ponieważ mogą spowodować uszkodzenie.
- To urządzenie nie jest przeznaczone do działania za pośrednictwem timerów ani zewnętrznych systemów zdalnego sterowania.
- Nie używaj urządzenia, jeśli zostało upuszczone lub wykazuje widoczne uszkodzenia.
- Nie używaj urządzenia do zbierania zapalonych zapałek, niedopałków lub gorącego popiołu.
- Przed otwarciem urządzenia należy zawsze wyjąć wtyczkę z gniazdka.
- Wtyczkę przewodu zasilającego należy wyjąć przed czyszczeniem urządzenia lub przeprowadzaniem czynności konserwacyjnych.
- Nie używaj produktu do odsysania płynów.
- Urządzenia nie powinny używać dzieci w wieku od 0 do 8 lat.
- To urządzenie może być używane przez dzieci w wieku 8 lat i starsze oraz przez osoby o ograniczonych zdolnościach fizycznych, sensorycznych lub umysłowych lub bez doświadczenia i wiedzy, jeśli znajdują się pod odpowiednim nadzorem lub poinstruowanymi w zakresie bezpiecznego

użytkowania urządzenia i rozumieją związane z tym niebezpieczeństwa. Dzieci nie mogą bawić się urządzeniem. Czyszczenie i konserwacja wykonywane przez użytkownika nie mogą być przeprowadzane przez dzieci bez nadzoru.
- Nadzoruj dzieci, aby upewnić się, że nie bawią się produktem. Konieczny jest ścisły nadzór, jeśli produkt jest używany przez dzieci lub w ich pobliżu.

BEZPEČNOSTNÍ POKYNY

Před použitím přístroje si pozorně přečtěte následující bezpečnostní pokyny. Uchovejte tento manuál pro pozdější použití nebo pro nové uživatele.
- Ujistěte se, že napětí v síti odpovídá napětí uvedenému na typovém štítku produktu a že zástrčka je uzemněná.
- Tento spotřebič je určen pouze pro domácí použití a je vyloučen z použití v barech, restauracích, farmách, hotelech, motelech a kancelářích.
- Nepužívejte přístroj v blízkosti zdrojů tepla, hořlavých látek , mokrých povrchů, odkud by mohl spadnout nebo spadnout do vody, a nedovolte, aby přišel do kontaktu s vodou nebo jinými tekutinami. Nepoužívejte venku.
- Nenechávejte přístroj během fungování bez dozoru.
- Pravidelně kontrolujte napájecí kabel, zda není viditelně poškozen. Pokud je napájecí kabel poškozen, musí být vyměněn výrobcem, pozáručním servisem nebo kvalifikovaným personálem, aby se předešlo nebezpečí.
- Umístěte přístroj vždy na rovné a hladké Nepřikrývejte ani nepokládejte předměty na přístroj.
- Neotáčejte, neohýbejte, nenatahujte ani jinak nepoškozujte napájecí kabel.
- Chraňte ho před ostrými hranami a zdroji tepla. Nedovolte, aby se kabel dotýkal horkých povrchů. Nedovolte, aby kabel visel přes okraj pracovní desky.

- Nedávejte kabel, zásuvku nebo jinou část přístroje do vody ani jiné tekutiny. Nevystavujte elektrické spoje vodě. Ujistěte se, že máte naprosto suché ruce než se dotknete zásuvky nebo přístroje.
- Vypněte a odpojte od elektrického proudu pokud přístroj nepoužíváte a před čištěním. Pro odpojení zatáhněte za zástrčku, ne za kabel.
- Nepoužívejte žádné příslušenství, které nebylo doporučeno výrobcem, protože by mohlo způsobit škodu.
- Tento přístroj není navržen, aby fungoval prostřednictvím časovače nebo dálkových ovladačů.
- Nepoužívejte přístroj, pokud spadl nebo pokud vykazuje viditelné poškození.
- Nepoužívejte tento přístroj na vysávání zapálených cigaret, nedopalků nebo horkého popela.
- Vypněte přístroj, odpojte ho z elektrické sítě, než ho otevřete.
- Před čištěním spotřebiče nebo prováděním údržby je nutné vytáhnout zástrčku napájecího kabelu.
- Nepoužívejte přístroj k vysávání tekutin.
- Přístroj by neměl být používán dětmi do 8mi let.
- Tento spotřebič mohou používat děti ve věku 8 let a starší a osoby se sníženými fyzickými, smyslovými nebo mentálními schopnostmi nebo s nedostatkem zkušeností a znalostí, pokud jim byl poskytnut odpovídající dohled nebo instrukce týkající se bezpečného používání spotřebiče a chápou související nebezpečí. Děti si se spotřebičem nesmí hrát. Čištění a údržbu, kterou má provádět uživatel, nesmí provádět děti bez dozoru.
- Dohlížejte na děti, abyste se ujistili, že si s přístrojem nehrají. Je naprosto nezbytné na přístroj dohlížet, pokud je používán v blízkosti dětí nebo přímo dětmi.

1. PIEZAS Y COMPONENTES

Fig. 1
1. Botón de encendido
2. Mango
3. Tubo metálico extensible
4. Depósito de suciedad
5. Base de aspiración
6. Accesorio para esquinas
7. Accesorio para muebles
8. Soporte de pared

NOTA
Los gráficos de este manual son representaciones esquemáticas y puede que no coincidan exactamente con los del producto.

2. ANTES DE USAR

- Saque el producto de la caja.
- Limpie el interior y el exterior del aparato con un paño húmedo y séquelo después.
- Inspeccione el aparato por si hubiera cualquier daño visible. En caso de que lo hubiera, póngase en contacto lo antes posible con el Servicio de Asistencia Técnica de Cecotec para recomendaciones o reparación del producto.
- Desenrolle el cable por completo.

Montaje del producto

- Asegúrese que el dispositivo no está conectado a la toma de corriente durante el montaje de los componentes.
- Introduzca uno de los extremos del tubo en el cuerpo principal del producto.
- Ajuste la base de aspiración al otro extremo del tubo.

3. FUNCIONAMIENTO

- Accione el botón de encendido para encender el dispositivo.
- Ajuste el ángulo entre el cepillo aspirador y el cuerpo girando del asa.
- Pulse el botón de encendido de nuevo para apagar el dispositivo.

Aspirado del suelo

- La base de aspiración dispone de dos posiciones:
- Suelos duros
- Alfombras

Fig. 2
Posición 1: suelos duros (cerdas extendidas).

Fig. 3
- Posición 2: alfombras (cerdas retraídas).
- Utilice el dispositivo como aspirador de mano para limpiar sofás, sillones, muebles, etc. Para ello, simplemente retire el tubo metálico extensible e introduzca cualquiera de los accesorios directamente en el cuerpo principal.

Vaciado y limpieza del depósito de suciedad Fig. 4

1. Desconecte el dispositivo de la toma de corriente.
2. Abra el compartimento de la parte de abajo del cuerpo principal tirando suavemente de la pestaña "CLEAN". Vacíe la suciedad del depósito.

Limpieza filtro protector. Extraiga el filtro protector de plástico girándolo en sentido contrario a las agujas del reloj.

3. Limpie el filtro protector con un paño o con papel, también puede lavarlo con agua tibia.

Limpieza del filtro de alta eficiencia. Extraiga el filtro de alta eficiencia girándolo en sentido contrario a las agujas del reloj y límpielo con un paño o con papel. Si la suciedad está muy incrustada, puede lavarlo con agua tibia, sin utilizar detergentes ni jabón.

Aviso
En caso de lavar el filtro de alta eficiencia con agua, déjelo secar como mínimo 24 horas antes de volver a colocarlo. Para secar el filtro no lo exponga a la luz directa del sol.

4. Vuelva a colocar el filtro de alta eficiencia y el filtro protector de plástico en su lugar y gírelos en el sentido de las agujas del reloj para que se queden fijos.

Limpieza filtro protector del motor . Para extraer el filtro protector del motor gire la tapa trasera en sentido contrario a las agujas del reloj y retire el filtro.

5. Para limpiarlo, golpéelo suavemente o utilice un trapo o papel. Vuelva a colocar el filtro en su ubicación, ponga la tapa trasera y gírela en el sentido de las agujas del reloj para fijarla.

4. LIMPIEZA Y MANTENIMIENTO

- No lave ninguna de las partes del dispositivo en la lavadora o en el lavavajillas.
- No utilice un calefactor eléctrico para secarlo.
- No utilice esponjas, polvos o productos de limpieza abrasivos para limpiar el producto.
- Utilice un paño suave y húmedo para limpiar la parte exterior del producto.
- No permita que entre agua dentro del aspirador.
- Asegúrese de que el producto está completamente enfriado y seco antes de guardarlo.
- No enrolle el cable alrededor del producto, podría causarle daños.
- Guarde el dispositivo en un lugar fresco, seco y donde esté fuera del alcance de los niños.

5. ESPECIFICACIONES TÉCNICAS

Modelo: ThunderBrush
Referencia del producto: 05666
600 W, 220-240 V~, 50/60 Hz
Fabricado en China | Diseñado en España
Las especificaciones técnicas pueden cambiar sin notificación previa para mejorar la calidad del producto.

6. RECICLAJE DE ELECTRODOMÉSTICOS



Este símbolo indica que, de acuerdo con las normativas aplicables, el producto y/o la batería deberán desecharse de manera independiente de los residuos domésticos. Cuando este producto alcance el final de su vida útil, deberás extraer las pilas/baterías/acumuladores y llevarlo a un punto de recogida designado por las autoridades locales.
Para obtener información detallada acerca de la forma más adecuada de desechar sus aparatos eléctricos y electrónicos y/o las correspondientes baterías, el consumidor deberá contactar con las autoridades locales.
El cumplimiento de las pautas anteriores ayudará a proteger el medio ambiente.

7. GARANTÍA Y SAT

Cecotec responderá ante el usuario o consumidor final de cualquier falta de conformidad que exista en el momento de la entrega del producto en los términos, condiciones y plazos que establece la normativa aplicable.
Se recomienda que las reparaciones se efectúen por personal especializado.
Si detecta una incidencia con el producto o tiene alguna consulta, póngase en contacto con el Servicio de Asistencia Técnica oficial de Cecotec a través del número de teléfono +34 96 321 07 28.

8. COPYRIGHT

Los derechos de propiedad intelectual sobre los textos de este manual pertenecen a CECOTEC INNOVACIONES, S.L. Quedan reservados todos los derechos. El contenido de esta publicación no podrá, ni en parte ni en su totalidad, reproducirse, almacenarse en un sistema de recuperación, transmitirse o distribuirse por ningún medio (electrónico, mecánico, fotocopia, grabación o similar) sin la previa autorización de CECOTEC INNOVACIONES, S.L.

1. PARTS AND COMPONENTS

Fig. 1

1. Power button
2. Handle
3. Extensible metallic tube
4. Dirt tank
5. Vacuum head
6. Accessory for corners
7. Accessory for furniture
8. Wall bracket

NOTE

The graphics in this manual are schematic representations and may not exactly match the appliance.

2. BEFORE USE

- Take the appliance out of the box.
- Clean the interior and exterior of the device with a damp cloth and dry it afterwards.
- Check for any visible damage. If any is observed, contact as soon as possible the Technical Support Service of Cecotec for advice or reparation.
- Unwind the cord completely.

Product assembly

- Make sure the device is not plugged to a power supply during the assembly of the parts.
- Insert one end of the tube to the main body of the product.
- Assemble the vacuum base to the other end of the tube.

3. OPERATION

- Press the power button to turn the device on.
- Set the angle between the vacuum brush and the body by turning the handle.
- Press the On/off button to switch the device off.

Floor vacuuming

- The vacuum base has two positions:
- Hard floors
- Carpets

Fig. 2

Position 1: hard floors (extended bristles).

Fig. 3

- Position 2: carpets (receding bristles).

- Use the device as a handheld vacuum cleaner to clean sofas, armchairs, furniture, etc. To do so, simply remove the extensible metallic tube and insert any accessory directly to the main body.

Emptying and cleaning the dust tank Fig. 4

1. Disconnect the appliance from the power supply.
2. Open the compartment on the lower part of the main body by gently pulling the "CLEAN" tab. Empty the dust tank.

Cleaning the protective filter. Remove the plastic protective filter by turning it counterclockwise.

3. Clean the protective filter with a cloth or paper, you can also wash it with warm water.

High-efficiency filter clean-up. Remove the high-efficiency filter by turning it counterclockwise and clean it with a cloth or paper. If there is stubborn dirt, you can wash it with warm water, without detergents or soap.

Note

If you clean the high-efficiency filter with water, let it dry for at least 24 hours before placing it again. To dry the filter do not expose it to direct sunlight.

4. Place the high-efficiency filter again and the plastic protective filter in their place and turn them clockwise until they are fixed.

Cleaning the motor protective filter. To remove the motor protective filter, turn the back cover counterclockwise and remove the filter.

5. To clean it, tap it gently or use a cloth or paper. Place the filter again in its place, the back cover and turn it clockwise to fix it.

4. CLEANING AND MAINTENANCE

- Do not wash any parts of the device in the washing machine or the dishwasher.
- Do not use an electric heater to dry it.
- Do not use abrasive cleaners or scouring pads to clean the device.
- Use a soft, dampened and clean cloth to clean the product's exterior housing.
- Do not let water enter the vacuum cleaner.
- Make sure the product has completely cooled down and is completely dry before storing it.
- Do not wind the cable around the product, this could damage it.
- Keep the appliance in a cool, dry place and out of reach from children.

5. TECHNICAL SPECIFICATIONS

Model: ThunderBrush
Product reference: 05666
600 W, 220-240 V~, 50/60 Hz
Made in China | Designed in Spain
Technical specifications may change without prior notification to improve product quality.

6. DISPOSAL OF OLD ELECTRICAL AND ELECTRONIC APPLIANCES



This symbol indicates that, according to the applicable regulations, the product and/or battery must be disposed of separately from household waste. When this product reaches the end of its shelf life, you should dispose of the cells/batteries/accumulators and take them to a collection point designated by the local authorities.
Consumers must contact their local authorities or retailer for information concerning the correct disposal of old appliances and/or their batteries.
Compliance with the above guidelines will help protecting the environment.

7. TECHNICAL SUPPORT AND WARRANTY

Cecotec shall be liable to the end user or consumer for any lack of conformity that exists at the time of delivery of the product under the terms, conditions, and deadlines established by the applicable regulations.
It is recommended that repairs be carried out by qualified personnel.
If at any moment you detect any problem with your product or have any doubt, do not hesitate to contact the official Cecotec Technical Support Service at +34 963 210 728.

8. COPYRIGHT

The intellectual property rights over the texts in this manual belong to CECOTEC INNOVACIONES, S.L. All rights reserved. The contents of this publication may not, in whole or in part, be reproduced, stored in a retrieval system, transmitted, or distributed by any means (electronic, mechanical, photocopying, recording or similar) without the prior authorization of CECOTEC INNOVACIONES, S.L.

FRANÇAIS

1. PIÈCES ET COMPOSANTS

Img. 1

1. Bouton de connexion
2. Poignée
3. Tube métallique extensible
4. Réservoir de saleté
5. Base d'aspiration
6. Accessoire pour les recoins
7. Accessoire pour les meubles
8. Support mural

NOTE

Les graphiques de ce manuel sont des représentations schématiques et peuvent ne pas correspondre exactement à ceux du produit.

2. AVANT UTILISATION

- Sortez l'appareil de sa boîte.
- Nettoyez l'extérieur et l'intérieur du produit avec un chiffon humide et séchez-les bien.
- Inspectez l'appareil pour voir s'il y a des dommages visibles. Si vous détectez un dommage, veuillez contacter le Service Après-Vente Officiel de Cecotec le plus rapidement possible pour recommandations ou réparation du produit.
- Déroulez complètement le câble.

Montage de l'appareil

- Assurez-vous que l'appareil ne soit pas branché au secteur pendant l'assemblage des composants.
- Introduisez une des extrémités du tube dans l'unité principale de l'appareil.
- Ajustez la base d'aspiration à l'autre extrémité du tube.

3. FONCTIONNEMENT

- Appuyez sur le bouton de connexion pour allumer l'appareil.
- Ajustez l'angle entre la base d'aspiration et l'unité en tournant la poignée.
- Appuyez de nouveau sur le bouton de connexion pour éteindre l'appareil.

Aspiration du sol

- La base d'aspiration possède deux positions :
- Sols durs
- Tapis

Img. 2

Position 1 : sols durs ( )

Img. 3
- Position 2 : tapis (poils rétractés)
- Utilisez l'appareil en tant qu'un aspirateur à main pour nettoyer des canapés, des fauteuils, des meubles, etc. Pour le faire, enlevez le tube métallique extensible et introduisez un des autres accessoires directement dans l'unité principale.

Vidange et nettoyage du réservoir de saleté. Img. 4

1. Débranchez le produit de la prise de courant.
2. Ouvrez le compartiment de la partie basse de l'unité du produit en tirant avec soin sur la languette « CLEAN ». Videz la saleté du réservoir.

Nettoyage du filtre protecteur

3. Extrayez le filtre protecteur en plastique en le tournant dans le sens contraire des aiguilles d'une montre.
4. Nettoyez le filtre protecteur avec un chiffon ou un papier, vous pouvez aussi le nettoyer avec de l'eau tempérée.

Nettoyage du filtre de haute efficacité

5. Retirez le filtre de haute efficacité en le tournant dans le sens contraire des aiguilles d'une montre et nettoyez-le avec un chiffon ou avec du papier. Si la saleté est très incrustée, vous pouvez le nettoyer avec de l'eau tiède sans utiliser des détergents ni du savon.

Avertissement : si vous lavez le filtre de haute efficacité avec de l'eau, laissez-le sécher minimum 24 heures avant de le remettre à sa place. Pour sécher le filtre, ne l'exposez pas à la lumière directe du soleil.

6. Replacez le filtre de haute efficacité et le filtre protecteur en plastique à leur place et tournez-les dans le sens des aiguilles d'une montre pour qu'ils restent bien fixés.

Nettoyage du filtre protecteur du moteur

7. Pour retirer le filtre protecteur du moteur, tournez le couvercle dans le sens contraire des aiguilles d'une montre et retirez le filtre.
8. Pour le nettoyer, donnez de petits coups avec soi ou utilisez un chiffon ou un papier. Remettez le filtre à sa place, placez le couvercle arrière et tournez-le dans le sens des aiguilles d'une montre pour le fixer.

4. NETTOYAGE ET ENTRETIEN

- Ne lavez aucune des parties de l'appareil dans la machine à laver ou dans le lave-vaisselle.
- N'utilisez pas de chauffage électrique pour sécher l'appareil.
- N'utilisez pas d'éponges, de produits en poudre ou de produits nettoyants abrasifs pour nettoyer le produit.
- Utilisez un chiffon propre, doux et humide pour nettoyer la partie extérieure de l'appareil.
- Ne laissez pas d'eau entrer dans l'aspirateur.
- Assurez-vous que le produit ait refroidi complètement et qu'il soit bien sec avant de le ranger.
- N'enroulez pas le câble autour du produit, cela pourrait l'abîmer.
- Rangez l'appareil dans un lieu frais, sec et hors de portée des enfants.

5. SPÉCIFICATIONS TECHNIQUES

Modèle : ThunderBrush
Référence : 05666
600 W, 220-240 V~, 50/60 Hz
Produit fabriqué en Chine I Conçu en Espagne
Les spécifications techniques peuvent être modifiées sans notification préalable afin d'améliorer la qualité du produit.

6. RECYCLAGE DES ÉLECTROMÉNAGERS



Ce symbole indique que, conformément à la réglementation en vigueur, le produit et/ou la batterie doivent être éliminés séparément des déchets municipaux. Lorsque ce produit atteint la fin de sa vie utile, vous devez retirer les piles ou batteries et les apporter à un point de collecte désigné par les autorités locales.
Pour obtenir des informations détaillées sur la manière la plus adéquate de vous défaire de vos appareils électriques et électroniques et/ou des batteries correspondantes, vous devez contacter les autorités locales.
Le respect des directives susmentionnées contribuera à la protection de l'environnement.

7. GARANTIE ET SAV

Cecotec est responsable envers l'utilisateur final ou le consommateur de tout défaut de conformité existant au moment de la livraison du produit dans les termes, conditions et délais établis par la réglementation applicable.
Il est recommandé que les réparations soient effectuées par du personnel qualifié.
Si vous détectez un incident ou un problème avec le produit, vous devez contacter le Service Après-Vente officiel de Cecotec au +34 9 63 21 07 28.

8. COPYRIGHT

Les droits de propriété intellectuelle des textes de ce manuel appartiennent à CECOTEC INNOVACIONES, S.L. Tous droits réservés. Le contenu de cette publication ne peut être, en totalité ou en partie, reproduit, stocké dans un système de récupération de données, transmis ou distribué par quelque moyen que ce soit (électronique, mécanique, photocopie, enregistrement ou similaire) sans l'autorisation préalable de CECOTEC INNOVACIONES, S.L.

1. TEILE UND KOMPONENTEN

Abb. 1
1. Einschalttaste
2. Griff
3. Metallischer Verlängerungsrohr
4. Staubbehälter
5. Bodendüse
6. Ecken-Zubehörteil
7. Möbel-Zubehörteil
8. Wandhalterung

HINWEIS
Die Grafiken in dieser Bedienungsanleitung sind schematische Darstellungen und entsprechen möglicherweise nicht genau dem Gerät.

2. VOR DEM GEBRAUCH

- Nehmen Sie das Gerät aus der Verpackung.
- Reinigen Sie die Außer- und Innenseite des Gerätes mit einem feuchten Tuch und trocknen Sie es.
- Überprüfen Sie das Gerät auf sichtbaren Schäden. Falls das Gerät schädigt ist, kontaktieren Sie den Kundendienst von Cecotec so bald wie möglich für Empfehlungen oder Reparaturen.
- Wickeln Sie das Kabel vollständig ab.

Montage des Produkts

- Stellen Sie sicher, dass das Gerät während der Montage der Komponenten nicht an das Stromnetz angeschlossen ist.
- Stecken Sie eine der Spitze des Rohrs in dem Produkt.
- Spannen Sie die Bodendüse in der anderen Spitze ein.

3. BEDIENUNG

- Drücken Sie den Einschalter, um das Gerät einzuschalten.
- Spannen Sie den Winkel der Bodendüse und des Gerätes beim Drehen des Griffs.
- Drücken Sie den Schalter erneut, um das Gerät auszuschalten.

Saugen des Bodens

- Die Bodendüse hat zwei Positionen:
- Harte Böden
- Teppiche

Abb. 2
Position 1: Hartböden (ausgebreitete Borste)
Abb. 3
- Position 2: Teppiche (zurückhaltende Borste)
- Verwenden Sie das Gerät als Handstaubsauger, um Sofas, Sessel, Möbel usw. zu reinigen. Dazu wird einfach das metallene Verlängerungsrohr entfernt und eine der Verschraubungen direkt in den Hauptkörper eingesetzt.

Entleerung und Reinigung des Schmutzbehälters Abb. 4

1. Trennen Sie das Gerät vom Stromnetz.
2. Öffnen Sie die Abteilung auf der Unterseite des Gerätes beim Ziehen des Verschluss „CLEAN" vorsichtig. Entleeren Sie den Schmutz aus dem Behälter.

Reinigung des Schutzfilters. Entnehmen Sie den Kunststoffschutzfilter beim Drehen gegen den Uhrzeigersinn.

3. Reinigen Sie den Schutzfilter mit einem Tuch oder Papier. Sie können ihn auch mit warmem Wasser reinigen.

Reinigung des Hochleistungsfilter. Entfernen Sie den Hochleistungsfilter durch Drehen gegen den Uhrzeigersinn und wischen Sie ihn mit einem Tuch oder Papier ab. Ist der Schmutz stark eingebettet, können Sie ihn mit warmem Wasser, ohne Verwendung von Waschmitteln oder Seife waschen.

Hinweis
Falls Sie den Hochleistungsfilter-Filter mit Wasser reinigen, lassen Sie ihn mindestens 24 Stunden trocknen, bevor Sie ihn wieder stellen. Stellen Sie den Filter nicht zum direkten Sonnenlicht.

4. Stellen Sie den Hochleistungsfilter-Filter und den Schutzfilter wieder und drehen Sie sie gegen den Uhrzeigersinn.

Reinigung des Motorschutzfilters. Um den Schutzfilter des Motors herauszunehmen, drehen Sie den hinteren Deckel gegen den Uhrzeigersinn und entfernen Sie den Filter.

5. Um den Filter zu reinigen, schlagen Sie es vorsichtig oder verwenden Sie ein Tuch oder ein Papier. Stellen Sie wieder den Filter an seinem Platz, stellen Sie den Deckel und drehen Sie ihn gegen den Uhrzeigersinn.

4. REINIGUNG UND WARTUNG

- Reinigen Sie keine Teile des Gerätes mit der Spülmaschine oder mit der Waschmaschine.
- Verwenden Sie kein elektrisches Heizgerät, um das Gerät zu trocknen.
- Verwenden Sie keine Schwämme, Pulver bzw. Schleifmittel, um das Gerät zu reinigen.
- Verwenden Sie ein gleites, feuchtes Tuch, um die Außenseite des Gerätes zu reinigen.
- Lassen Sie kein Wasser innerhalb des Gerätes reinkommen.

- Stellen Sie sicher, dass das Produkt vor der Lagerung vollständig gekühlt und trocken ist.
- Wickeln Sie das Kabel um das Gerät nicht auf. Dies könnte es schaden.
- Bewahren Sie das Gerät auf einem frischen, trocknen Ort, außerhalb der Reichweite von Kindern auf.

5. TECHNISCHE SPEZIFIKATIONEN

Modell: ThunderBrush
Produktreferenz: 05666
600 W, 220-240 V~, 50/60 Hz
Hergestellt in China | Entworfen in Spanien
Technische Spezifikationen können ohne vorherige Ankündigung geändert werden, um die Produktqualität zu verbessern.

6. ENTSORGUNG VON ALTEN ELEKTROGERÄTEN



Dieses Symbol weist darauf hin, dass das Produkt und/oder die/der Batterie/Akku gemäß den geltenden Vorschriften getrennt vom Haushaltsabfall entsorgt werden muss. Wenn dieses Produkt das Ende seiner Nutzungsdauer erreicht hat, sollten Sie die Batterien/Akkus entfernen und es zu einer von den örtlichen Behörden bestimmten Sammelstelle bringen.
Die Verbraucher müssen sich mit Ihren örtlichen Behörden oder Einzelhändlern in Verbindung setzen, um Informationen über die ordnungsgemäße Entsorgung ihrer Altgeräte und/ oder ihre Akkus zu erhalten.
Die Einhaltung der oben genannten Leitlinien trägt zum Schutz der Umwelt bei.

7. GARANTIE UND KUNDENDIENST

Cecotec haftet gegenüber dem Endnutzer oder Verbraucher für jegliche Konformitätsmängel, die zum Zeitpunkt der Lieferung des Produkts bestehen, gemäß den in den geltenden Vorschriften festgelegten Bedingungen und Fristen.
Es wird empfohlen, dass Reparaturen von qualifiziertem Personal durchgeführt werden.
Sollte unerwartet eine Störung auftreten oder haben Sie Fragen über Ihrem Produkt, können Sie sich mit dem Kundendienst in Verbindung setzen über die Telefonnummer: +34 96 321 07 28.

8. COPYRIGHT

Die geistigen Eigentumsrechte an den Texten in dieser Bedienungsleitung liegen bei CECOTEC INNOVACIONES, S.L. Alle Rechte vorbehalten. Der Inhalt dieser Veröffentlichung darf ohne vorherige Genehmigung von CECOTEC INNOVACIONES, S.L. weder ganz noch teilweise vervielfältigt, in einem Wiederherstellungssystem gespeichert, übertragen oder verbreitet werden (elektronisch, mechanisch, Fotokopie, Aufzeichnung oder ähnliches).

1. PARTI E COMPONENTI

Fig. 1

1. Tasto di alimentazione
2. Manico
3. Tubo metallico estendibile
4. Serbatoio di raccolta sporco
5. Testina di aspirazione
6. Accessorio per angoli
7. Accessorio per mobili
8. Supporto a parete

NOTA

Le immagini di questo manuale sono rappresentazioni schematiche e potrebbero non corrispondere esattamente all'apparecchio.

2. PRIMA DELL'USO

- Rimuovere l'apparecchio dalla scatola.
- Pulire la parte interna ed esterna dell'apparecchio con un panno morbido e asciugarlo.
- Ispezionare l'apparecchio in cerca di eventuali danni visibili. In caso di danni visibili, contattare al più presto il Servizio di Assistenza Tecnica di Cecotec per raccomandazioni o riparazioni dell'apparecchio.
- Srotolare completamente il cavo.

Montaggio dell'apparecchio

- Assicurarsi che l'apparecchio non sia collegato alla presa di corrente durante il montaggio dei componenti.
- Introdurre una delle estremità del tubo nella struttura principale dell'apparecchio.
- Regolare la testina di aspirazione all'altra estremità del tubo.

3. FUNZIONAMENTO

- Premere il tasto di alimentazione per accendere l'apparecchio.
- Regolare l'angolo tra la spazzola e la struttura girando il manico.
- Premere di nuovo il tasto di alimentazione per spegnere l'apparecchio.

Aspirazione del pavimento

- La testina di aspirazione dispone di due impostazioni:
- Pavimenti duri
- Tappeti

Fig. 2

Impostazione 1: pavimenti duri (setole distese).

Fig. 3
- Impostazione 2: tappeti (setole chiuse).
- Utilizzare l'apparecchio come aspirabriciole per pulire sofà, poltrone, mobili, ecc. Per fare ciò, rimuovere semplicemente il tubo metallico estendibile e fissare uno degli accessori direttamente alla struttura principale.

Svuotamento e pulizia del serbatoio di raccolta sporco. Fig. 4

1. Scollegare l'apparecchio dalla presa della presa di corrente.
2. Aprire lo scomparto nella parte inferiore della struttura principale tirando delicatamente la linguetta "CLEAN". Svuotare lo sporco del serbatoio.

Pulizia del filtro protettivo: rimuovere il filtro protettivo in plastica girandolo in senso antiorario.

3. Pulire il filtro protettivo con un panno, carta o acqua tiepida.

Pulizia del filtro ad alta efficienza: rimuovere il filtro ad alta efficienza girandolo in senso antiorario e pulirlo con un panno o carta. Se lo sporco dovesse essere incrostato, è possibile lavarlo con acqua tiepida senza usare detergenti o saponi.

Avviso
In caso di lavare il filtro ad alta efficienza con acqua, lasciarlo asciugare per un minimo di 24 ore prima di reinstallarlo. Non esporre il filtro alla luce diretta del sole per asciugarlo.

4. Collocare nuovamente il filtro ad alta efficienza e il filtro protettivo di plastica in posizione e girarli in senso orario per fissarli.

Pulizia del filtro protettivo del motore: per rimuovere il filtro protettivo del motore, girare il coperchio posteriore in senso antiorario e rimuovere il filtro.

5. Per pulirlo, scuoterlo con cura oppure utilizzare un panno o della carta. Collocare di nuovo il filtro al suo posto, inserire il coperchio posteriore e girare in senso orario per fissarlo.

4. PULIZIA E MANUTENZIONE

- Non lavare nessuna delle parti dell'apparecchio in lavatrice o lavastoviglie.
- Non utilizzare una stufa elettrica per asciugarlo.
- Non utilizzare spugne, polveri o detergenti abrasivi per pulire l'apparecchio.
- Utilizzare un panno morbido e umido per pulire la superficie dell'apparecchio.
- Non permettere che l'acqua entri all'interno dell'aspirapolvere.
- Prima di conservarlo, verificare che l'apparecchio sia completamente freddo e pulito.
- Non arrotolare il cavo attorno all'apparecchio, potrebbe danneggiarlo.
- Conservare l'apparecchio in un luogo fresco, asciutto e fuori dalla portata dei bambini.

5. SPECIFICHE TECNICHE

Modello: ThunderBrush
Codice prodotto: 05666
600 W, 220-240 V~, 50/60 Hz
Fabbricato in China | Progettato in Spagna
Le specifiche tecniche possono cambiare senza previa notifica per migliorare la qualità del prodotto.

6. RICICLAGGIO DI ELETTRODOMESTICI



Questo simbolo indica che, in conformità con le normative vigenti, il prodotto e/o la batteria devono essere smaltiti separatamente dai rifiuti domestici. Quando questo prodotto raggiunge la fine della sua vita utile, è necessario rimuovere le pile/batterie/accumulatori e portarlo in un punto di raccolta designato dalle autorità locali.
Per ottenere informazioni dettagliate sulla forma più adeguata per gettare gli elettrodomestici e/o le corrispondenti batterie, il consumatore dovrà contattare le autorità locali.
Il rispetto delle linee guida di cui sopra aiuterà a proteggere l'ambiente.

7. GARANZIA E SUPPORTO TECNICO

Cecotec sarà responsabile nei confronti dell'utente finale o del consumatore per qualsiasi difetto di conformità esistente al momento della consegna del prodotto nei termini, condizioni e scadenze stabilite dalla normativa vigente.
Si raccomanda che le riparazioni siano effettuate da personale specializzato.
Se si riscontra un problema con l'apparecchio o in caso di dubbi, si prega di contattare il Servizio di Assistenza Tecnica ufficiale di Cecotec al numero +34 96 321 07 28.

8. COPYRIGHT

I diritti di proprietà intellettuale dei testi di questo manuale appartengono a CECOTEC INNOVACIONES, S.L. Tutti i diritti riservati. Il contenuto di questa pubblicazione non può essere, in tutto o in parte, riapparecchio, archiviato in un sistema di recupero, trasmesso o distribuito con qualsiasi mezzo (elettronico, meccanico, fotocopia, registrazione o simile) senza la previa autorizzazione di CECOTEC INNOVACIONES, S.L.

1. PEÇAS E COMPONENTES

Fig. 1
1. Ícone Ligar
2. Pega
3. Tubo metálico extensível
4. Depósito de pó
5. Base de aspiração
6. Acessório para cantos
7. Acessório para móveis
8. Suporte de parede

NOTA
Os gráficos deste manual são representações esquemáticas e podem não corresponder exatamente ao aparelho.

2. ANTES DE USAR

- Tire o produto da caixa.
- Limpe o interior e o exterior do produto com um pano húmido e depois seque bem.
- Inspecione o aparelho para garantir que não tem nenhum dano visível. Em caso de que encontre danos, entre imediatamente em contacto com o nosso Serviço de Assistência Técnica de Cecotec para recomendações ou reparação do produto.
- Desenrole o cabo por completo.

Montagem do aparelho

- Certifique-se de que o aparelho não está ligado à rede durante a montagem dos componentes.
- Insira uma extremidade do tubo no corpo principal do produto.
- Coloque a base de sucção na outra extremidade do tubo.

3. FUNCIONAMENTO

- Pressione o botão Ligar para ligar o aparelho
- Ajuste o ângulo entre a base de aspiração e o corpo girando desde a asa.
- Pressione o botão Ligar outra vez, para desligar o aparelho.

Aspirar o chão

A base de sucção tem duas posições:
- Superfícies duras
- Tapetes

Fig. 2
Posição 1: pisos duros (cerdas estendidas).

Fig. 3
- Posição 2: tapetes (cerdas retraídas).
- Utilize o aparelho como aspirador de mão para limpar sofás, cadeirões, móveis, etc. Simplesmente terá de retirar o tubo metálico extensível e introduzir qualquer dos acessórios diretamente no corpo principal.

Esvaziar e limpar o depósito de sujidade. Fig. 4

1. Desconecte o aparelho da corrente elétrica.
2. Abra o compartimento da parte de baixo do corpo principal puxando suavemente a aba "CLEAN". Esvazie a sujidade do depósito.

Limpeza filtro protetor. Extraia o filtro protetor de plástico girando em sentido anti-horário.

3. Limpe o filtro protetor com um pano ou papel, pode também lavá-lo com água morna.

Limpeza do filtro de alta eficiência. Extraia o filtro de alta eficiência girando em sentido anti-horário e limpe com um pano ou com papel. Se a sujidade estiver muito incrustada pode lavar com água morna, sem utilizar detergentes nem sabão.

Aviso
Em caso de lavar o filtro de alta eficiência com água, deixe secar no mínimo 24 horas antes de voltar a colocar. Para secar o filtro, não o exponha à luz solar direta.

4. Volte a colocar o filtro de alta eficiência e o filtro protetor e gire em sentido horário para fixar ambos.

Limpeza filtro protetor do motor. Para remover o filtro de proteção do motor, rode a tampa traseira em sentido anti-horário e retire o filtro.

5. Para o limpar, bata suavemente ou use um pano ou papel. Volte a colocar o filtro, coloque a tampa traseira e rode-a em sentido horário para a fixar.

4. LIMPEZA E MANUTENÇÃO

- Não lave quaisquer partes do aparelho na máquina de lavar roupa ou na máquina da louça.
- Não utilize um aquecedor elétrico para o secar.
- Não utilize esponjas, pós ou produtos de limpeza abrasivos para limpar o produto.
- Utilize um pano suave e húmido para limpar a parte exterior do produto.
- Não permita que entre água dentro do aspirador.
- Certifique-se de que o produto tenha arrefecido completamente e de que está seco antes de guardar.
- Não enrole o cabo à volta do produto, poderá danificar o mesmo.
- Guarde o produto num lugar seco, bem ventilado e seguro, que esteja fora do alcance das crianças.

5. ESPECIFICAÇÕES TÉCNICAS

Modelo: ThunderBrush
Referência do produto: 05666
600 W, 220-240 V~, 50/60 Hz
Fabricado na China | Desenhado na Espanha
As especificações técnicas podem ser alteradas sem notificação prévia para melhorar a qualidade do produto.

6. RECICLAGEM DE ELETRODOMÉSTICOS



Este símbolo indica que, de acordo com os regulamentos aplicáveis, o produto e/ou bateria deve ser eliminado separadamente do lixo doméstico. Quando este produto atingir o fim da sua vida útil, deverá remover as pilhas/baterias/acumuladores e levá-lo para um ponto de recolha designado pelas autoridades locais.
Para obter informação detalhada acerca da forma mais adequada de eliminar os seus equipamentos elétricos e eletrónicos e/ou as correspondentes baterias, o consumidor deverá contactar com as autoridades locais.
A conformidade com as diretrizes acima referidas ajudará a proteger o ambiente.

7. GARANTIA E SAT

A Cecotec será responsável perante o utilizador final ou consumidor por qualquer falta de conformidade que exista no momento da entrega do produto nos termos, condições e prazos estabelecidos pelos regulamentos aplicáveis.
Recomenda-se que as reparações sejam efetuadas por pessoal qualificado.
Se deteta uma ocorrência com o produto ou tem alguma consulta, entre em contacto com o Serviço de Assistência Técnica da Cecotec através do número de telefone +34 96 321 07 28.

8. COPYRIGHT

Os direitos de propriedade intelectual dos textos deste manual pertencem à CECOTEC INNOVACIONES, S.L. Todos os direitos reservados. O conteúdo desta publicação não pode, no todo ou em parte, ser reproduzido, armazenado num sistema de recuperação, transmitido ou distribuído por qualquer meio (eletrónico, mecânico, fotocópia, gravação ou similar) sem a autorização prévia da CECOTEC INNOVACIONES, S.L.

1. ONDERDELEN EN COMPONENTEN

Fig. 1
1. Aan/uitknop
2. Handgreep
3. Telescopische metalen buis
4. Vuilreservoir
5. Zuigvoet
6. Accessoire voor hoeken
7. Accessoire voor meubels
8. Muurbeugel

OPMERKING
De afbeeldingen in deze handleiding zijn schematische voorstellingen en komen mogelijk niet exact overeen met het product.

2. VÓÓR U HET APPARAAT GEBRUIKT

- Haal het product uit de doos.
- Reinig de binnen- en buitenkant van het toestel met een vochtige doek en droog het daarna.
- Controleer of het toestel geen zichtbare schade vertoont. Indien u schade waarneemt, contacteer onmiddellijk de technische dienst van Cecotec voor aanbevelingen of voor de reparatie van het toestel.
- Rol de kabel volledig uit.

Het toestel monteren

- Zorg ervoor dat het apparaat tijdens de montage van de onderdelen niet op het lichtnet is aangesloten.
- Sluit het uiteinde van de metalen buis aan op het toestel.
- Sluit de stofzuigermond aan op het andere uiteinde.

3. WERKING

- Druk op de aan/uit knop om het apparaat in te schakelen.
- Pas de hoek tussen de borstel en het toestel aan door aan de handgreep te draaien.
- Druk opnieuw op de aan/uitknop om het apparaat uit te schakelen.

Stofzuigen van de vloer

- De stofzuigermond beschikt over 2 standen:
- Harde vloeren
- Tapijten

Fig. 2
Stand 1: harde vloeren (met haar)
Fig. 3
- Stand 2: tapijten (zonder haar)
- Gebruik het toestel als handstofzuiger om sofa's, zetels, meubelen en dergelijke schoon te maken. Hiervoor trekt u de metalen buis uit het toestel en steekt u eender welk accessoire rechtstreeks in het toestel.

Legen en reinigen van het vuilreservoir. Fig. 4

1. Trek de stekker van het apparaat uit het stopcontact.
2. Open het compartiment onderaan de behuizing door voorzichtig aan het lipje "CLEAN" te trekken. Leeg het vuilreservoir.

Reiniging van het beschermende filter. Verwijder de plastiek beschermingsfilter door hem tegenwijzerzin te draaien.

3. Reinig de filter met een (papieren) doek, of was hem met lauw water.

Reiniging van het hoogrendementsfilter. Verwijder de filter voor hoge efficiëntie door hem in tegenwijzerzin te draaien en reinig hem met een (papieren) doek. Verwijder aangekoekt vuil met lauw water, zonder zeep of detergent.

Let op
Als het hoogrendementsfilter met water is gewassen, laat het dan ten minste 24 uur drogen voordat u het terugplaatst. Stel de filter niet bloot aan direct zonlicht om hem te drogen.

4. Zet de filter voor hoge efficiëntie en de plastiek beschermingsfilter terug op hun plaats en draai wijzerzin om ze vast te zetten.

Reiniging motorbeschermingsfilter. Om de motorbeschermingsfilter te verwijderen, draait u het deksel achteraan tegenwijzerzin en verwijdert u de filter.

5. Om te reinigen tikt u er voorzichtig op of gebruikt u een (papieren) doek. Zet de filter terug op zijn plaats en draai het deksel achteraan wijzerzin om het vast te zetten.

4. SCHOONMAAK EN ONDERHOUD

- Geen enkel onderdeel van het apparaat is geschikt voor de vaatwasser of wasmachine.
- Gebruik geen elektrische verwarming om het toestel te drogen.
- Gebruik geen schurende sponzen, poeders of schoonmaakproducten om het product te reinigen.
- Gebruik een zachte en vochtige doek om de buitenkant van het toestel schoon te maken.
- Zorg ervoor dat er geen water in de stofzuiger komt.
- Zorg ervoor dat het apparaat volledig is afgekoeld en schoon is voordat u het opbergt.
- Wikkel het snoer niet rond het toestel, dit kan de kabel beschadigen.
- Bewaar het toestel op een koele en droge plaats en buiten het bereik van kinderen.

5. TECHNISCHE SPECIFICATIES

Model: ThunderBrush
Referentie van het product: 05666
600 W, 220-240 V~, 50/60 Hz
Gemaakt in China / Ontworpen in Spanje.
Technische specificaties kunnen zonder voorafgaande kennisgeving worden gewijzigd om de productkwaliteit te verbeteren.

6. RECYCLAGE VAN HUISHOUDTOESTELLEN



Dit symbool geeft aan dat, volgens de geldende voorschriften, het product en/of de batterij gescheiden van het huisvuil moeten worden afgevoerd. Wanneer dit product het einde van zijn levensduur bereikt, dient u de batterijen/accu's te verwijderen en het naar een door de plaatselijke autoriteiten aangewezen inzamelpunt te brengen.
Voor gedetailleerde informatie over de aangewezen manier om elektrische apparaten en/of hun batterijen moet de consument de plaatselijke overheid contacteren.
Naleving van de bovenstaande richtsnoeren zal bijdragen tot de bescherming van het milieu.

7. GARANTIE EN TECHNISCHE ONDERSTEUNING

Cecotec is aansprakelijk tegenover de eindgebruiker of consument voor elk gebrek aan overeenstemming dat bestaat op het ogenblik van de levering van het product onder de voorwaarden, bepalingen en termijnen die zijn vastgelegd in de toepasselijke regelgeving.
Het wordt aanbevolen reparaties te laten uitvoeren door gekwalificeerd personeel.
Als u ooit een incident met het product ontdekt of vragen hebt, neem dan contact op met de officiële Technische Assistentie van Cecotec via het telefoonnummer +34 96 321 07 28.

8. COPYRIGHT

De intellectuele eigendomsrechten op de teksten in deze handleiding behoren toe aan CECOTEC INNOVACIONES, S.L. Alle rechten voorbehouden. De inhoud van deze publicatie mag niet, geheel of gedeeltelijk, worden verveelvoudigd, opgeslagen in een geautomatiseerd gegevensbestand, doorgegeven of verspreid op welke wijze dan ook (elektronisch, mechanisch, door fotokopieën, opnamen en dergelijke) zonder voorafgaande toestemming van CECOTEC INNOVACIONES, S.L.

POLSKI

1. CZĘŚCI I KOMPONENTY

Rys. 1

1. Przycisk zasilania
2. Uchwyt
3. Wysuwana metalowa rura
4. Zbiornik na zanieczyszczenia
5. Podstawa ssąca
6. Akcesorium do krawędzi
7. Akcesorium do mebli
8. Uchwyt ścienny

UWAGA

Grafika tej instrukcji obsługi tak jak rysunki w niej zawarte, są schematyczną prezentacją i możliwe, że nie będą się zgadzać dokładnie wraz z produktem.

2. PRZED UŻYCIEM

- Wyjmij produkt z pudełka.
- Wyczyść urządzenie wewnątrz i na zewnątrz wilgotną szmatką, a następnie wysusz.
- Sprawdź urządzenie pod kątem widocznych uszkodzeń Jeśli tak, skontaktuj się z Działem Pomocy Technicznej Cecotec jak najszybciej, aby uzyskać zalecenia dotyczące produktu lub naprawy.
- Całkowicie rozwiń kabel.

Montaż produktu

- Upewnij się, że urządzenie nie jest podłączone do gniazdka elektrycznego podczas montażu komponentów.
- Włóż jeden koniec rurki do głównego korpusu produktu.
- Przymocuj podstawę próżniową do drugiego końca rury.

3. FUNKCJONOWANIE

- Naciśnij przycisk zasilania, aby włączyć urządzenie.
- Wyreguluj kąt między szczotką ssącą a korpusem, obracając uchwyt.
- Naciśnij ponownie przycisk zasilania, aby wyłączyć urządzenie.

Odkurzanie podłogi

- Przyssawka ma dwie pozycje:
- Twarde podłogi
- Dywany

Rys. 2

Pozycja 1: twarde podłogi (przedłożone włosie)

Rys. 3
- Pozycja 2: Dywan (skrócone włosie)
- Używaj urządzenia jako odkurzacza ręcznego do czyszczenia sof, foteli, mebli itp. Aby to zrobić, po prostu zdejmij wysuwaną metalową rurkę i włóż dowolne akcesoria bezpośrednio do głównego korpusu.

Opróżnianie i czyszczenie zbiornika na zanieczyszczenia Rys. 4

1. Odłącz urządzenie od gniazdka elektrycznego.
2. Otwórz komorę na dole korpusu głównego, delikatnie pociągając zakładkę „CLEAN". Usuń brud ze zbiornika.

Czyszczenie filtra ochronnego. Usuń ochronny plastikowy filtr, obracając go w kierunku przeciwnym do ruchu wskazówek zegara.

3. Filtr ochronny należy czyścić szmatką lub papierem, można go również umyć ciepłą wodą.

Czyszczenie wysokowydajnego filtra. Wyjmij filtr wysokowydajny, obracając go w kierunku przeciwnym do ruchu wskazówek zegara i wyczyść szmatką lub papierem. Jeśli brud jest głęboko zasklepiony, możesz go zmyć letnią wodą, bez użycia detergentów czy mydła.

Ostrzeżenie
Jeśli myjesz wysokowydajny filtr wodą, pozostaw go do wyschnięcia na co najmniej 24 godziny przed wymianą. Aby wysuszyć filtr, nie wystawiaj go na bezpośrednie działanie promieni słonecznych.

4. Załóż z powrotem wysokowydajny filtr i plastikowy filtr ochronny i obróć zgodnie z ruchem wskazówek zegara, aby zablokować.

Czyszczenie filtra ochronnego silnika. Aby wyjąć filtr ochronny silnika, obróć tylną pokrywę w kierunku przeciwnym do ruchu wskazówek zegara i wyjmij filtr.

5. Aby go wyczyścić, delikatnie postukaj lub użyj szmatki lub papieru. Włóż filtr z powrotem na miejsce, załóż tylną pokrywę i obróć ją zgodnie z ruchem wskazówek zegara, aby go zamocować.

4. CZYSZCZENIE I KONSERWACJA

- Nie myj żadnej części urządzenia w pralce ani zmywarce.
- Nie używaj do suszenia grzejnika elektrycznego.
- Nie używaj gąbek, detergentów w proszku ani żrących środków czyszczących do czyszczenia prodkutu.
- Użyj miękkiej, wilgotnej szmatki do czyszczenia zewnętrznej części produktu.
- Nie dopuścić do przedostania się wody do odkurzacza.
- Upewnij się, że produkt jest całkowicie chłodny i suchy przed przechowywaniem.

- Nie owijaj przewodu wokół produktu, może to spowodować uszkodzenie.
- Przechowuj urządzenie w chłodnym, suchym miejscu, w miejscu niedostępnym dla dzieci.

5. SPECYFIKACJA TECHNICZNA

Model: ThunderBrush
Referencja produktu: 05666
600 W, 220-240 V~, 50/60 Hz
Wyprodukowano w Chinach | Zaprojektowano w Hiszpanii
Specyfikacje techniczne mogą ulec zmianie bez wcześniejszego powiadomienia w celu poprawy jakości produktu.

6. RECYKLING SPRZĘTU AGD



Ten symbol oznacza, że zgodnie z obowiązującymi przepisami produkt i/lub baterię należy utylizować oddzielnie od odpadów domowych. Kiedy produkt osiągnie koniec okresu użytkowania, należy wyjąć baterie/baterie/akumulatory i przekazać go do punktu zbiórki wyznaczonego przez władze lokalne.
Aby uzyskać szczegółowe informacje na temat najbardziej odpowiedniego sposobu utylizacji sprzętu gospodarstwa domowego i / lub odpowiednich baterii, konsument powinien skontaktować się z lokalnymi władzami.
Przestrzeganie powyższych wytycznych pomoże chronić środowisko.

7. GWARANCJA I SERWIS POMOCY TECHNICZNEJ

Cecotec odpowie użytkownikowi lub konsumentowi końcowemu za wszelkie niezgodności występujące w momencie dostawy produktu na warunkach i terminach określonych w obowiązujących przepisach.
Zaleca się, aby naprawy były przeprowadzane przez wyspecjalizowany personel.
Jeśli wykryjesz problem z produktem lub masz jakiekolwiek pytania, skontaktuj się z oficjalnym Serwisem Pomocy Technicznej Cecotec pod numerem telefonu +34 96 321 07 28.

8. COPYRIGHT

Prawa własności intelektualnej do tekstów tej instrukcji obsługi należą do CECOTEC INNOVACIONES, S.L. Wszelkie prawa zastrzeżone. Treść niniejszej publikacji nie może być w całości ani w części reprodukowana, przechowywana w systemie wyszukiwania, przekazywana lub rozpowszechniana w jakikolwiek sposób (elektroniczny, mechaniczny, fotokopiowany, nagrywany lub podobny) bez uprzedniej zgody CECOTEC INNOVACIONES, SL

1. ČÁSTI A SLOŽENÍ

Obr. 1

1. Tlačítko zapnutí
2. Rukojeť
3. Kovová prodlužovací trubice
4. Nádoba na nečistoty
5. Základna vysávání
6. Příslušenství na rohy
7. Příslušenství na nábytek
8. Držák na zeď

POZNÁMKA

Grafika v této příručce je schematickým znázorněním a nemusí přesně odpovídat výrobku.

2. PŘED POUŽITÍM

- Vyjměte přístroj z krabice.
- Vyčistěte přístroj zevnitř i zvenčí vlhkým hadříkem a následně ho vysušte.
- Prohlédněte přístroj, jestli není poškozen. Pokud poškození najdete, kontaktujte oficiální Asistenční technický servis Cecotec, pro doporučení a nebo opravu přístroje.
- Zcela odmotejte kabel.

Montáž produktu

- Ujistěte se, že zařízení není během montáže součástí připojeno k elektrické síti.
- Vložte jeden konec kovové trubice do hlavního těla přístroje.
- Připojte základnu vysávání do druhého konce trubice.

3. FUNGOVÁNÍ

Stiskněte tlačítko zapnutí pro zapnutí přístroje.

- Přizpůsobte úhel vysávacího kartáče a těla natočením rukojeti.

Znovu stiskněte tlačítko zapnutí pro vypnutí přístroje.

Vysávání podlahy

- Vysávací základna má dvě pozice:
- Tvrdé podlahy
- Koberce

Obr. 2

Pozice 1: tvrdé podlahy (dlouhé štětiny).

Obr. 3
- Pozice 2: koberce (krátké štětiny).
- Použijte přístroj jako ruční vysavač pro vysávání pohovek, křesel, nábytku, atd. Abyste tak učinili, jednoduše vyjměte kovovou prodlužovací trubici a vložte jakékoli příslušenství přímo do těla vysavače.

Vyčištění a vyprázdnení nádoby na nečistoty Obr. 4

1. Odpojte přístroj od elektrického přívodu.
2. Otevřete přihrádku ve spodní části hlavního tělesa jemným zatažením za záložku „CLEAN". Vyprázdněte nádobu na nečistoty.

Čištění ochranného filtru. Vyjměte ochranný plastový filtr otočením v protisměru hodinových ručiček.

3. Vyčistěte ochranný filtr hadříkem nebo papírem, také ho můžete umýt vlažnou vodou.

Čištění vysoce účinného filtru. Vyjměte ochranný plastový filtr otočením v protisměru hodinových ručiček a vyčistěte ho hadříkem nebo papírem. Pokud je nečistota příliš přilnula, můžete nádobu umýt vlažnou vodou bez detergentu nebo mýdla.

Upozornění
Pokud budete čistit vysoce účinný filtr vodou, nechejte ho uschnout minimálně 24 hodin než ho vrátíte do přístroje. Abyste filtr vysušili, nevystavujte ho přímému slunečnímu záření.

4. Vraťte vysoce účinný filtr a plastový ochranný filtr na své místo a otočte ho ve směru hodinových ručiček, abyste je připevnili.

Čištění ochranného filtru motoru. Abyste vyjmuli ochranný filtr motoru, otočte zadním krytem v protisměru hodinových ručiček a filtr vytáhněte.

5. Abyste ho vyčistili, lehce ho vyklepejte nebo použijte hadřík nebo papír. Vraťte vysoce účinný filtr na své místo, vraťte zadní kryt na své místo a otočte ho ve směru hodinových ručiček, abyste je připevnili.

4. ČIŠTĚNÍ A ÚDRŽBA

- Nedávejte žádnou část přístroje do myčky nebyo pračky.
- Nepoužívejte elektrické topení, abyste části usušili.
- Nepoužívejte houby, prášky nebo abrazivní čistící prostředky na čištění tohoto přístroje.
- Použijte jemný vlhký hadřík pro čištění venkovní části přístroje.
- Nedovolte, aby se do přístroje dostala voda.
- Ujistěte se, že přístroj úplně vychladl a že je úplně suchý, než ho uskladníte.
- Neomotávejte kabel kolem přístroje. Mohli byste ho poškodit.
- Uchovejte přístroj na suchém a bezpečném místě, kde bude z dosahu dětí.

5. TECHNICKÉ SPECIFIKACE

MODEL: ThunderBrush
Reference produktu: 05666
600 W, 220-240 V~, 50/60 Hz
Vyrobeno v Číně | Navrženo ve Španělsku
Technické specifikace se mohou změnit bez předchozího upozornění za účelem zlepšení kvality produktu.

6. RECYKLACE ELEKTROSPOTŘEBIČŮ



Tento symbol označuje, že podle platných předpisů musí být výrobek a/nebo baterie likvidovány odděleně od domovního odpadu. Po skončení životnosti tohoto výrobku byste měli baterie/akumulátory vyjmout a odnést na sběrné místo určené místními úřady.
Podrobné informace o tom, jak správně likvidovat elektrická a elektronická zařízení a/nebo baterie, by měli spotřebitelé získat od místních úřadů.
Dodržování výše uvedených pokynů přispěje k ochraně životního prostředí.

7. ZÁRUKA A TECHNICKÝ SERVIS

Společnost Cecotec odpovídá konečnému uživateli nebo spotřebiteli za jakýkoli nesoulad, který existuje v době dodání výrobku za podmínek a ve lhůtách stanovených platnými předpisy.
Doporučuje se, aby opravy prováděl kvalifikovaný personál.
Pokud zjistíte incident s produktem nebo máte nějaké dotazy, kontaktujte oficiální službu technické pomoci společnosti Cecotec na telefonním čísle +34 96 321 07 28.

8. COPYRIGHT

Práva duševního vlastnictví k textům v této příručce patří společnosti CECOTEC INNOVACIONES, S.L. Všechna práva jsou vyhrazena. Obsah této publikace nesmí být, zčásti nebo jako celek, reprodukován, ukládán do systému obnovy, přenášen nebo distribuován žádnými prostředky (elektronicky, mechanicky, fotokopírováním, nahráváním nebo podobným způsobem) bez předchozího souhlasu společnosti CECOTEC INNOVACIONES, S.L.

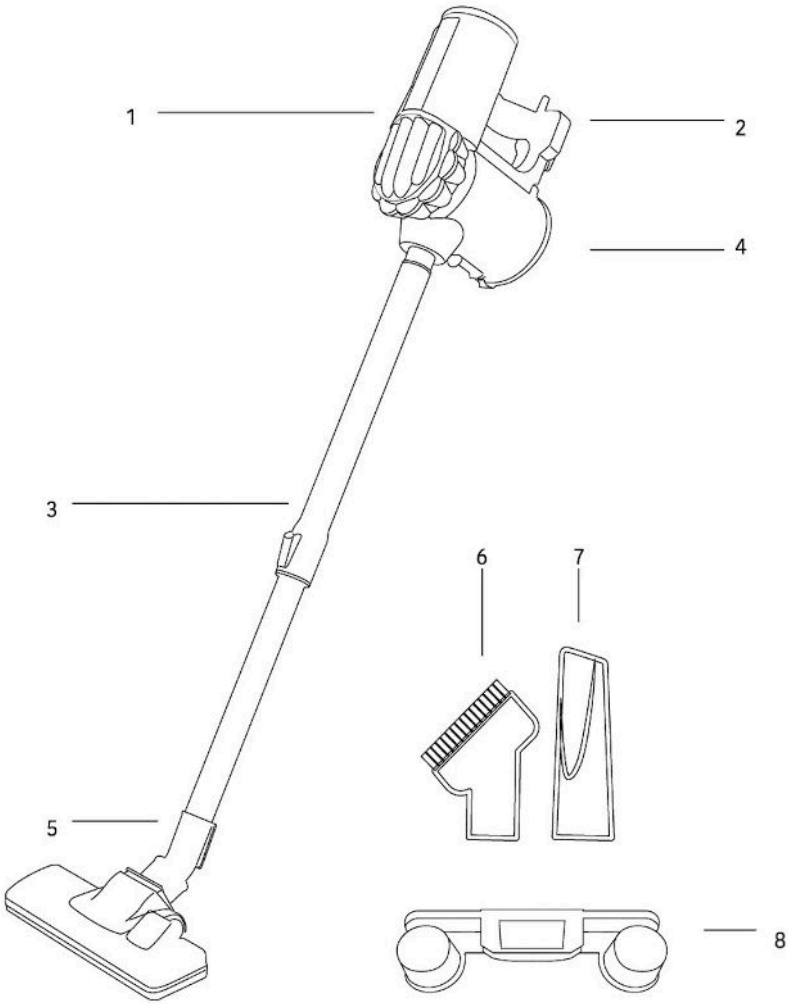

Fig./Img./Abb./Afb./ Rys./Obr. 1

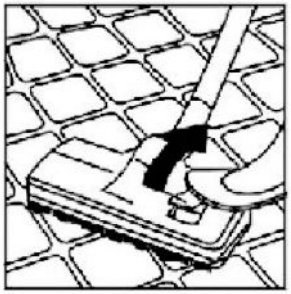

Fig./Img./Abb./Afb./ Rys./Obr. 2

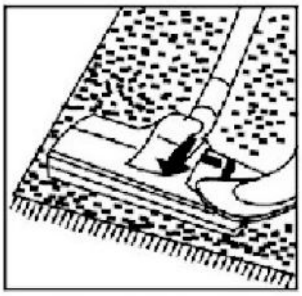

Fig./Img./Abb./Afb./ Rys./Obr. 3

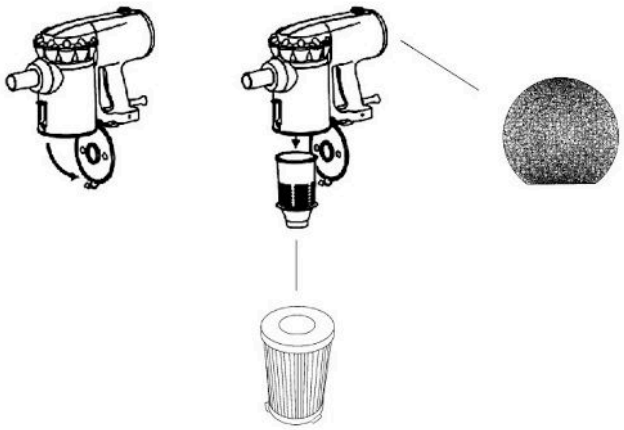

Fig./Img./Abb./Afb./ Rys./Obr. 4

www.cecotec.es

Cecotec Innovaciones S.L.
Av. Reyes Católicos, 60
46910, Alfafar (Valencia), Spain

SF01230606