CONGA

CONGA ROCKSTAR CYCLONIC X-TREME

Aspirador de trineo/Canister vacuum cleaner



cecotec

Manual de instrucciones
Instruction manual
Manuel d'instructions
Bedienungsanleitung
Manuale di istruzioni
Manual de instruções
Handleiding
Instrukcja obsługi
Návod k použití

Instrucciones de seguridad 4
Safety instructions 7
Instructions de sécurité 10
Sicherheitshinweise 13
Istruzioni di sicurezza 16
Instruções de segurança 19
Veiligheidsvoorschriften 22
Instrukcje bezpieczeństwa 25
Bezpečnostní pokyny 28

ÍNDICE

1. Piezas y componentes 31
2. Antes de usar 31
3. Montaje del producto 32
4. Funcionamiento 32
5. Limpieza y mantenimiento 33
6. Especificaciones técnicas 33
7. Reciclaje de aparatos eléctricos y electrónicos 33
8. Garantía y SAT 34
9. Copyright 34

INDEX

1. Parts and components 35
2. Before use 35
3. Product assembly 36
4. Operation 36
5. Cleaning and maintenance 37
6. Technical specifications 37
7. Disposal of old electrical and electronic appliances 37
8. Technical support and warranty 38
9. Copyright 38

SOMMAIRE

1. Pièces et composants 39
2. Avant utilisation 39
3. Montage de l'appareil 40
4. Fonctionnement 40
5. Nettoyage et entretien 41
6. Spécifications techniques 41
7. Recyclage des équipements électriques et électroniques 41
8. Garantie et SAV 42
9. Copyright 42

INHALT

1. Teile und Komponenten 43
2. Vor dem Gebrauch 43
3. Montage des Produkts 44
4. Bedienung 44
5. Reinigung und Wartung 45
6. Technische Spezifikationen 45
7. Recycling von Elektro- und Elektronikgeräten 45
8. Garantie und Kundendienst 46
9. Copyright 46

INDICE

1. Parti e componenti 47
2. Primo uso 47
3. Montaggio dell'apparecchio 48
4. Funzionamento 48
5. Pulizia e manutenzione 49
6. Specifiche tecniche 49
7. Riciclaggio di apparecchiature elettriche ed elettroniche 49
8. Garanzia e supporto tecnico 50
9. Copyright 50

ÍNDICE

1. Peças e componentes 51
2. Antes de usar 51
3. Montagem do aparelho 52
4. Funcionamento 52
5. Limpeza e manutenção 53
6. Especificações técnicas 53
7. Reciclagem de produtos elétricos e eletrónicos 53
8. Garantia e SAT 54
9. Copyright 54

INHOUD

1. Onderdelen en componenten 55
2. Vóór u het apparaat gebruikt 55
3. Het toestel monteren 56
4. Werking 56
5. Schoonmaak en onderhoud 57
6. Technische specificaties 57
7. Recycling van elektrische en elektronische apparatuur 57
8. Garantie en technische ondersteuning 58
9. Copyright 58

SPIS TREŚCI

1. Części i komponenty 59
2. Przed użyciem 59
3. Montaż produktu 60
4. Funkcjonowanie 60
5. Czyszczenie i konserwacja 61
6. Dane techniczne 61
7. Recykling urządzeń elektrycznych i elektronicznych 61
8. Gwarancja i Serwis techniczny 62
9. Copyright 62

OBSAH

1. Části a složení 63
2. Před použitím 63
3. Montáž produktu 64
4. Provoz 64
5. Čištění a údržba 65
6. Technické specifikace 65
7. Recyklace elektrických a elektronických zařízení 65
8. Záruka a technický servis 66
9. Copyright 66

INSTRUCCIONES DE SEGURIDAD

Lea las siguientes instrucciones atentamente antes de usar el aparato. Guarde este manual para futuras referencias o nuevos usuarios.

- Este aparato pueden utilizarlo niños con edad de 8 años y superior y personas con capacidades físicas, sensoriales o mentales reducidas o falta de experiencia y conocimiento, si se les ha dado la supervisión o formación apropiadas respecto al uso del aparato de una manera segura y comprenden los peligros que implica. Los niños no deben jugar con el aparato. La limpieza y el mantenimiento a realizar por el usuario no deben ser realizados por niños sin supervisión.
- Este aparato está diseñado exclusivamente para uso doméstico quedando excluido su uso en bares, restaurantes, granjas, hoteles, moteles y oficinas.
- Inspeccione el cable de alimentación regularmente en busca de daños visibles, especialmente el cable, la clavija y la envolvente del enchufe. Si el cable presenta daños debe ser sustituido por el Servicio de Asistencia Técnica oficial de Cecotec para evitar cualquier tipo de peligro.
- No intente reparar el aparato por su propia cuenta. Póngase en contacto con el Servicio de Asistencia Técnica oficial de Cecotec para cualquier duda.
- Apague y desenchufe el aparato de la fuente de alimentación cuando no se vaya a utilizar por un tiempo, antes de limpiarlo, antes de montar o desmontar los componentes y antes de realizar el mantenimiento. No deje el aparato desatendido cuando esté conectado a una toma de corriente.

- Asegúrese de que el voltaje de red coincida con el voltaje especificado en la etiqueta de clasificación del aparato y de que el enchufe tenga toma de tierra.
- No utilice el aparato si se ha caído o si muestra algún daño visible.
- No utilice ningún accesorio que no haya sido recomendado por Cecotec ya que podría ocasionar daños.
- No coloque el aparato cerca de fuentes de calor, sustancias inflamables, superficies mojadas donde pueda caer al agua, ni permita que entre en contacto con agua u otros líquidos. No lo utilice en el exterior.
- No utilice el aparato para aspirar líquidos, cerillas encendidas, colillas, ceniza caliente ni sobre superficies mojadas.
- Deje de utilizar el aparato si percibe un sonido anormal o una temperatura más alta de lo normal.
- Mantenga la salida del aire libre de obstáculos para evitar la pérdida de potencia de succión.
- Revise el tubo de aspiración regularmente para asegurar que no esté obstruido.
- Tenga especial cuidado al utilizar el aparato cerca de escaleras.
- No bloquee las aperturas del aparato ni obstruya el flujo de aire. Mantenga las aberturas libres de objetos, y no las tapone con ropa o los dedos.
- No sumerja el cable, el enchufe o cualquier otra parte del aparato en agua o cualquier otro líquido, ni exponga las conexiones eléctricas al agua. Asegúrese de que tiene las manos completamente secas antes de tocar el enchufe o encender el aparato.
- No arrastre el aparato tirando del cable. No use el cable como asa. No deje que el cable se quede atrapado entre

la puerta y el marco y no lo estire por encima de bordes afilados o esquinas. No pase el producto por encima del cable de alimentación. Mantenga el cable alejado de fuentes de calor.

- No aspire objetos duros o afilados como cristal, tornillos, o monedas, ni carbones calientes, cigarrillos, cerillas o cualquier otro objeto caliente que desprenda humo o esté ardiendo.
- No use el producto si los filtros no están bien colocados.
- Utilice el aparato solo sobre superficies secas y en interiores.
- No la utilice para cualquier fin distinto de los descritos en este manual.
- No utilice el aspirador para limpiar mascotas o cualquier animal.
- ADVERTENCIA: si los agujeros de succión del producto, la manguera o el tubo telescópico están bloqueados, apague el aspirador y retire la sustancia que los esté bloqueando antes de volver a utilizar el producto.
- Antes de poner en marcha el aparato, asegúrese de retirar los objetos grandes o afilados que puedan dañar el depósito de polvo y la manguera.
- ADVERTENCIA: sujete el enchufe al rebobinar el cable para evitar que se dañe.

SAFETY INSTRUCTIONS

Before using the appliance, read the following instructions carefully. Keep this instruction manual for future reference or new users.

- This appliance can be used by children aged 8 years and above and persons with reduced physical, sensory, or mental capabilities or lack of experience and knowledge if they have been given supervision or instruction concerning use of the appliance in a safe way and understand the hazards involved. Children must not play with the appliance. Cleaning and user maintenance should not be carried out by unsupervised children.
- This device is designed for domestic use only and is not intended for bars, restaurants, farmhouses, hotels, motels, and offices.
- Inspect the power cable regularly for visible damage, especially the plug and its housing. If the cable is damaged, it must be replaced by the official Cecotec Technical Support Service to avoid any danger.
- Do not try to repair the appliance by yourself. Contact the official Cecotec Technical Support Service for advice.
- Turn off and unplug the appliance from the mains supply when it is not going to be used for a long period of time, before cleaning or repairing, before attaching components, and before carrying out maintenance tasks. Do not leave the appliance unattended when plugged to a power outlet.
- Make sure that the mains voltage matches the voltage stated on the rating label of the appliance and that the wall outlet is earthed.
- Do not use the appliance if it has been dropped or if there are any visible signs of damage.

- Do not use any accessory that has not been recommended by Cecotec, as they might cause injuries or damage.
- Do not place the appliance close to heat sources, flammable substances, or wet surfaces where it could fall, nor allow it to come into contact with water or other liquids. Do not use outdoors.
- Do not use the appliance to vacuum liquids, lit matches, cigarette ends, hot ash, or on wet surfaces.
- Stop using the appliance if you notice an abnormal sound or sense a temperature higher than usual.
- Keep the air outlet unblocked to avoid losing suction power.
- Check the suction tube from time to time to make sure it is not blocked.
- Take special care when using the appliance near stairs.
- Do not block the appliance openings or airflow. Keep openings free of any objects, and do not block them with clothes or your fingers.
- Do not immerse the cable, plug, or any other part of the appliance in water or any other liquid or expose electrical connections to water. Make sure your hands are dry before handling the plug or switching on the appliance.
- Do not drag the appliance by the cable. Do not use the power cable as handle. Do not allow the cable to get caught between the door and the frame and do not stretch the it over sharp edges or corners. Do not crush the power cable with the full weight of the appliance. Keep the cable away from heat sources.
- Do not vacuum hard or sharp objects such as glass, screws, or coins, or hot coals, cigarettes, matches, or any other hot smoking or burning objects.
- Do not use the appliance without the filters properly fitted.

- Use the appliance only on dry surfaces and indoors.
- Do not use it for any purpose other than those described in this manual.
- Do not use the vacuum cleaner to clean pets or any animal.
- WARNING: if the appliance's suction openings, the hose, or the telescopic tube are obstructed, turn off the vacuum cleaner and remove the obstruction before resuming use.
- Before starting up the appliance, be sure to remove any large or sharp objects that could damage the dust tank and hose.
- WARNING: hold the plug when rewinding the cable to avoid damaging the former.

INSTRUCTIONS DE SÉCURITÉ

Veuillez lire les instructions suivantes avec attention avant d'utiliser l'appareil. Gardez bien ce manuel pour de futures références ou pour tout nouvel utilisateur.

- Cet appareil peut être utilisé par des enfants de 8 ans et plus et par des personnes aux capacités physiques, mentales ou sensorielles réduites, ou sans expérience ni connaissances s'ils sont surveillés et/ou ont reçu les informations nécessaires à l'utilisation correcte de l'appareil et qu'ils ont bien compris les risques qu'il implique. Empêchez les enfants de jouer avec le produit. Le nettoyage et l'entretien du produit ne peuvent pas être menés à terme par les enfants.
- Cet appareil est conçu pour un usage domestique uniquement et ne doit pas être utilisé dans les bars, restaurants, fermes, hôtels, motels et bureaux.
- Examinez régulièrement le câble d'alimentation pour détecter tout dommage visible, en particulier le câble, la fiche et le boîtier de la fiche. Si le câble présente des dommages, il doit être remplacé par le Service d'Assistance Technique officiel de Cecotec pour éviter tout type de danger.
- N'essayez pas de réparer l'appareil vous-même. Veuillez contacter le Service Après-Vente Officiel de Cecotec pour tout doute ou renseignement.
- Éteignez et débranchez l'appareil de la source d'alimentation lorsque vous n'allez pas l'utiliser pendant longtemps, avant de le nettoyer, de monter ou de démonter les composants et avant de procéder à l›entretien. Ne laissez pas l›appareil sans surveillance lorsqu›il est branché à une prise de courant.

- Assurez-vous que le voltage du réseau coïncide avec le voltage spécifié sur l'étiquette de classification de l'appareil et que la prise possède une connexion à terre.
- N'utilisez pas l'appareil s'il est tombé ou s'il présente des dommages.
- N'utilisez aucun accessoire qui ne soit pas recommandé par Cecotec, cela pourrait endommager le produit.
- Ne placez pas l'appareil près de sources de chaleur, substances inflammables, surfaces mouillées où des gouttes d'eau pourraient tomber et ne le laissez pas entrer en contact avec de l'eau ni avec aucun autre liquide. Ne l'utilisez pas en extérieur.
- N'utilisez pas l'appareil pour aspirer des liquides, des allumettes encore allumées, des mégots, ou de la cendre chaude. N'aspirez pas non plus sur des surfaces mouillées.
- Arrêtez d'utiliser l'appareil si vous entendez un bruit bizarre lors de son utilisation ou que vous vous rendez compte que la température de l'appareil est plus élevée que d'habitude.
- Maintenez la sortie d'air dégagée de tous types d'obstacles afin d'éviter la perte de puissance d'aspiration.
- Veuillez examiner le tube d'aspiration de temps en temps pour vous assurer qu'il n'est pas bloqué.
- Faites bien attention lorsque vous utilisez l'appareil près d'un escalier.
- Ne bloquez pas les ouvertures de l'appareil et n'obstruez pas le flux d'air. Maintenez les ouvertures dégagées : sans objets et ne le recouvrez pas avec des vêtements ni avec les doigts.
- Ne submergez ni le câble, ni la fiche ni aucune autre partie de l'appareil dans de l'eau ni dans aucun autre liquide, ni n'exposez les connexions électriques à l'eau. Assurez-vous

d'avoir les mains complètement sèches avant de toucher la fiche ou d'allumer l'appareil.
- Ne traînez pas l'appareil en tirant sur le câble. N'utilisez pas le câble en tant que poignée. Ne laissez pas le câble se coincer entre la porte et le cadre et ne le tirez pas sur des bords pointus. Ne placez pas le produit au-dessus du câble d'alimentation. Maintenez le câble éloigné des sources de chaleur.
- N'aspirez pas d'objets durs ou pointus tels que du verre, des vis ou des pièces, ni de charbon chaud, de cigarettes, d'allumettes ou tout autre objet chaud, brûlant ou qui émet de la fumée.
- N'utilisez pas le produit si les filtres ne sont pas correctement installés.
- Utilisez l'appareil uniquement sur des surfaces sèches et à l'intérieur.
- Ne l'utilisez pas à d'autres fins que celles décrites dans ce manuel.
- N'utilisez pas l'aspirateur sur les animaux domestiques ou autres.
- AVERTISSEMENT : si les orifices d'aspiration du produit, le tuyau ou le tube télescopique sont bloqués, éteignez l'aspirateur et enlevez la substance qui les obstrue avant d'utiliser le produit à nouveau.
- Avant de mettre l'appareil en marche, retirez tout objet qui pourrait endommager le réservoir de saleté et le tuyau.
- AVERTISSEMENT : tenez la fiche lorsque vous enroulez le câble pour éviter de l'endommager.

SICHERHEITSHINWEISE

Lesen Sie die folgenden Anweisungen sorgfältig durch, bevor Sie das Gerät benutzen. Bewahren Sie diese Bedienungsanleitung zum Nachschlagen oder für neue Benutzer auf.

- Dieses Gerät kann von Kindern ab 8 Jahren und darüber sowie von Personen mit verringerten physischen, sensorischen oder mentalen Fähigkeiten oder Mangel an Erfahrung und Wissen benutzt werden, wenn sie beaufsichtigt oder bezüglich des sicheren Gebrauchs des Geräts unterwiesen wurden und die daraus resultierenden Gefahren verstehen. Kinder dürfen nicht mit dem Gerät spielen. Die Reinigung und Wartung durch den Benutzer darf nicht von unbeaufsichtigten Kindern durchgeführt werden.
- Dieses Gerät ist nur für den Hausgebrauch bestimmt und darf nicht in Bars, Restaurants, Bauernhöfen, Hotels, Motels und Büros verwendet werden.
- Überprüfen Sie das Netzkabel regelmäßig auf sichtbare Schäden, insbesondere das Kabel, den Stecker und das Gehäuse des Steckers. Wenn das Kabel beschädigt ist, muss es durch den offiziellen technischen Kundendienst von Cecotec ersetzt werden, um jegliche Gefahr zu vermeiden.
- Versuchen Sie niemals das Gerät selbst zu reparieren. Sollten Sie Information benötigen bzw. Zweifel beseitigen kontaktieren Sie den offiziellen technischen Kundendienst.
- Schalten Sie das Gerät aus und ziehen Sie den Stecker aus dem Stromnetz, wenn Sie es längere Zeit nicht benutzen, bevor Sie es reinigen, bevor Sie Bauteile montieren oder demontieren und bevor Sie es warten. Lassen Sie das

Gerät nicht unbeaufsichtigt, wenn es an eine Steckdose angeschlossen ist.
- Vergewissern Sie sich, dass die Netzspannung mit der auf dem Typenschild des Geräts angegebenen Spannung übereinstimmt und dass die Steckdose geerdet ist.
- Verwenden Sie das Gerät nicht, wenn es heruntergefallen ist oder sichtbare Schäden aufweist.
- Verwenden Sie niemals Zubehörteile, die nicht von Cecotec empfohlen wurden, da sie Schäden verursachen könnten.
- Stellen Sie das Gerät nicht in der Nähe von Wärmequellen, entflammbaren Substanzen, nassen Oberflächen, wo es ins Wasser fallen kann, und lassen Sie es nicht mit Wasser oder anderen Flüssigkeiten in Berührung kommen. Verwenden Sie das Gerät nicht im Freien.
- Verwenden Sie das Gerät nicht für Flüssigkeiten, brennenden Streichhölzern, Zigarettenstummeln, heißer Asche oder auf nassen Oberflächen aufzusaugen.
- Stellen Sie die Verwendung des Geräts ein, wenn Sie ein ungewöhnliches Geräusch oder eine höhere Temperatur als normal feststellen.
- Halten Sie den Luftauslass frei von Hindernissen, um einen Verlust der Saugkraft zu vermeiden.
- Überprüfen Sie regelmäßig, ob die Ansaugleitung nicht verstopft ist.
- Seien Sie besonders vorsichtig, wenn Sie es in der Nähe von Treppen benutzen.
- Blockieren Sie nicht die Öffnungen des Geräts und behindern Sie nicht den Luftstrom. Halten Sie die Öffnungen frei von Gegenständen und blockieren Sie sie nicht mit Kleidung oder Fingern.
- Tauchen Sie das Netzkabel, den Stecker oder jegliche nicht entfernbaren Teile des Geräts nicht ins Wasser oder

andere Flüssigkeiten ein und lassen Sie die elektrischen Anschlüsse nicht mit Wasser in Berührung kommen. Stellen Sie sicher, dass Ihre Hände völlig trocken sind, bevor Sie die Steckdose berühren oder das Gerät einschalten.

- Ziehen Sie das Gerät nicht am Kabel. Verwenden Sie das Kabel als Griff. Achten Sie darauf, dass das Kabel nicht zwischen Tür und Rahmen eingeklemmt wird, und ziehen Sie das Kabel nicht über scharfe Kanten oder Ecken. Lassen Sie keinesfalls das Gerät über den Netzkabel übergehen. Halten Sie das Kabel von Wärmequellen fern.
- Saugen Sie keine harten oder scharfen Gegenstände wie Glas, Schrauben oder Münzen oder heiße Kohlen, Zigaretten, Streichhölzer oder andere heiße Rauch- oder Brenngegenstände auf.
- Verwenden Sie das Gerät nicht, wenn die Filter nicht ordnungsgemäß eingesetzt sind.
- Verwenden Sie das Gerät nur auf trockenen Oberflächen und in Innenräumen.
- Verwenden Sie es nur für die in diesem Handbuch beschriebenen Zwecke.
- Verwenden Sie den Staubsauger nicht zur Reinigung von Haustieren oder anderen Tieren.
- WARNUNG: Wenn die Ansaugöffnungen des Geräts, der Schlauch oder das Teleskoprohr verstopft sind, schalten Sie den Staubsauger aus und entfernen Sie die verstopfte Substanz, bevor Sie das Gerät wieder benutzen.
- Entfernen Sie vor der Inbetriebnahme des Geräts unbedingt alle großen oder scharfen Gegenstände, die den Staubbehälter und den Schlauch beschädigen könnten.
- WARNUNG: Halten Sie den Stecker beim Aufwickeln des Kabels fest, um eine Beschädigung des Kabels zu vermeiden.

ISTRUZIONI DI SICUREZZA

Prima di utilizzare l'apparecchio, leggere attentamente le seguenti istruzioni originali. Conservare questo manuale per consultazioni future o nuovi utenti.

- Questo apparecchio può essere usato da bambini a partire da 8 anni e da persone con ridotte capacità fisiche, sensoriali o mentali o con mancanza di esperienza e conoscenza, a condizione che siano supervisionati o istruiti sull'uso dell'apparecchio in modo sicuro e che comprendano i pericoli connessi. Non permettere ai bambini di giocare con l'apparecchio. La pulizia e la manutenzione non devono essere effettuate da bambini senza supervisione.
- Questo apparecchio è stato progettato solo per uso domestico e non può essere utilizzato in bar, ristoranti, aziende agricole, alberghi, motel e uffici.
- Controllare regolarmente che il cavo di alimentazione non presenti danni visibili, in particolare il cavo, la spina e l'alloggiamento della spina. Se il cavo presenta danni, dovrà essere sostituito dal servizio di Assistenza Tecnica ufficiale di Cecotec per evitare eventuali pericoli.
- Non cercare di riparare l'apparecchio per conto proprio. Per qualsiasi dubbio, contattare il Servizio di Assistenza Tecnica ufficiale di Cecotec.
- Spegnere e scollegare l'apparecchio dall'alimentazione quando non viene utilizzato per un certo periodo di tempo, prima di pulirlo, prima di montare o smontare i componenti e prima di effettuare la manutenzione. Non lasciare l'apparecchio incustodito quando è collegato a una presa di corrente.
- Assicurarsi che la tensione di rete corrisponda a quella

indicata sull'etichetta dell'apparecchio e che la presa di corrente sia dotata di messa a terra.
- Non utilizzare l'apparecchio se è caduto o se presenta danni visibili.
- Non utilizzare nessun accessorio non suggerito da Cecotec per evitare danni all'apparecchio.
- Non collocare l'apparecchio vicino a fonti di calore, sostanze infiammabili o superfici bagnate da cui possa cadere in acqua, né permettere che entri a contatto con acqua o altri liquidi. Non usare all'aperto.
- Non usare l'apparecchio per aspirare liquidi, fiammiferi accesi, mozziconi di sigaretta, cenere calda o su superfici bagnate.
- Smettere di usare l'apparecchio se si nota un suono anomalo o una temperatura più alta del normale.
- Mantenere l'uscita dell'aria libera da ostacoli per evitare la perdita di potenza di aspirazione.
- Controllare regolarmente il tubo di aspirazione per assicurarsi che non sia intasato.
- Fare particolare attenzione mentre si usa l'apparecchio vicino a scale.
- Non bloccare le aperture dell'apparecchio od ostruire il flusso d'aria. Tenere le aperture libere da oggetti e non bloccarle con vestiti o dita.
- Non sommergere il cavo, la spina o qualsiasi altra parte dell'apparecchio in acqua o all'interno di qualsiasi altro liquido, né esporre i componenti elettrici all'acqua. Verificare di avere le mani completamente asciutte prima di toccare la presa o accendere l'apparecchio.
- Non trascinare l'apparecchio tirando il cavo. Non utilizzare il cavo come manico. Non lasciare che il cavo si incastri tra la porta e il telaio della stessa e non stirarlo su bordi

affilati o angoli. Non passare l'apparecchio sopra il cavo di alimentazione. Mantenere il cavo lontano da fonti di calore.
- Non aspirare oggetti duri o affilati come vetro, viti o monete, né carboni ardenti, sigarette, fiammiferi o altri oggetti fumanti o incandescenti.
- Non utilizzare l'apparecchio se i filtri non sono montati correttamente.
- Utilizzare l'apparecchio solo su superfici asciutte e in ambienti chiusi.
- Non utilizzare l'apparecchio per scopi diversi da quelli descritti in questo manuale.
- Non utilizzare l'aspirapolvere per pulire animali.
- ATTENZIONE: se le fessure di aspirazione dell'apparecchio, il tubo flessibile o il tubo telescopico sono ostruiti, spegnere l'aspirapolvere e rimuovere l'ostruzione prima di riprendere l'uso.
- Prima di avviare l'apparecchio, assicurarsi di rimuovere eventuali oggetti grandi o affilati che possano danneggiare il serbatoio di raccolta sporco e il tubo flessibile.
- ATTENZIONE: quando si riavvolge il cavo, tenere la spina per evitare di danneggiarla.

INSTRUÇÕES DE SEGURANÇA

Leia atentamente as seguintes instruções originais antes de utilizar o aparelho. Guarde este manual para referências futuras ou novos utilizadores.

- Este aparelho pode ser utilizado por crianças a partir dos 8 anos de idade e por pessoas com capacidades físicas, sensoriais ou mentais reduzidas ou com falta de experiência e conhecimentos, se lhes tiver sido dada supervisão ou instruções relativas à utilização do aparelho de uma forma segura e compreendem os perigos envolvidos. Não permita que as crianças brinquem com o aparelho. A limpeza e manutenção do aparelho não devem ser efetuadas por crianças sem supervisão.
- Este aparelho foi desenhado apenas para uso doméstico e não para uso em cafés, restaurantes, quintas, hotéis, motéis e escritórios.
- Inspecione regularmente o cabo de alimentação para detetar danos visíveis, especialmente o cabo e a ficha. Se o cabo apresentar danos, deve ser substituído pelo Serviço de Assistência Técnica Oficial da Cecotec para evitar qualquer tipo de perigo.
- Não tente reparar o aparelho por conta própria. Por favor, contacte o Serviço de Assistência Técnica oficial da Cecotec se tiver alguma dúvida.
- Desligue e desconecte o produto da corrente elétrica quando não o for usar durante longos períodos de tempo, antes de o limpar, antes de montar ou desmontar os componentes e antes de realizar a manutenção. Não deixe o aparelho sem vigilância quando este estiver ligado a uma tomada.
- Certifique-se de que a tensão de rede coincida com a tensão especificada na etiqueta de classificação do

aparelho e de que a tomada tenha ligação à terra.
- Não utilize o produto se tiver caído ou se mostra algum dano visível.
- Não utilize nenhum acessório que não tenha sido recomendado pela Cecotec, já que poderá causar danos.
- Não utilize o produto perto de fontes de calor, substâncias inflamáveis ou superfícies molhadas, nem permita que entre em contacto com água ou outros líquidos. Não o utilize em exteriores.
- Não utilize o produto para aspirar líquidos, brasas, beatas de cigarro ou cinzas quentes, nem superfícies molhadas.
- Pare de usar o dispositivo se ouvir um som anormal ou uma temperatura superior ao normal.
- Mantenha a saída de ar livre de obstáculos para evitar a perda do poder de sucção.
- Verifique regularmente o tubo de sucção para assegurar-se de que não está entupido.
- Tenha especial cuidado ao usar em escadas.
- Não bloqueie as aberturas do aparelho nem obstrua o fluxo de ar. Mantenha as aberturas livres de objetos, e não os cubra com roupa ou dedos.
- Não imerja o cabo, a ficha ou qualquer outra parte elétrica do produto na água ou qualquer outro líquido nem exponha as conexões elétricas à água. Certifique-se de ter as mãos completamente secas antes de tocar na tomada ou ligar o aparelho.
- Não arraste o aparelho puxando o cabo. Não use o cabo como pega. Não deixe que o cabo fique preso entre a porta e a moldura e não o puxe sobre arestas ou cantos afiados. Não passe o aparelho sobre o cabo de alimentação. Mantenha o cabo longe de fontes de calor.

- Não aspire objetos duros ou afiados tais como vidro, parafusos ou moedas, ou brasas, cigarros, fósforos, ou quaisquer outros objetos quentes para fumar ou queimar.
- Não utilize o produto se os filtros não estiverem devidamente instalados.
- Utilize o aparelho apenas em superfícies secas e dentro de casa.
- Não utilize para qualquer outro fim que não os descritos neste manual.
- Não utilize o aspirador para limpar animais de estimação ou quaisquer animais.
- ADVERTÊNCIA: se os orifícios de sucção do produto, a mangueira ou o tubo telescópico estiverem bloqueados, desligue o aspirador e retire a substância que os está a bloquear antes de voltar a utilizar o produto.
- Antes de ligar o aparelho, certifique-se de remover objetos grandes ou afiados que possam danificar o recipiente e a mangueira.
- ADVERTÊNCIA: segure a ficha ao rebobinar o cabo para evitar danos.

VEILIGHEIDSVOORSCHRIFTEN

Lees de volgende oorspronkelijke instructies zorgvuldig door voordat u het apparaat in gebruik neemt. Bewaar deze handleiding voor toekomstig(e) gebruik of gebruikers.

- Dit apparaat kan worden gebruikt door kinderen vanaf 8 jaar en personen met verminderde lichamelijke, zintuiglijke of geestelijke vermogens of met gebrek aan ervaring en kennis, indien zij onder toezicht staan of instructies hebben gekregen over het veilig gebruik van het apparaat en de gevaren ervan begrijpen. Kinderen mogen niet met het apparaat spelen. Reiniging en onderhoud door de gebruiker mogen niet zonder toezicht door kinderen worden uitgevoerd.
- Dit apparaat is uitsluitend bestemd voor huishoudelijk gebruik en is niet bestemd voor gebruik in bars, restaurants, boerderijen, hotels, motels en kantoren.
- Controleer het netsnoer regelmatig op zichtbare beschadigingen, vooral het snoer, de stekker en de behuizing van de stekker. Als de kabel beschadigd is, moet hij worden hersteld door de technische dienst van Cecotec om elk gevaar te vermijden.
- Probeer niet zelf het apparaat te repareren. Neem contact op met de officiële Technische Ondersteuningsservice van Cecotec als u een probleem ondervindt met het product.
- Schakel het apparaat uit en haal de stekker uit het stopcontact als u het een tijd niet gebruikt, voordat u het schoonmaakt, voordat u onderdelen monteert of demonteert en voordat u onderhoud uitvoert. Laat het apparaat niet onbeheerd achter wanneer het op een stopcontact is aangesloten.

- Zorg ervoor dat de netspanning overeenkomt met de spanning vermeld op het classificatielabel van het toestel en dat het stopcontact geaard is.
- Gebruik het toestel niet als het gevallen is of als het zichtbare schade vertoont.
- Gebruik alleen door Cecotec aanbevolen accessoires, andere accessoires zouden schade kunnen veroorzaken.
- Plaats het toestel niet in de buurt van warmtebronnen, ontvlambare stoffen, natte oppervlakken waar het in het water kan vallen, en laat het niet in contact komen met water of andere vloeistoffen. Gebruik het product niet buitenshuis.
- Gebruik het apparaat niet om vloeistoffen, aangestoken lucifers, hete sigarettenpeuken of smeulende as op te zuigen. Gebruik het apparaat niet op natte oppervlakken.
- Stop met het gebruik van het apparaat als u een abnormaal geluid of een hoger dan normale temperatuur opmerkt.
- Houd de luchtuitlaat vrij van obstakels om verlies van zuigkracht te voorkomen.
- Controleer de zuigslang af en toe om er zeker van te zijn dat deze niet geblokkeerd is.
- Wees zeer voorzichtig als u het apparaat gebruikt op trappen.
- Zorg ervoor dat de openingen van het apparaat en de luchtstroom niet geblokkeerd raken. Houd de openingen vrij van objecten en bedek ze niet met kleding of uw vingers.
- Dompel de voedingskabel, de stekker of andere onderdelen van het toestel niet onder in water of andere vloeistoffen. Stel de elektrische verbindingen niet bloot aan water. Zorg dat uw handen volledig droog zijn voordat u de stekker aanraakt of het toestel inschakelt.

- Sleep het apparaat niet door aan de kabel te trekken. Gebruik de kabel niet als handgreep. Zorg dat de kabel niet klem komt te zitten tussen de deur en het kozijn en trek de kabel niet over scherpe randen of hoeken. Zet het product niet op de voedingskabel. Bewaar afstand tussen de kabel en warmtebronnen.
- Zuig geen harde of scherpe voorwerpen zoals glas, schroeven of munten, of hete kolen, sigaretten, lucifers of andere hete rokende of brandende voorwerpen.
- Gebruik het product niet als de filters niet goed zijn aangebracht.
- Gebruik het apparaat alleen op droge oppervlakken en binnenshuis.
- Gebruik het niet voor andere dan de in deze handleiding beschreven doeleinden.
- Gebruik de stofzuiger niet om huisdieren of andere dieren schoon te maken.
- WAARSCHUWING: Als de zuiggaten, de slang of de telescoopbuis van het product verstopt zijn, zet u de stofzuiger uit en verwijdert u de blokkerende stof voordat u het product weer gebruikt.
- Voordat u het apparaat start, moet u grote of scherpe voorwerpen verwijderen die het stofreservoir en de slang kunnen beschadigen.
- WAARSCHUWING: Houd de stekker vast bij het oprollen van de kabel om schade aan de kabel te voorkomen.

INSTRUKCJE BEZPIECZEŃSTWA

Prosimy o uważne przeczytanie poniższych instrukcji przed użyciem urządzenia. Zachowaj tę instrukcję do wykorzystania w przyszłości lub dla nowych użytkowników.

- To urządzenie może być używane przez dzieci w wieku 8 lat i starsze oraz przez osoby o ograniczonych zdolnościach fizycznych, sensorycznych lub umysłowych lub bez doświadczenia i wiedzy, pod warunkiem, że są one pod odpowiednim nadzorem lub zostały poinstruowane w zakresie bezpiecznego korzystania z urządzenia. i rozumieją związane z tym niebezpieczeństwa. Dzieci nie mogą bawić się urządzeniem. Dzieci bez nadzoru nie mogą czyścić i konserwować urządzenia, które ma wykonywać użytkownik.
- To urządzenie przeznaczone jest wyłącznie do użytku domowego i nie nadaje się do użytku w barach, restauracjach, gospodarstwach rolnych, hotelach, motelach i biurach.
- Regularnie sprawdzaj przewód zasilający pod kątem widocznych uszkodzeń, zwłaszcza przewód, wtyczkę i obudowę wtyczki. Jeśli kabel jest uszkodzony, musi zostać wymieniony przez oficjalny Serwis Pomocy Technicznej Cecotec, aby uniknąć wszelkiego rodzaju niebezpieczeństw.
- Nie próbuj samodzielnie naprawiać urządzenia. W razie jakichkolwiek pytań skontaktuj się z oficjalną pomocą techniczną Cecotec.
- Wyłącz i odłącz urządzenie od źródła zasilania, gdy nie będzie używane przez jakiś czas, przed czyszczeniem, montażem lub demontażem elementów oraz przed przystąpieniem do konserwacji. Nie pozostawiaj urządzenia bez nadzoru, gdy jest podłączone do gniazdka elektrycznego.

- Upewnij się, że napięcie sieciowe odpowiada napięciu podanemu na tabliczce znamionowej urządzenia i że wtyczka jest uziemiona.
- Nie używaj urządzenia, jeśli zostało upuszczone lub wykazuje widoczne uszkodzenia.
- Nie należy używać akcesoriów, które nie są zalecane przez Cecotec, ponieważ mogą spowodować uszkodzenie.
- Nie umieszczaj urządzenia w pobliżu źródeł ciepła, substancji łatwopalnych, mokrych powierzchni, gdzie może wpaść do wody lub dopuścić do kontaktu z wodą lub innymi płynami. Nie używaj go na zewnątrz.
- Nie używaj urządzenia do odkurzania płynów, zapalonych zapałek, niedopałków papierosów, gorącego popiołu lub mokrych powierzchni.
- Przestań korzystać z urządzenia, jeśli zauważysz nienormalny dźwięk lub wyższą niż normalna temperaturę.
- Wylot powietrza powinien być wolny od przeszkód, aby zapobiec utracie mocy ssania.
- Regularnie sprawdzaj rurę ssącą, aby upewnić się, że nie jest zatkana.
- Zachowaj szczególną ostrożność podczas korzystania z urządzenia w pobliżu schodów.
- Nie blokuj otworów urządzenia ani nie utrudniaj przepływu powietrza. Otwory należy chronić przed przedmiotami i nie zatykać ich ubraniem ani palcami.
- Nie zanurzaj przewodu, wtyczki ani żadnej innej części urządzenia w wodzie lub innej cieczy ani nie wystawiaj połączeń elektrycznych na działanie wody. Przed dotknięciem wtyczki lub włączeniem urządzenia upewnij się, że Twoje ręce są całkowicie suche.
- Nie odłączać urządzenia, ciągnąc za przewód Nie ciągnij urządzenia, ciągnąc za kabel. Nie używaj kabla jako

uchwytu. Nie pozwól, aby kabel zaplątał się między drzwiami a ramą i nie rozciągaj go na ostrych krawędziach lub narożnikach. Nie przesuwaj produktu po przewodzie zasilającym. Trzymaj przewód z dala od źródeł ciepła.

- Nie należy podnosić twardych lub ostrych przedmiotów, takich jak szkło, śruby lub monety, rozżarzonego węgla, papierosów, zapałek ani żadnych innych gorących przedmiotów, które palą się lub palą.
- Nie używaj produktu, jeśli filtry nie są prawidłowo umieszczone.
- Używaj urządzenia tylko na suchych powierzchniach i w pomieszczeniach.
- Nie używaj go do celów innych niż opisane w niniejszej instrukcji.
- Nie używaj odkurzacza do czyszczenia zwierząt domowych lub innych zwierząt.
- OSTRZEŻENIE: Jeśli otwory ssące produktu, wąż lub rura teleskopowa są zatkane, wyłącz odkurzacz i usuń substancję, która je blokuje przed ponownym użyciem produktu.
- Przed uruchomieniem urządzenia należy usunąć wszelkie duże lub ostre przedmioty, które mogą uszkodzić pojemnik na kurz i wąż.
- OSTRZEŻENIE: Trzymaj wtyczkę podczas zwijania przewodu, aby zapobiec uszkodzeniu przewodu.

BEZPEČNOSTNÍ POKYNY

Před použitím spotřebiče si pečlivě přečtěte následující pokyny. Uschovejte tento návod pro budoucí použití nebo pro nové uživatele.

- Tento spotřebič mohou používat děti od 8 let a starší a osoby se sníženými fyzickými, smyslovými nebo duševními schopnostmi nebo s nedostatkem zkušeností a znalostí, pokud jsou pod dohledem nebo byly poučeny o bezpečném používání spotřebiče a rozumí souvisejícím nebezpečím. Děti si se strojem nesmí hrát. Čištění a údržbu, které provádí uživatel, nesmí provádět děti bez dozoru.
- Tento spotřebič je určen pouze pro domácí použití a je vyloučen z použití v barech, restauracích, farmách, hotelech, motelech a kancelářích.
- Pravidelně kontrolujte napájecí kabel, zda není viditelně poškozen, zejména kabel, zástrčku a kryt zástrčky. Pokud je kabel poškozen, musí být vyměněn oficiálním servisním střediskem Cecotec, aby se předešlo jakémukoli nebezpečí.
- Nepokoušejte se přístroj opravovat sami. V případě pochybností kontaktujte oficiální Asistenční technický servis Cecotec.
- Vypněte a odpojte spotřebič od zdroje napájení, když ho nebudete nějakou dobu používat, před čištěním, montáží nebo demontáží součástí a před prováděním údržby. Nenechávejte spotřebič bez dozoru, když je připojen k elektrické zásuvce.
- Ujistěte se, že napětí v síti odpovídá napětí uvedenému na typovém štítku spotřebiče a že je síťová zástrčka uzemněná.
- Spotřebič nepoužívejte, pokud spadl nebo vykazuje viditelné poškození.

- Nepoužívejte žádné příslušenství, které není doporučeno společností Cecotec, protože by mohlo dojít k jeho poškození.
- Neumísťujte zařízení do blízkosti zdrojů tepla, hořlavých látek, mokrých povrchů, kde by mohlo spadnout do vody, a nedovolte, aby se dostalo do kontaktu s vodou nebo jinými kapalinami. Nepoužívejte ho venku.
- Nepoužívejte spotřebič k vysávání tekutin, zapálených zápalek, cigaretových nedopalků, horkého popela nebo na mokrých površích.
- Přestaňte spotřebič používat, pokud zaznamenáte abnormální zvuk nebo vyšší než normální teplotu.
- Udržujte výstup vzduchu bez překážek, aby nedošlo ke ztrátě sacího výkonu.
- Pravidelně kontrolujte sací trubici, abyste se ujistili, že není ucpaná.
- Při používání spotřebiče v blízkosti schodů věnujte zvláštní pozornost.
- Neblokujte otvory spotřebiče ani nebraňte proudění vzduchu. Udržujte otvory volné, bez předmětů, a neblokujte je oděvem nebo prsty.
- Neponořujte kabel, zástrčku ani žádnou jinou část spotřebiče do vody ani jiné kapaliny a nevystavujte elektrické přípojky vodě. Před dotykem zástrčky nebo zapnutím spotřebiče se ujistěte, že máte zcela suché ruce.
- Netahejte za spotřebič taháním za kabel. Nepoužívejte kabel jako rukojeť. Nedovolte, aby se kabel zachytil mezi dveřmi a rámem, a nenatahujte kabel přes ostré hrany nebo rohy. Nepřejíždějte zařízením po napájecím kabelu. Udržujte kabel v bezpečné vzdálenosti od zdrojů tepla.

- Nevysávejte tvrdé nebo ostré předměty, jako je sklo, šrouby nebo mince, ani žhavé uhlíky, cigarety, zápalky nebo jiné horké kouřící nebo hořící předměty.
- Pokud filtry nejsou správně umístěny, zařízení nepoužívejte.
- Spotřebič používejte pouze na suchém povrchu a uvnitř.
- Nepoužívejte jej k žádnému jinému účelu než k účelům popsaným v tomto návodu.
- Nepoužívejte vysavač k čištění domácích mazlíčků nebo jiných zvířat.
- VAROVÁNÍ: Pokud jsou sací otvory produktu, hadice nebo teleskopická trubice ucpané, vypněte vysavač a před dalším použitím produktu odstraňte látku, která je blokuje.
- Před spuštěním spotřebiče se ujistěte, že jste odstranili všechny velké nebo ostré předměty, které by mohly poškodit nádobu na prach a hadici.
- VAROVÁNÍ: Při navíjení kabelu držte zástrčku, abyste zabránili poškození kabelu.

1. PIEZAS Y COMPONENTES

Fig. 1
A. Cepillo para suelos
B. Tubo telescópico
C. Control del flujo de aire
D. Tubo curvado
E. Manguera de succión flexible
F. Conducto de entrada de aire
G. Botón de rebobinado automático del cable
H. Asa
I. Interruptor de encendido/apagado
J. Botón de apertura del depósito de polvo
K. Filtro de plástico multiciclónico
L. Protección de plástico Parte 1
M. Protección de plástico Parte 2
N. Pestaña de liberación del depósito

NOTA:
Los gráficos de este manual son representaciones esquemáticas y puede que no coincidan exactamente con los del producto.

2. ANTES DE USAR

- Este aparato presenta un embalaje diseñado para protegerlo durante su transporte. Saque el aparato de su caja y retire todo el material de embalaje. Puede guardar la caja original y otros elementos del embalaje en un lugar seguro para prevenir daños en el aparato si necesita transportarlo en el futuro. Si desea deshacerse del embalaje original, asegúrese de reciclar todos los elementos correctamente.
- Asegúrese de que todas las piezas y componentes están incluidos y en buen estado. Si faltara alguno o no estuviera en buen estado, contacte de forma inmediata con el Servicio de Atención Técnica oficial de Cecotec.

Contenido de la caja
- Aspirador de trineo
- Tubo telescópico metálico
- Pie de aspiración
- Accesorio para muebles 2 en 1

3. MONTAJE DEL PRODUCTO

Para evitar que el suelo se raye, retire las piezas de protección de plástico (L y M) antes de utilizar el aparato.

ADVERTENCIA
Asegúrese de que la junta de goma está bien colocada antes de usar el aparato. Una junta mal colocada puede dar lugar a fugas de polvo y dañar el motor. En la figura 2 puede observar cómo se ve cuando está bien colocada.

1. Conecte la manguera flexible en el conducto de entrada de aire del aspirador girándola 90º en el sentido de las agujas del reloj hasta que haga "clic". Fig. 3
2. Después de usarla, retire la manguera girándola 90° en sentido contrario a las agujas del reloj y tire del extremo. Fig. 4
3. Inserte el tubo de extensión en el mango tubular y, a continuación, introduzca el otro extremo del tubo en el cepillo para suelos como se muestra en la figura 5.

4. FUNCIONAMIENTO

Cómo usar el aspirador
Estire del cable hasta ajustarlo a la longitud deseada e inserte el enchufe en una toma de corriente. Pulse el interruptor de encendido/apagado para poner en marcha el aspirador. Puede ajustar la potencia de succión mediante el control del flujo de aire situado en mango tubular.

Atención: No estire el cable más allá de la marca ROJA. Fig. 6

Cómo usar los accesorios
1. Cepillo para suelos duros. Fig. 7
2. Cepillo para alfombras. Fig. 8
3. Accesorio en forma de boquilla para limpiar esquinas, muebles, cortinas, lámparas, ropa, etc. Fig. 9

Después del uso
- Pulse el interruptor de encendido/apagado para apagar el aspirador y presione el botón de rebobinado automático para enrollar el cable lentamente.

Atención: Si el cable de alimentación no se enrolla completamente, tire un poco de él y vuelva a pulsar botón de rebobinado automático del cable. Repita este paso hasta que el cable quede totalmente enrollado.

- Después de utilizar el aspirador, colóquelo como se muestra en la figura 10.

5. LIMPIEZA Y MANTENIMIENTO

1. Cuando la carga de polvo alcanza el nivel máximo, es decir, la línea MAX., significa que el depósito está lleno. Si es el caso, vacíe el depósito de polvo o lave el filtro de plástico multiciclónico. Intente vaciarlo antes de que la suciedad llega a la línea MAX. Fig. 11
2. Abra el depósito de polvo tal como se muestra en la figura 12.
3. El filtro de plástico multiciclónico debe lavarse con frecuencia para evitar la acumulación de polvo.
4. En caso de que esté lleno de polvo, lávelo.
5. Recuerde lavar todo el conjunto de filtros. Fig. 13

Atención: No meta el filtro en la lavadora ni lo seque con un secador. Deje que se seque y vuelva a colocarlo en su sitio.

6. No limpie nunca la carcasa exterior del aspirador con productos inflamables. Se recomienda utilizar un paño humedecido con agua y jabón.

Atención: Recuerde escurrir bien el paño antes de limpiar el aparato. No deje que el agua entre en el aspirador.

6. ESPECIFICACIONES TÉCNICAS

Referencia del producto: 08600
Producto: Conga Rockstar Cyclonic X-Treme
Voltaje: 220-240 V
Frecuencia: 50/60 Hz
Potencia del motor: 800 W
Las especificaciones técnicas pueden cambiar sin notificación previa para mejorar la calidad del producto.
Fabricado en China | Diseñado en España

7. RECICLAJE DE APARATOS ELÉCTRICOS Y ELECTRÓNICOS



Este símbolo indica que, de acuerdo con las normativas aplicables, el producto y/o la batería deberán desecharse de manera independiente de los residuos domésticos. Cuando este producto alcance el final de su vida útil, deberás extraer las pilas/baterías/acumuladores y llevarlo a un punto de recogida designado por las autoridades locales.

Para obtener información detallada acerca de la forma más adecuada de desechar sus aparatos eléctricos y electrónicos y/o las correspondientes baterías, el consumidor deberá contactar con las autoridades locales.
El cumplimiento de las pautas anteriores ayudará a proteger el medio ambiente.

8. GARANTÍA Y SAT

Cecotec responderá ante el usuario o consumidor final de cualquier falta de conformidad que exista en el momento de la entrega del producto en los términos, condiciones y plazos que establece la normativa aplicable.
Se recomienda que las reparaciones se efectúen por personal especializado.
Si detecta una incidencia con el producto o tiene alguna consulta, póngase en contacto con el Servicio de Asistencia Técnica oficial de Cecotec a través del número de teléfono +34 96 321 07 28.

9. COPYRIGHT

Los derechos de propiedad intelectual sobre los textos de este manual pertenecen a CECOTEC INNOVACIONES, S.L. Quedan reservados todos los derechos. El contenido de esta publicación no podrá, ni en parte ni en su totalidad, reproducirse, almacenarse en un sistema de recuperación, transmitirse o distribuirse por ningún medio (electrónico, mecánico, fotocopia, grabación o similar) sin la previa autorización de CECOTEC INNOVACIONES, S.L.

1. PARTS AND COMPONENTS

Fig. 1

A. Floor brush
B. Telescopic tube
C. Air flow control
D. Curved tube
E. Flexible suction hose
F. Inlet duct
G. Automatic cable rewind button
H. Handle
I. Power switch
J. Dust-tank opening button
K. Multicyclonic plastic filter
L. Plastic protection 1
M. Plastic protection 2
N. Tank release tab

NOTE:
the graphics in this manual are schematic representations and may not exactly match the device.

2. BEFORE USE

- This appliance is packaged in a way as to protect it during transport. Take the device out of its box and remove all packaging materials. You can keep the original box and other packaging elements in a safe place. This will help you prevent damage to the device when transporting it in the future. In case the original packaging is disposed of, make sure all packaging materials are recycled accordingly.
- Make sure all parts and components are included and in good conditions. If there is any piece missing or in bad conditions, contact the official Cecotec Technical Support Service immediately.

Box content

- Canister vacuum cleaner
- Metal telescopic tube
- Vacuum base
- 2-in-1 accessory for furniture

3. PRODUCT ASSEMBLY

To avoid scratching the floor, remove the plastic protection pieces (L and M) before using the appliance.

WARNING
Make sure that the rubber gasket is securely in place before using the appliance. An incorrectly fitted gasket can lead to dust leakage and damage to the engine. In figure 2 you can observe how it looks when it is correctly positioned.

1. Connect the flexible hose into the inlet duct of the vacuum cleaner by turning it 90º clockwise until you hear a click. Fig. 3
2. After using the vacuum cleaner, remove the hose by turning it 90° counterclockwise and pull off the end. Fig. 4
3. Insert the extension tube into the tubular handle and then, insert the other end of the tube into the floor brush as shown in figure 5.

4. OPERATION

Using the vacuum cleaner
Stretch the cable to the desired length and insert the plug into a power socket. Press the power switch to turn on the vacuum cleaner. You can adjust the suction power using the air flow control located on the tubular handle.

Warning: do not unwind the cable beyond the RED mark. Fig. 6

How to use accessories
1. Brush for hard floors. Fig. 7
2. Brush for carpets. Fig. 8
3. Nozzle-shaped accessory for cleaning corners, furniture, curtains, lamps, clothing, etc. Fig. 9

After use
- Press the power switch to turn off the vacuum cleaner. Then, press the automatic cable rewind button to rewind the cable slowly.

Warning: if the power cable does not wind up completely, pull it out a little and press the automatic cable rewind button again. Repeat this step until the cable is completely wound.

- After using the vacuum cleaner, place it as shown in figure 10.

5. CLEANING AND MAINTENANCE

1. When the dust charge reaches the maximum level, i.e. the MAX. line, the tank is full. If necessary, empty the dust tank or wash the multi-cyclonic plastic filter. Try to empty it before the dirt reaches the MAX line. Fig. 11
2. Open the dust tank as shown in figure 12.
3. The multi-cyclonic plastic filter should be washed frequently to prevent dust accumulation.
4. In case it is full of dust, wash it.
5. Remember to wash the entire filter assembly. Fig. 13

Warning: do not put the filter in the washing machine or dry it with a dryer. Let it dry and put it back in place.

6. Never clean the outer casing of the vacuum cleaner with flammable products. It is recommended to use a cloth dampened with soap and water.

Warning: remember to wring out the cloth well before cleaning the appliance. Do not allow water to enter the vacuum cleaner.

6. TECHNICAL SPECIFICATIONS

Product reference: 08600
Product: Conga Rockstar Cyclonic X-treme
Voltage: 220-240 V
Frequency: 50/60 Hz
Motor power: 800 W
Technical specifications may change without prior notification to improve product quality.
Made in China | Designed in Spain

7. DISPOSAL OF OLD ELECTRICAL AND ELECTRONIC APPLIANCES



This symbol indicates that, according to the applicable regulations, the product and/or batteries must be disposed of separately from household waste. When this product reaches the end of its shelf life, you should dispose of the cells/batteries/accumulators and take them to a collection point designated by the local authorities.

Consumers must contact their local authorities or retailer for information concerning the correct disposal of old appliances and/or their batteries.
Compliance with the above guidelines will help protecting the environment.

8. TECHNICAL SUPPORT AND WARRANTY

Cecotec shall be liable to the end user or consumer for any lack of conformity that exists at the time of delivery of the product under the terms, conditions, and deadlines established by the applicable regulations.
It is recommended that repairs be carried out by qualified personnel.
If at any moment you detect any problem with your product or have any doubt, do not hesitate to contact the official Cecotec Technical Support Service at +34 963 210 728.

9. COPYRIGHT

The intellectual property rights over the texts in this manual belong to CECOTEC INNOVACIONES, S.L. All rights reserved. The contents of this publication may not, in whole or in part, be reproduced, stored in a retrieval system, transmitted, or distributed by any means (electronic, mechanical, photocopying, recording or similar) without the prior authorization of CECOTEC INNOVACIONES, S.L.

1. PIÈCES ET COMPOSANTS

Img. 1
A. Brosse pour les sols
B. Tube télescopique
C. Régulateur de débit d'air
D. Tube courbé
E. Tuyau d'aspiration flexible
F. Conduit d'entrée d'air
G. Bouton ramasse-câble
H. Poignée
I. Interrupteur de connexion/déconnexion
J. Bouton d'ouverture du réservoir de saleté
K. Filtre en plastique multi-cyclonique
L. Protection en plastique Partie 1
M. Protection en plastique Partie 2
N. Languette de libération du réservoir

NOTE :
Les graphiques de ce manuel sont des représentations schématiques et peuvent ne pas correspondre exactement à ceux du produit.

2. AVANT UTILISATION

- Cet appareil possède un emballage conçu pour le protéger pendant son transport. Sortez l'appareil de sa boîte et retirez tout le matériel qui compose l'emballage. Rangez la boîte d'origine et le reste des éléments provenant de l'emballage dans un endroit sûr pour éviter d'endommager l'appareil si vous devez le transporter à l'avenir. Si vous devez vous défaire de l'emballage d'origine, assurez-vous de recycler tous les éléments correctement.
- Assurez-vous que toutes les pièces et les composants sont inclus et en bon état. S'il manque une pièce, une partie, un accessoire ou que l'appareil ou ses accessoires ne sont pas en bon état, veuillez contacter le Service Après-Vente officiel de Cecotec.

Contenu de la boîte
- Aspirateur-traîneau
- Tube télescopique métallique
- Buse d'aspiration
- Accessoire 2 en 1 pour meubles

3. MONTAGE DE L'APPAREIL

Pour éviter de rayer le sol, retirez les pièces de protection en plastique (L et M) avant d'utiliser l'appareil.

AVERTISSEMENT
Assurez-vous que le joint en caoutchouc est bien en place avant d'utiliser l'appareil. Si le joint est mal installé, il peut provoquer des fuites de poussière et endommager le moteur. L'image 2 montre comment il apparaît lorsqu'il est correctement positionné.

1. Raccordez le tuyau flexible au conduit d'entrée d'air de l'aspirateur en le tournant de 90° dans le sens des aiguilles d'une montre jusqu'à ce qu'il s'enclenche. Img. 3
2. Après utilisation, retirez le tuyau en le tournant de 90° dans le sens inverse des aiguilles d'une montre et tirez sur l'extrémité. Img. 4
3. Insérez le tube de rallonge dans la poignée tubulaire, puis insérez l'autre extrémité du tube dans la brosse pour sols, comme indiqué à l'image 5.

4. FONCTIONNEMENT

Comment utiliser l'aspirateur
Tendez le câble à la longueur souhaitée et insérez la fiche dans une prise de courant. Appuyez sur l'interrupteur de connexion/déconnexion pour démarrer l'aspirateur. Vous pouvez régler la puissance d'aspiration à l'aide du régulateur de débit d'air situé sur la poignée tubulaire.

Attention : ne tirez pas le câble au-delà de la marque rouge. Img. 6

Comment utiliser les accessoires
1. Brosse pour les sols durs. Img. 7
2. Brosse pour tapis. Img. 8
3. Accessoire en forme de buse pour nettoyer les coins, les meubles, les rideaux, les lampes, les vêtements, etc. Img. 9

Après utilisation
- Appuyez sur l'interrupteur de connexion/déconnexion pour éteindre l'aspirateur et appuyez sur le bouton ramasse-câble pour enrouler lentement le câble.

Attention : si le câble d'alimentation ne s'enroule pas complètement, tirez-le un peu et appuyez à nouveau sur le bouton ramasse-câble. Répétez cette étape jusqu'à ce que le câble soit complètement enroulé.

- Après avoir utilisé l'aspirateur, placez-le comme indiqué dans l'image 10.

5. NETTOYAGE ET ENTRETIEN

1. Lorsque la poussière atteint le niveau maximum, c'est-à-dire le repère MAX, cela signifie que le réservoir est plein. Si c'est le cas, videz le réservoir de saleté ou lavez le filtre en plastique multi-cyclonique. Essayez de le vider avant que la saleté n'atteigne le repère MAX. Img. 11
2. Ouvrez le réservoir de saleté comme indiqué sur l'image 12.
3. Le filtre en plastique multi-cyclonique doit être lavé fréquemment pour éviter l'accumulation de poussière.
4. S'il est plein de poussière, lavez-le.
5. N'oubliez pas de laver le filtre. Img. 13

Attention : ne mettez pas le filtre dans le lave-linge et ne le séchez pas avec un sèche-cheveux. Laissez-le sécher et remettez-le en place.

6. Ne nettoyez jamais le boîtier extérieur de l'aspirateur avec des produits inflammables. Il est recommandé d'utiliser un chiffon humidifié avec de l'eau et du savon.

Attention : n'oubliez pas de bien essorer le chiffon avant de nettoyer l'appareil. Ne laissez pas l'eau pénétrer dans l'aspirateur.

6. SPÉCIFICATIONS TECHNIQUES

Référence : 08600
Produit : Conga Rockstar Cyclonic X-Treme
Voltage : 220-240 V
Fréquence : 50/60 Hz
Puissance du moteur : 800 W
Les spécifications techniques peuvent être modifiées sans notification préalable afin d'améliorer la qualité du produit.
Produit fabriqué en Chine I Conçu en Espagne

7. RECYCLAGE DES ÉQUIPEMENTS ÉLECTRIQUES ET ÉLECTRONIQUES



Ce symbole indique que, conformément à la réglementation en vigueur, le produit et/ou la batterie doivent être éliminés séparément des déchets municipaux. Lorsque ce produit atteint la fin de sa vie utile, vous devez retirer les piles ou batteries et les apporter à un point de collecte désigné par les autorités locales.

Pour obtenir des informations détaillées sur la manière la plus adéquate de vous défaire de vos appareils électriques et électroniques et/ou des batteries correspondantes, vous devez contacter les autorités locales.
Le respect des directives susmentionnées contribuera à la protection de l'environnement.

8. GARANTIE ET SAV

Cecotec est responsable envers l'utilisateur final ou le consommateur de tout défaut de conformité existant au moment de la livraison du produit dans les termes, conditions et délais établis par la réglementation applicable.
Il est recommandé que les réparations soient effectuées par du personnel qualifié.
Si vous détectez un incident ou un problème avec le produit, vous devez contacter le Service Après-Vente officiel de Cecotec au +34 9 63 21 07 28.

9. COPYRIGHT

Les droits de propriété intellectuelle des textes de ce manuel appartiennent à CECOTEC INNOVACIONES, S.L. Tous droits réservés. Le contenu de cette publication ne peut être, en totalité ou en partie, reproduit, stocké dans un système de récupération de données, transmis ou distribué par quelque moyen que ce soit (électronique, mécanique, photocopie, enregistrement ou similaire) sans l'autorisation préalable de CECOTEC INNOVACIONES, S.L.

1. TEILE UND KOMPONENTEN

Abb. 1
A. Bodenbürste
B. Teleskopisches Rohr
C. Luftstrom-Steuerung
D. Gebogenes Rohr
E. Flexibler Saugschlauch
F. Lufteinlasskanal
G. Taste für Kabelrücklauf
H. Tragegriff
I. Ein-/Ausschalter
J. Taste für die Öffnung des Pulverbehälters
K. Multizyklischer Kunststofffilter
L. Kunststoffschutz Teil 1
M. Kunststoffschutz Teil 2
N. Tankentriegelungslasche

HINWEIS:
Die Grafiken in dieser Bedienungsanleitung sind schematische Darstellungen und entsprechen möglicherweise nicht genau dem Gerät.

2. VOR DEM GEBRAUCH

- Dieses Gerät ist so verpackt, dass es während des Transports geschützt bleibt. Nehmen Sie das Gerät aus dem Karton und entfernen Sie das gesamte Verpackungsmaterial. Bewahren Sie die Verpackung an einem sicheren Ort auf, damit das Gerät nicht beschädigt wird, wenn Sie ihn später transportieren müssen. Wenn Sie die Originalverpackung entsorgen möchten, stellen Sie sicher, dass alle Artikel wiederverwerten.
- Prüfen Sie, ob die Lieferung vollständig und in gutem Zustand ist. Wenn die Lieferung fehlt oder nicht in gutem Zustand ist, kontaktieren Sie den technischen Kundendienst von Cecotec.

Vollständiger Inhalt
- Schlittenstaubsauger
- Metallisches Teleskoprohr
- Saugfuß
- 2 in 1 Möbelzubehör

3. MONTAGE DES PRODUKTS

Um Kratzer auf dem Boden zu vermeiden, entfernen Sie die Kunststoffschutzteile (L und M), bevor Sie das Gerät benutzen.

WARNUNG
Vergewissern Sie sich, dass die Gummidichtung fest sitzt, bevor Sie das Gerät benutzen. Eine falsch eingebaute Dichtung kann zu Staubaustritt und Motorschäden führen. In Abbildung 2 sehen Sie, wie es aussieht, wenn es richtig positioniert ist.

1. Schließen Sie den flexiblen Schlauch an den Lufteinlasskanal des Staubsaugers an, indem Sie ihn um 90° im Uhrzeigersinn drehen, bis er „einrastet". Abb. 3
2. Nach dem Gebrauch entfernen Sie den Schlauch, indem Sie ihn um 90° gegen den Uhrzeigersinn drehen und das Ende abziehen. Abb. 4
3. Führen Sie das Verlängerungsrohr in den Rohrgriff ein und stecken Sie dann das andere Ende des Rohrs in die Bodenbürste, wie in Abbildung 5 gezeigt.

4. BEDIENUNG

Wie man den Staubsauger benutzt:
Ziehen Sie das Kabel auf die gewünschte Länge und stecken Sie den Stecker in eine Steckdose. Drücken Sie den Ein/Aus-Schalter, um den Staubsauger zu starten. Sie können die Saugleistung mit dem Luftmengenregler am Rohrgriff einstellen.

Achtung: Dehnen Sie das Kabel nicht über die ROTE Markierung hinaus. Abb. 6

Verwendung des Zubehörs
1. Bürste für harte Böden. Abb. 7
2. Teppichbürste. Abb. 8
3. Düsenförmiges Zubehör für die Reinigung von Ecken, Möbeln, Vorhängen, Lampen, Kleidung usw. Abb. 9

Nach der Benutzung
- Drücken Sie den Ein-/Ausschalter, um den Staubsauger auszuschalten, und drücken Sie die Taste für die automatische Aufwicklung, um das Kabel langsam aufzuwickeln.

Achtung: Wenn sich das Netzkabel nicht vollständig aufwickelt, ziehen Sie es ein wenig heraus und drücken Sie erneut auf die Taste für die automatische Kabelaufwicklung. Wiederholen Sie diesen Schritt, bis das Kabel vollständig aufgewickelt ist.

- Legen Sie den Staubsauger nach der Benutzung wie in Abbildung 10 gezeigt ab.

5. REINIGUNG UND WARTUNG

1. Wenn die Pulverladung den Höchststand, d.h. die MAX-Linie, erreicht, ist der Behälter voll. Leeren Sie bei Bedarf den Staubbehälter oder waschen Sie den Multizyklon-Kunststofffilter. Versuchen Sie ihn zu leeren, bevor der Schmutz die MAX-Linie erreicht. Abb. 11
2. Öffnen Sie den Staubbehälter wie in Abbildung 12 dargestellt.
3. Der Multizyklon-Kunststofffilter sollte häufig gewaschen werden, um Staubansammlungen zu vermeiden.
4. Wenn es voller Staub ist, waschen Sie es.
5. Denken Sie daran, die gesamte Filtereinheit zu waschen. Abb. 13

Achtung: Geben Sie den Filter nicht in die Waschmaschine und trocknen Sie ihn nicht mit einem Trockner. Lassen Sie es trocknen und bringen Sie es wieder an.

6. Reinigen Sie das Außengehäuse des Staubsaugers niemals mit brennbaren Produkten. Es wird empfohlen, ein mit Wasser und Seife angefeuchtetes Tuch zu verwenden.

Achtung: Denken Sie daran, das Tuch vor der Reinigung des Geräts gut auszuwringen. Achten Sie darauf, dass kein Wasser in den Staubsauger gelangt.

6. TECHNISCHE SPEZIFIKATIONEN

Referenz des Gerätes: 08600
Produkt: Conga Rockstar Cyclonic X-Treme
Spannung: 220-240 V
Frequenz: 50/60 Hz
Motorleistung: 800 W
Die technischen Daten können ohne vorherige Ankündigung geändert werden, um die Produktqualität zu verbessern.
Hergestellt in China | Entworfen in Spanien

7. RECYCLING VON ELEKTRO- UND ELEKTRONIKGERÄTEN



Dieses Symbol weist darauf hin, dass das Produkt und/oder die Batterie gemäß den geltenden Vorschriften getrennt vom Haushaltsabfall entsorgt werden muss. Wenn dieses Produkt das Ende seiner Nutzungsdauer erreicht hat, sollten Sie die Batterien/Akkus entfernen und es zu einer von den örtlichen Behörden bestimmten Sammelstelle bringen.

Die Verbraucher müssen sich mit Ihren örtlichen Behörden oder Einzelhändlern in Verbindung setzen, um Informationen über die ordnungsgemäße Entsorgung ihrer Altgeräte und/ oder ihre Akkus zu erhalten.
Die Einhaltung der oben genannten Leitlinien trägt zum Schutz der Umwelt bei.

8. GARANTIE UND KUNDENDIENST

Cecotec haftet gegenüber dem Endnutzer oder Verbraucher für jegliche Konformitätsmängel, die zum Zeitpunkt der Lieferung des Produkts bestehen, gemäß den in den geltenden Vorschriften festgelegten Bedingungen und Fristen.
Es wird empfohlen, dass Reparaturen von qualifiziertem Personal durchgeführt werden.
Sollte unerwartet eine Störung auftreten oder haben Sie Fragen über Ihrem Produkt, können Sie sich mit dem Kundendienst in Verbindung setzen über die Telefonnummer: +34 96 321 07 28.

9. COPYRIGHT

Die geistigen Eigentumsrechte an den Texten in dieser Bedienungsleitung liegen bei CECOTEC INNOVACIONES, S.L. Alle Rechte vorbehalten. Der Inhalt dieser Veröffentlichung darf ohne vorherige Genehmigung von CECOTEC INNOVACIONES, S.L. weder ganz noch teilweise vervielfältigt, in einem Wiederherstellungssystem gespeichert, übertragen oder verbreitet werden (elektronisch, mechanisch, Fotokopie, Aufzeichnung oder ähnliches).

1. PARTI E COMPONENTI

Fig. 1
A. Tesina di aspirazione
B. Tubo telescopico
C. Controllo del flusso d'aria
D. Tubo ricurvo
E. Tubo flessibile di aspirazione
F. Condotto dell'aria
G. Tasto di riavvolgimento del cavo
H. Manico
I. Interruttore di alimentazione
J. Tasto di apertura del serbatoio di raccolta sporco
K. Filtro multiciclonico di plastica
L. Protezione di plastica 1
M. Protezione di plastica 2
N. Linguetta di rilascio del serbatoio

NOTA BENE:
Le immagini di questo manuale sono rappresentazioni schematiche e potrebbero non corrispondere esattamente all'apparecchio.

2. PRIMO USO

- Questo apparecchio ha un imballaggio progettato per proteggerlo durante il trasporto. Estrarre l'apparecchio dalla scatola e rimuovere tutto il materiale presente nell'imballaggio. Conservare la scatola originale e gli altri elementi in un luogo sicuro per prevenire danni all'apparecchio in caso di necessità di trasportarlo in futuro. Se si desidera smaltire l'imballaggio originale, assicurarsi di riciclare tutti gli elementi in modo appropriato.
- Verificare che tutte le parti e componenti siano inclusi e in buono stato. Se uno di essi mancasse o non fosse in buone condizioni, contattare immediatamente il Servizio di Assistenza Tecnica ufficiale di Cecotec.

Contenuto della scatola
- Aspirapolvere a traino
- Tubo telescopico in metallo
- Testina di aspirazione
- Accessorio per mobili 2 in 1

3. MONTAGGIO DELL'APPARECCHIO

Per evitare di graffiare il pavimento, rimuovere le protezioni di plastica (L e M) prima dell'uso.

ATTENZIONE
Prima dell'uso, accertarsi che la guarnizione di gomma sia saldamente in posizione. Una guarnizione montata male può causare perdite di polvere e danni al motore: montarla correttamente come riportato nella figura 2.

1. Collegare il tubo flessibile al condotto d'aria dell'aspirapolvere ruotandolo di 90° in senso orario finché non scatta in posizione. Fig. 3
2. Dopo l'uso, rimuovere il tubo flessibile ruotandolo di 90° in senso antiorario e tirare dall'estremità. Fig. 4
3. Inserire il tubo di prolunga nell'impugnatura tubolare, quindi inserire l'altra estremità del tubo nella testina di aspirazione, come illustrato nella figura 5.

4. FUNZIONAMENTO

Uso dell'aspirabriciole
Tendere il cavo alla lunghezza desiderata e inserire la spina in una presa di corrente.
Premere l'interruttore di alimentazione per accendere l'aspirapolvere. Regolare la potenza di aspirazione tramite il controllo del flusso d'aria situato sull'impugnatura tubolare.

Attenzione: non srotolare il cavo oltre il segno rosso. Fig. 6

Uso degli accessori
1. Spazzola per pavimenti duri. Fig. 7
2. Spazzola per tappeti. Fig. 8
3. Accessorio a forma di ugello per la pulizia di angoli, mobili, tende, lampade, vestiti, ecc. Fig. 9

Dopo l'uso
- Premere l'interruttore di alimentazione per spegnere l'aspirapolvere e premere il tasto di riavvolgimento del cavo per riavvolgere lentamente il cavo.

Attenzione: se il cavo di alimentazione non si avvolge completamente, estrarlo leggermente e premere nuovamente il tasto di riavvolgimento del cavo. Ripetere questa operazione finché il cavo non è completamente arrotolato.

- Dopo l'uso, posizionare l'aspirapolvere come mostrato nella figura 10.

5. PULIZIA E MANUTENZIONE

1. Quando la carica di polvere raggiunge il livello massimo, cioè la linea MAX, significa che il serbatoio è pieno. Se necessario, svuotare il serbatoio di raccolta sporco o lavare il filtro multiciclonico di plastica. Svuotare il serbatoio prima che lo sporco raggiunga la linea MAX. Fig. 11
2. Aprire il serbatoio di raccolta sporco come illustrato nella figura 12.
3. Lavare frequentemente il filtro multiciclonico di plastica per evitare l'accumulo di sporcizia.
4. Se sporco, lavarlo.
5. Ricordarsi di lavare l'intero gruppo filtro. Fig. 13

Attenzione: non mettere il filtro in lavatrice né asciugarlo con un asciugacapelli. Lasciare asciugare e reinstallare.

6. Non pulire mai l'involucro esterno dell'aspirapolvere con prodotti infiammabili. Si consiglia di utilizzare un panno inumidito con acqua e sapone.

Attenzione: strizzare bene il panno prima di pulire l'apparecchio. Non lasciare che penetri acqua all'interno dell'apparecchio.

6. SPECIFICHE TECNICHE

Codice prodotto: 08600
Prodotto: Conga Rockstar Cyclonic X-Treme
Tensione: 220-240 V
Frequenza: 50/60 Hz
Potenza del motore: 800 W
Le specifiche tecniche possono cambiare senza previa notifica per migliorare la qualità del prodotto.
Fabbricato in China | Progettato in Spagna

7. RICICLAGGIO DI APPARECCHIATURE ELETTRICHE ED ELETTRONICHE



Questo simbolo indica che, in conformità con le normative vigenti, il prodotto e/o la batteria devono essere smaltiti separatamente dai rifiuti domestici. Quando questo prodotto raggiunge la fine della sua vita utile, è necessario rimuovere le pile/batterie/accumulatori e portarlo in un punto di raccolta designato dalle autorità locali.

Per ottenere informazioni dettagliate sulla forma più adeguata per gettare gli elettrodomestici e/o le corrispondenti batterie, il consumatore dovrà contattare le autorità locali.
Il rispetto delle linee guida di cui sopra aiuterà a proteggere l'ambiente.

8. GARANZIA E SUPPORTO TECNICO

Cecotec sarà responsabile nei confronti dell'utente finale o del consumatore per qualsiasi difetto di conformità esistente al momento della consegna del prodotto nei termini, condizioni e scadenze stabilite dalla normativa vigente.
Si raccomanda che le riparazioni siano effettuate da personale specializzato.
Se si riscontra un problema con l'apparecchio o in caso di dubbi, si prega di contattare il Servizio di Assistenza Tecnica ufficiale di Cecotec al numero +34 96 321 07 28.

9. COPYRIGHT

I diritti di proprietà intellettuale dei testi di questo manuale appartengono a CECOTEC INNOVACIONES, S.L. Tutti i diritti riservati. Il contenuto di questa pubblicazione non può essere, in tutto o in parte, riapparecchio, archiviato in un sistema di recupero, trasmesso o distribuito con qualsiasi mezzo (elettronico, meccanico, fotocopia, registrazione o simile) senza la previa autorizzazione di CECOTEC INNOVACIONES, S.L

1. PEÇAS E COMPONENTES

Fig. 1
A. Escova para chão
B. Tubo telescópico
C. Controlo do fluxo de ar
D. Tubo curvo
E. Mangueira de sucção
F. Conduto de entrada de ar
G. Botão Recolhe-cabo
H. Pega
I. Interruptor de Ligar/Desligar
J. Botão abertura de depósito de pó
K. Filtro de plástico multiciclónico
L. Proteção de plástico 1
M. Proteção de plástico 2
N. Aba de libertação do depósito

NOTA:
Os gráficos deste manual são representações esquemáticas e podem não corresponder exatamente ao aparelho.

2. ANTES DE USAR

- Este aparelho é acondicionado em embalagens concebidas para o proteger durante o transporte. Retire o aparelho da sua caixa e remova todo o material de embalagem. Pode manter a caixa original e outras embalagens num local seguro para evitar danos no aparelho, caso necessite de o transportar no futuro. Se desejar descartar a embalagem original, certifique-se de reciclar todos os itens corretamente.
- Certifique-se de que todas as peças e componentes estejam incluídos e em bom estado. Se algum deles faltar ou não estiver em boas condições, contactar imediatamente o Serviço de Assistência Técnica oficial da Cecotec.

Conteúdo da caixa
- Aspirador de trenó
- Tubo telescópico metálico
- Pé de aspiração
- Acessório para móveis 2 em 1

3. MONTAGEM DO APARELHO

Para evitar riscar o chão, retire as peças de proteção de plástico antes de utilizar o aparelho.

ADVERTÊNCIA
Certifique-se de que a borracha de vedação está bem colocada antes de utilizar o aparelho. Uma vedação mal colocada pode provocar fugas de pó e danos no motor. A figura 2 mostra a colocação correta.

1. Ligue a mangueira flexível à conduta de entrada de ar do aspirador, rodando-a 90° em sentido horário até fazer um clique. Fig. 3
2. Após a utilização, retire a mangueira rodando-a 90° em sentido anti-horário e puxe a extremidade. Fig. 4
3. Introduza o tubo de extensão na pega e, em seguida, introduza a outra extremidade do tubo na escova para chão. Fig. 5

4. FUNCIONAMENTO

Como usar o aspirador
Estique o cabo até ao comprimento desejado e insira a ficha numa tomada elétrica. Prima o botão Ligar/Desligar para ligar o aspirador. Pode ajustar a potência de sucção utilizando o controlo do fluxo de ar localizado na pega.

Atenção: não puxe o cabo para além da marca vermelha. Fig. 6

Utilizar os acessórios
1. Escova para chão. Fig. 7
2. Escova para tapetes. Fig. 8
3. Acessório em forma de bocal para a limpeza de cantos, móveis, cortinas, candeeiros, vestuário, etc. Fig. 9

Depois de usar
- Prima o botão Ligar/Desligar para desligar o aspirador e prima o botão Recolhe-cabo para enrolar o cabo lentamente.

Atenção: se o cabo de alimentação não se enrolar completamente, puxe-o um pouco para fora e prima novamente o botão Recolhe-cabo. Repita este passo até o cabo estar completamente enrolado.

- Depois de utilizar o aspirador, coloque-o como indicado na figura 10.

5. LIMPEZA E MANUTENÇÃO

1. Quando a carga de pó atingir o nível máximo, ou seja, a linha MAX, o depósito está cheio. Se necessário, esvazie o depósito de pó ou lave o filtro de plástico multiciclónico. Tente esvaziá-lo antes que a sujidade atinja a linha MAX. Fig. 11
2. Abra o depósito de pó. Fig. 12
3. O filtro de plástico multiciclónico deve ser lavado frequentemente para evitar a acumulação de pó.
4. Se estiver cheio de pó, lave-o.
5. Lembre-se de lavar todo o conjunto do filtro. Fig. 13

Atenção: não coloque o filtro na máquina de lavar roupa nem o seque com um secador. Deixe secar e volte a colocá-lo no sítio.

6. Nunca limpe a cobertura exterior do aspirador com produtos inflamáveis. Recomenda-se a utilização de um pano humedecido com água e sabão.

Atenção: não se esqueça de torcer bem o pano antes de limpar o aparelho. Não deixe entrar água no aspirador.

6. ESPECIFICAÇÕES TÉCNICAS

Referências: 08600
Produto: Conga Rockstar Cyclonic X-Treme
Tensão: 220-240 V
Frequência: 50/60 Hz
Potência do motor: 800 W
As especificações técnicas podem ser alteradas sem notificação prévia para melhorar a qualidade do produto.
Fabricado na China I Desenhado em Espanha

7. RECICLAGEM DE PRODUTOS ELÉTRICOS E ELETRÓNICOS



Este símbolo indica que, de acordo com os regulamentos aplicáveis, o produto e/ou bateria deve ser eliminado separadamente do lixo doméstico. Quando este produto atingir o fim da sua vida útil, deverá remover as pilhas/baterias/acumuladores e levá-lo para um ponto de recolha designado pelas autoridades locais.

Para obter informação detalhada acerca da forma mais adequada de eliminar os seus equipamentos elétricos e eletrónicos e/ou as correspondentes baterias, o consumidor deverá contactar com as autoridades locais.
A conformidade com as diretrizes acima referidas ajudará a proteger o ambiente.

8. GARANTIA E SAT

A Cecotec será responsável perante o utilizador final ou consumidor por qualquer falta de conformidade que exista no momento da entrega do produto nos termos, condições e prazos estabelecidos pelos regulamentos aplicáveis.
Recomenda-se que as reparações sejam efetuadas por pessoal qualificado.
Se deteta uma ocorrência com o produto ou tem alguma consulta, entre em contacto com o Serviço de Assistência Técnica da Cecotec através do número de telefone +34 96 321 07 28.

9. COPYRIGHT

Os direitos de propriedade intelectual dos textos deste manual pertencem à CECOTEC INNOVACIONES, S.L. Todos os direitos reservados. O conteúdo desta publicação não pode, no todo ou em parte, ser reproduzido, armazenado num sistema de recuperação, transmitido ou distribuído por qualquer meio (eletrónico, mecânico, fotocópia, gravação ou similar) sem a autorização prévia da CECOTEC INNOVACIONES, S.L.

1. ONDERDELEN EN COMPONENTEN

Fig. 1
A. Vloerborstel
B. Telescoopstang
C. Bediening van de luchtstroom
D. Gebogen stofzuigerslang
E. Flexibele zuigslang
F. Lucht aanzuigkanaal
G. Automatische kabel terugspoel knop
H. Handgreep
I. Aan-/uitschakelaar
J. Knop voor het openen van het stofreservoir
K. Multi cyclonale plastic filter
L. Plastic bescherming Deel 1
M. Plastic bescherming Deel 2
N. Lipje voor ontgrendelen stofreservoir

OPMERKING:
De afbeeldingen in deze handleiding zijn schematische voorstellingen en komen mogelijk niet exact overeen met het product.

2. VÓÓR U HET APPARAAT GEBRUIKT

- Dit apparaat heeft een verpakking die ontworpen is om het tijdens het transport te beschermen. Haal het apparaat uit de doos en verwijder al het verpakkingsmateriaal. U kunt de originele doos en andere verpakking op een veilige plaats bewaren om beschadiging van het apparaat te voorkomen als u het in de toekomst moet vervoeren. Als u de verpakking toch weggooit, zorg er dan voor een correcte recyclage.
- Controleer of alle onderdelen en componenten aanwezig en in goede staat zijn. Als een van deze ontbreekt of niet in goede staat is, neem dan onmiddellijk contact op met de Technische Dienst van Cecotec.

Inhoud van de doos
- Sledestofzuiger
- Telescopische buis
- Zuigvoet
- 1 accessoire voor meubels 2 in 1

3. HET TOESTEL MONTEREN

Om krassen op de vloer te voorkomen, verwijdert u de plastic beschermstukken (L en M) voordat u het apparaat gebruikt.

WAARSCHUWING
Zorg ervoor dat de rubberen pakking goed geplaatst is voordat u het apparaat gebruikt. Een verkeerd gemonteerde pakking kan leiden tot stoflekkage en schade aan de motor. In figuur 2 ziet u hoe het eruit ziet als het correct geplaatst is.

1. Sluit de flexibele slang aan op het luchtinlaatkanaal van de stofzuiger door hem 90° met de klok mee te draaien tot hij "klikt". Fig. 3
2. Verwijder de slang na gebruik door deze 90° tegen de klok in te draaien en het uiteinde eraf te trekken. Fig. 4
3. Steek de verlengbuis in de buisvormige handgreep en steek vervolgens het andere uiteinde van de buis in de vloerborstel zoals aangegeven in figuur 5.

4. WERKING

Gebruik van de steelstofzuiger
Rol de kabel uit tot de gewenste lengte en steek de stekker in een stopcontact. Druk op de aan/uit-schakelaar om de stofzuiger te starten. U kunt de zuigkracht aanpassen met de luchtstroomregelaar op de buisvormige handgreep.

Let op: Rek de kabel niet verder uit dan de RODE markering. Fig. 6

Hoe gebruikt u de accessoires
1. Borstel voor harde vloeren. Fig. 7
2. Tapijtborstel. Fig. 8
3. Accessoire in de vorm van een mondstuk voor het reinigen van hoeken, meubels, gordijnen, lampen, kleding enz. Fig. 9

Na gebruik
- Druk op de aan/uit-schakelaar om de stofzuiger uit te zetten en druk op de automatische oprolknop om de kabel langzaam op te rollen.

Let op: Als de stroomkabel niet helemaal oprolt, trek het dan een beetje uit en druk nogmaals op de automatische kabel oprolknop. Herhaal deze stap totdat de kabel volledig opgerold is.

- Plaats de stofzuiger na gebruik zoals aangegeven in figuur 10.

5. SCHOONMAAK EN ONDERHOUD

1. Wanneer de stoflading het maximumniveau bereikt, d.w.z. de MAX-lijn, is het reservoir vol. Leeg indien nodig het stofreservoir of was het Multi cyclonale plastic filter. Probeer hem te legen voordat het vuil de MAX-lijn bereikt. Fig. 11
2. Open het stofreservoir zoals weergegeven in figuur 12.
3. Het Multi cyclonale plastic filter moet regelmatig worden gewassen om stofophoping te voorkomen.
4. Als het vol stof zit, was het dan.
5. Vergeet niet de hele filtergroep te wassen. Fig. 13

Let op: Stop het filter niet in de wasmachine en droog het niet met een droger. Laat het drogen en plaats het terug.

6. Reinig de buitenkant van de stofzuiger nooit met ontvlambare producten. Het wordt aanbevolen om een doek te gebruiken die is bevochtigd met water en zeep.

Let op: Vergeet niet het doekje goed uit te wringen voordat u het apparaat schoonmaakt. Zorg dat er geen water in de stofzuiger komt.

6. TECHNISCHE SPECIFICATIES

Productreferentie: 08600
Product: Conga Rockstar Cyclonic X-Treme
Voltage: 220-240 V
Frequentie: 50/60 Hz
Vermogen van de motor: 800 W
Technische specificaties kunnen zonder voorafgaande kennisgeving worden gewijzigd om de productkwaliteit te verbeteren.
Gemaakt in China/ Ontworpen in Spanje

7. RECYCLING VAN ELEKTRISCHE EN ELEKTRONISCHE APPARATUUR



Dit symbool geeft aan dat, volgens de geldende voorschriften, het product en/of de batterij gescheiden van het huisvuil moeten worden afgevoerd. Wanneer dit product het einde van zijn levensduur bereikt, dient u de batterijen/accumulatoren te verwijderen en het naar een door de plaatselijke autoriteiten aangewezen inzamelpunt te brengen.

Voor gedetailleerde informatie over de aangewezen manier om elektrische apparaten en/of hun batterijen moet de consument de plaatselijke overheid contacteren.
Naleving van de bovenstaande richtsnoeren zal bijdragen tot de bescherming van het milieu.

8. GARANTIE EN TECHNISCHE ONDERSTEUNING

Cecotec is aansprakelijk tegenover de eindgebruiker of consument voor elk gebrek aan overeenstemming dat bestaat op het ogenblik van de levering van het product onder de voorwaarden, bepalingen en termijnen die zijn vastgelegd in de toepasselijke regelgeving. Het wordt aanbevolen reparaties te laten uitvoeren door gekwalificeerd personeel.
Als u ooit een incident met het product ontdekt of vragen hebt, neem dan contact op met de officiële Technische Assistentie van Cecotec via het telefoonnummer +34 96 321 07 28.

9. COPYRIGHT

De intellectuele eigendomsrechten op de teksten in deze handleiding behoren toe aan CECOTEC INNOVACIONES, S.L. Alle rechten voorbehouden. De inhoud van deze publicatie mag niet, geheel of gedeeltelijk, worden verveelvoudigd, opgeslagen in een geautomatiseerd gegevensbestand, doorgegeven of verspreid op welke wijze dan ook (elektronisch, mechanisch, door fotokopieën, opnamen en dergelijke) zonder voorafgaande toestemming van CECOTEC INNOVACIONES, S.L.

1. CZĘŚCI I KOMPONENTY

Rys. 1
A. Szczotka do podłóg
B. Rura teleskopowa
C. Kontrola przepływu powietrza
D. Zakrzywiona rura
E. Elastyczny wąż
F. Kanał wlotu powietrza
G. Przycisk do automatycznego zwijania kabla
H. Uchwyt
I. Przełącznik zasilania
J. Przycisk otwierania pojemnika na kurz
K. Plastikowy filtr multicykloniczny
L. Osłona plastikowa Część 1
M. Osłona plastikowa Część 2
N. Zakładka zwalniająca zbiornik

UWAGA:
Grafika tej instrukcji obsługi tak jak rysunki w niej zawarte, są schematyczną prezentacją i możliwe, że nie będą się zgadzać dokładnie wraz z produktem.

2. PRZED UŻYCIEM

- To urządzenie jest zapakowane w opakowanie zaprojektowane w celu ochrony podczas transportu. Wyjmij urządzenie z pudełka i usuń wszystkie materiały opakowaniowe. Oryginalne pudełko i inne elementy opakowania można przechowywać w bezpiecznym miejscu, aby zapobiec uszkodzeniu urządzenia w przypadku konieczności jego transportu w przyszłości. Jeśli chcesz pozbyć się oryginalnego opakowania, pamiętaj o prawidłowym recyklingu wszystkich jego elementów.
- Upewnij się, że wszystkie części i komponenty są dołączone i są w dobrym stanie. Jeśli któregoś z nich brakuje lub jest w złym stanie, natychmiast skontaktuj się z oficjalnym Serwisem Pomocy Technicznej Cecotec.

Zawartość opakowania
- Odkurzacze zwykłe
- Metaliczna, teleskopiczna rura
- Stopa odkurzająca
- Akcesorium do mebli 2 w 1

3. MONTAŻ PRODUKTU

Aby zapobiec porysowaniu się podłogi, usuń plastikowe części ochronne (L y M) przed użyciem urządzenia.

OSTRZEŻENIE
Upewnij się, że gumowa uszczelka jest odpowiednio umieszczona w urządzeniu. Uszczelka źle umieszczona może skutkować przeciekami kurzu i silnika. Na rys. 2 można zaobserwować, jeśli jest dobrze umieszczona.

1. Podłącz wąż elastyczny do złącza wejściowego powietrza odkurzacza obracając ją o 90º w ruchu przeciwnym do ruchu wskazówek zegara, aż do momentu usłyszenia kliknięcia. Rys. 3
2. Po użyciu zdejmij wąż, obracając go o 90° w kierunku przeciwnym do ruchu wskazówek zegara i pociągnij za koniec. Rys. 4
3. Włóż rurkę przedłużającą do uchwytu rurowego, a następnie włóż drugi koniec rurki do szczotki podłogowej, jak pokazano na rysunku 5.

4. FUNKCJONOWANIE

Jak korzystać z odkurzacza
Rozciągnij przewód na żądaną długość i włóż wtyczkę do gniazdka elektrycznego. Naciśnij włącznik/wyłącznik, aby uruchomić odkurzacz. Siłę ssania można regulować za pomocą regulatora przepływu powietrza znajdującego się na rurkowej rączce.

Uwaga: Nie rozciągaj kabla poza CZERWONE oznaczenie. Rys. 6

Jak korzystać z akcesoriów
1. Szczotka do twardych podłóg. Rys. 7
2. Szczotka do dywanów. Rys. 8
3. Akcesorium w kształcie dyszy do czyszczenia narożników, mebli, zasłon, lamp, odzieży itp. 9

Po użyciu
- Naciśnij włącznik/wyłącznik, aby wyłączyć odkurzacz i naciśnij przycisk automatycznego zwijania, aby powoli zwinąć przewód.

Uwaga: Jeśli przewód zasilający nie zwija się całkowicie, wyciągnij go nieco i ponownie naciśnij przycisk automatycznego zwijania przewodu. Powtarzaj ten krok, aż kabel zostanie całkowicie zwinięty.

- Po użyciu odkurzacza umieść go tak, jak pokazano na rysunku 10.

5. CZYSZCZENIE I KONSERWACJA

1. Gdy ładunek proszku osiągnie poziom maksymalny, czyli kreskę MAX, oznacza to, że pojemnik jest pełny. W takim przypadku opróżnij pojemnik na kurz lub umyj plastikowy filtr multi cyklonowy. Spróbuj opróżnić go, zanim brud dotrze do linii MAX. Rys. 11
2. Otwórz pojemnik na kurz, jak pokazano na rysunku 12.
3. Plastikowy filtr multicyklonowi należy często myć, aby uniknąć gromadzenia się kurzu.
4. W przypadku, jeśli jest pełen, umyj go.
5. Pamiętaj o umyciu całego zespołu filtra. Rys. 13

Uwaga: Nie prać filtra w pralce ani nie suszyć suszarką. Pozostaw do wyschnięcia i umieść z powrotem na miejscu.

6. Nigdy nie czyść zewnętrznej obudowy odkurzacza produktami łatwopalnymi. Zaleca się użycie szmatki zwilżonej wodą z mydłem.

Uwaga: Pamiętaj, aby dobrze wyżąć ściereczkę przed czyszczeniem urządzenia. Nie pozwól, aby woda dostała się do odkurzacza.

6. DANE TECHNICZNE

Referencje produktu: 08600
Produkt: Conga Rockstar Cyclonic X-Treme
Napięcie: 220-240 V
Częstotliwość: 50/60 Hz
Moc silnika: 800 W
Specyfikacje techniczne mogą ulec zmianie bez wcześniejszego powiadomienia w celu poprawy jakości produktu.
Wyprodukowano w Chinach | Zaprojektowano w Hiszpanii

7. RECYKLING URZĄDZEŃ ELEKTRYCZNYCH I ELEKTRONICZNYCH



Ten symbol oznacza, że zgodnie z obowiązującymi przepisami produkt i/lub baterię należy utylizować oddzielnie od odpadów domowych. Kiedy ten produkt osiągnie koniec okresu użytkowania, należy wyjąć baterie/akumulatory i przekazać go do punktu zbiórki wyznaczonego przez władze lokalne.

Aby uzyskać szczegółowe informacje na temat najbardziej odpowiedniego sposobu utylizacji sprzętu gospodarstwa domowego i / lub odpowiednich baterii, konsument powinien skontaktować się z lokalnymi władzami.
Przestrzeganie powyższych wytycznych pomoże chronić środowisko.

8. GWARANCJA I SERWIS TECHNICZNY

Cecotec odpowie użytkownikowi lub konsumentowi końcowemu za wszelkie niezgodności występujące w momencie dostawy produktu na warunkach i terminach określonych w obowiązujących przepisach.
Zaleca się, aby naprawy były przeprowadzane przez wyspecjalizowany personel.
Jeśli wykryjesz problem z produktem lub masz jakiekolwiek pytania, skontaktuj się z oficjalnym Serwisem Pomocy Technicznej Cecotec pod numerem telefonu +34 96 321 07 28.

9. COPYRIGHT

Prawa własności intelektualnej do tekstów tej instrukcji obsługi należą do CECOTEC INNOVACIONES, S.L. Wszelkie prawa zastrzeżone. Treść niniejszej publikacji nie może być w całości ani w części reprodukowana, przechowywana w systemie wyszukiwania, przekazywana lub rozpowszechniana w jakikolwiek sposób (elektroniczny, mechaniczny, fotokopiowany, nagrywany lub podobny) bez uprzedniej zgody CECOTEC INNOVACIONES, SL

1. ČÁSTI A SLOŽENÍ

Obr. 1
A. Kartáč na podlahy
B. Teleskopická tyč
C. Regulace proudění vzduchu
D. Zakřivená trubice
E. Flexibilní sací hadice
F. Vzduchovod
G. Tlačítko automatického navíjení kabelu
H. Rukojeť
I. Přepínač zapnutí/vypnutí
J. Tlačítko pro otevření nádoby na prach
K. Multicyklónový plastový filtr
L. Plastová ochrana Díl 1
M. Plastová ochrana Díl 2
N. Uvolňovací jazýček nádoby

POZNÁMKA:
Grafika v této příručce je schematickým znázorněním a nemusí přesně odpovídat výrobku.

2. PŘED POUŽITÍM

- Tento spotřebič je zabalen v obalu určeném k ochraně při přepravě. Vyjměte zařízení z krabice a odstraňte veškerý obalový materiál. Původní krabici a další obaly můžete uschovat na bezpečném místě, aby nedošlo k poškození zařízení, pokud byste jej v budoucnu potřebovali přepravovat. Pokud chcete zlikvidovat původní obal, ujistěte se, že jste všechny části správně recyklovali.
- Ujistěte se, že všechny díly a součásti jsou zahrnuty a v dobrém stavu. Pokud některá chybí nebo není v dobrém stavu, okamžitě kontaktujte oficiální servisní službu Cecotec.

Obsah krabice
- Sáňkový vysavač
- Teleskopická kovová trubice
- Sací hubice
- Nábytkový doplněk 2 v 1

3. MONTÁŽ PRODUKTU

Abyste zabránili poškrábání podlahy, odstraňte před použitím spotřebiče plastové ochranné díly (L a M).

VAROVÁNÍ
Před použitím spotřebiče se ujistěte, že je gumové těsnění pevně na svém místě. Nesprávně namontované těsnění může vést k úniku prachu a poškození motoru. Na obrázku 2 můžete pozorovat, jak vypadá, když je správně umístěný.

1. Připojte flexibilní hadici k vzduchovodu vysavače otočením o 90° ve směru hodinových ručiček, dokud „nezacvakne". Obr. 3
2. Po použití hadici, ji odpojte otočením o 90° proti směru hodinových ručiček a vytáhněte její konec. Obr. 4
3. Po použití hadici, ji odpojte otočením o 90° proti směru hodinových ručiček a vytáhněte za její konec.

4. PROVOZ

Jak používat vysavač
Natáhněte kabel na požadovanou délku a zasuňte zástrčku do zásuvky. Stisknutím přepínače zapnutí/vypnutí vysavač spustíte. Sací výkon můžete nastavit pomocí regulátoru proudění vzduchu umístěného na trubkový rukojeti.

Pozor: Nenatahujte kabel za ČERVENOU značku. Obr. 6

Jak používat příslušenství
1. Kartáč na tvrdé podlahy. Obr. 7
2. Kartáč na koberce. Obr. 8
3. Příslušenství ve tvaru hubice pro čištění rohů, nábytku, záclon, lamp, oděvů atd. Obr. 9

Po použití
- Stisknutím přepínače zapnutí/vypnutí vysavač vypnete a stisknutím tlačítka automatického navíjení kabel, kabel pomalu navinete.

Pozor: Pokud se napájecí kabel zcela nenavine, trochu jej povytáhněte a znovu stiskněte tlačítko automatického navíjení kabelu. Tento krok opakujte, dokud není kabel zcela navinutý.

- Po použití vysavače jej umístěte podle obrázku 10.

5. ČIŠTĚNÍ A ÚDRŽBA

1. Když nádoba na prach dosáhne maximální úrovně naplnění, tj. čáry MAX., je nádoba na prach plná. V takovém případě vyprázdněte nádobu na prach nebo vymyjte multicyklónový plastový filtr. Snažte se ji vyprázdnit dříve, než se nečistoty dostanou k čáře MAX. Obr. 11
2. Otevřete nádobu na prach podle obrázku 12.
3. Multicyklónový plastový filtr by se měl často mýt, aby se zabránilo hromadění prachu.
4. Pokud je plný prachu, umyjte ho.
5. Nezapomeňte umýt celou sestavu filtru. Obr. 13

Pozor: Nevkládejte filtr do pračky ani ho nesušte fénem. Nechte ho zaschnout a vraťte ho na místo.

6. Nikdy nečistěte vnější kryt vysavače hořlavými prostředky. Doporučuje se používat hadřík navlhčený vodou a mýdlem.

Pozor: Před čištěním spotřebiče nezapomeňte hadřík pořádně vyždímat. Nedovolte, aby se do vysavače dostala voda.

6. TECHNICKÉ SPECIFIKACE

Reference produktu: 08600
Produkt: Conga Rockstar Cyclonic X-Treme
Napětí: 220-240 V
Frekvence: 50/60 Hz
Výkon motoru: 800 W
Technické specifikace se mohou změnit bez předchozího upozornění za účelem zlepšení kvality produktu.
Vyrobeno v Číně | Navrženo ve Španělsku

7. RECYKLACE ELEKTRICKÝCH A ELEKTRONICKÝCH ZAŘÍZENÍ



Tento symbol označuje, že v souladu s platnými předpisy musí být produkt a/nebo baterie zlikvidovány odděleně od domovního odpadu. Po skončení životnosti tohoto výrobku byste měli baterie/akumulátory vyjmout a odnést na sběrné místo určené místními úřady.
Podrobné informace o tom, jak správně likvidovat elektrická a elektronická zařízení a/nebo baterie, by měli spotřebitelé získat od místních úřadů.
Dodržování výše uvedených pokynů přispěje k ochraně životního prostředí.

8. ZÁRUKA A TECHNICKÝ SERVIS

Společnost Cecotec odpovídá konečnému uživateli nebo spotřebiteli za jakýkoli nesoulad, který existuje v době dodání výrobku za podmínek a ve lhůtách stanovených platnými předpisy.
Doporučuje se, aby opravy prováděl kvalifikovaný personál.
Pokud zjistíte incident s produktem nebo máte nějaké dotazy, kontaktujte oficiální službu technické pomoci společnosti Cecotec na telefonním čísle +34 96 321 07 28.

9. COPYRIGHT

Práva duševního vlastnictví k textům v této příručce jsou majetkem společnosti CECOTEC INNOVACIONES, S.L. Všechna práva jsou vyhrazena. Obsah této publikace nesmí být, zčásti nebo jako celek, reprodukován, ukládán do systému obnovy, přenášen nebo distribuován žádnými prostředky (elektronicky, mechanicky, fotokopírováním, nahráváním nebo podobným způsobem) bez předchozího souhlasu společnosti CECOTEC INNOVACIONES, S.L.

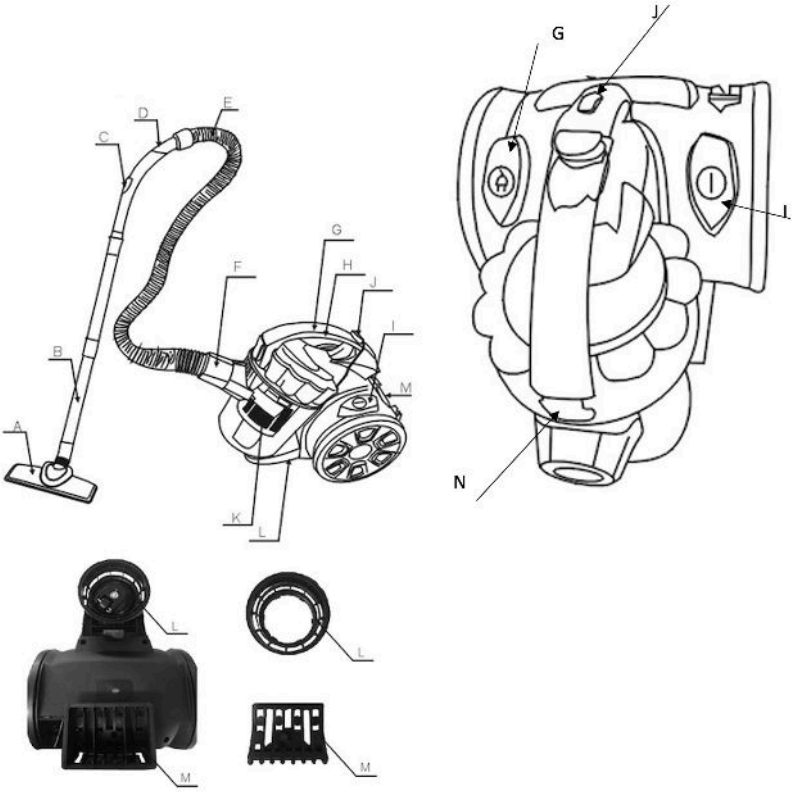

Fig. / Img. / Rys. / Obr. 1

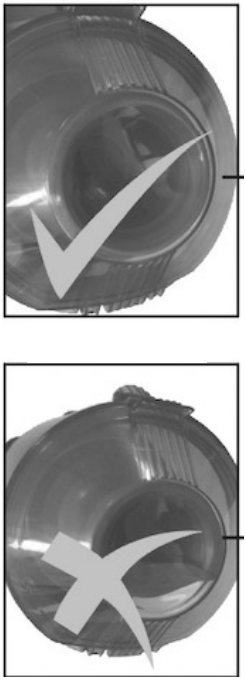

Fig. / Img. / Rys. / Obr. 2

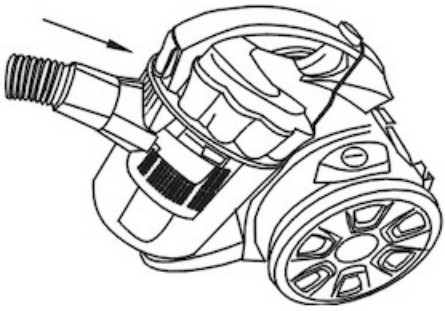

Fig. / Img. / Rys. / Obr. 3

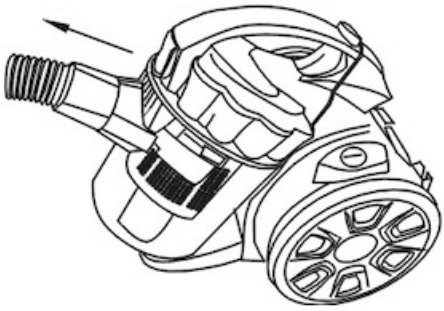

Fig. / Img. / Rys. / Obr. 4

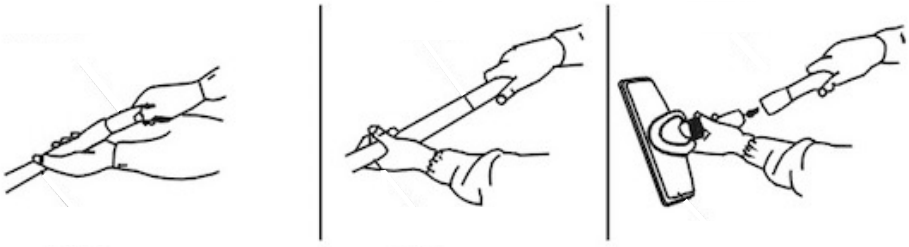

Fig. / Img. / Rys. / Obr. 5

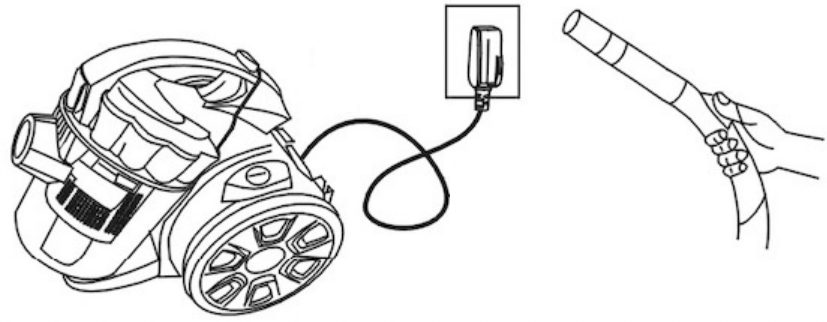

Fig. / Img. / Rys. / Obr. 6

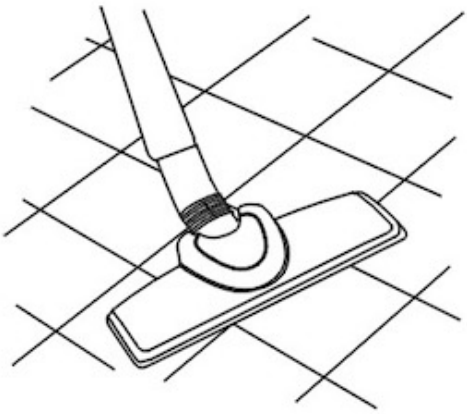

Fig. / Img. / Rys. / Obr. 7

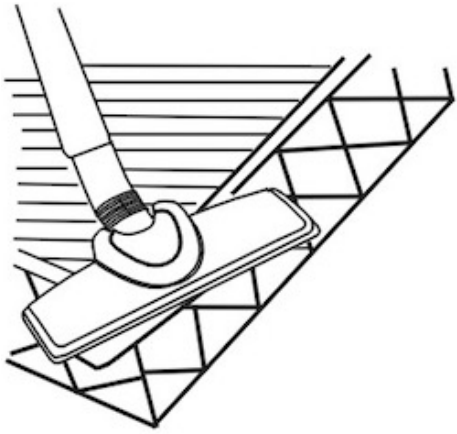

Fig. / Img. / Rys. / Obr. 8

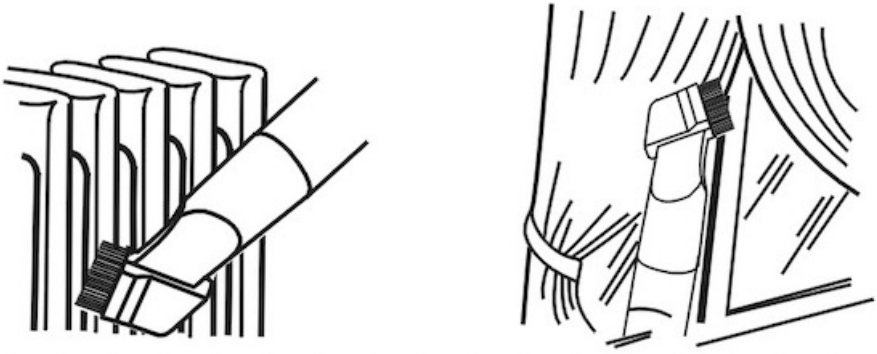

Fig. / Img. / Rys. / Obr. 9

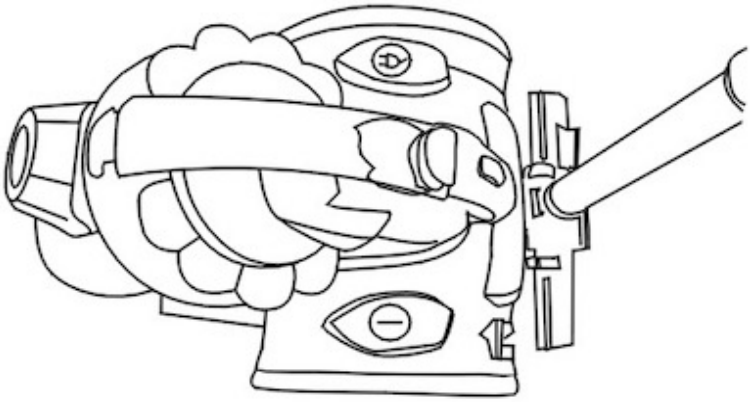

Fig. / Img. / Rys. / Obr. 10

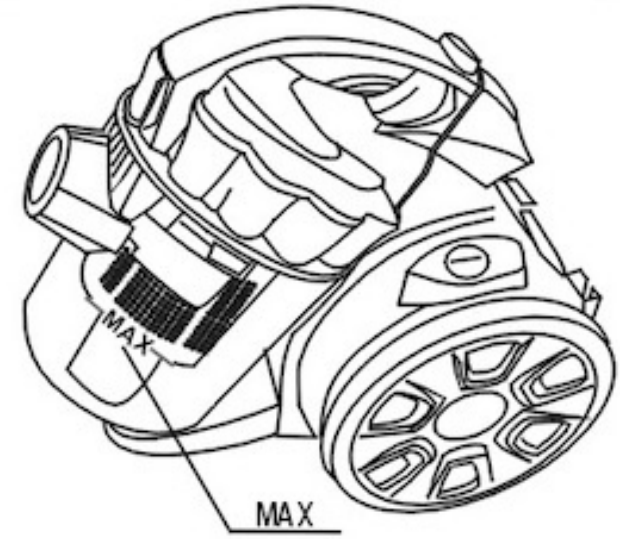

Fig. / Img. / Rys. / Obr. 11

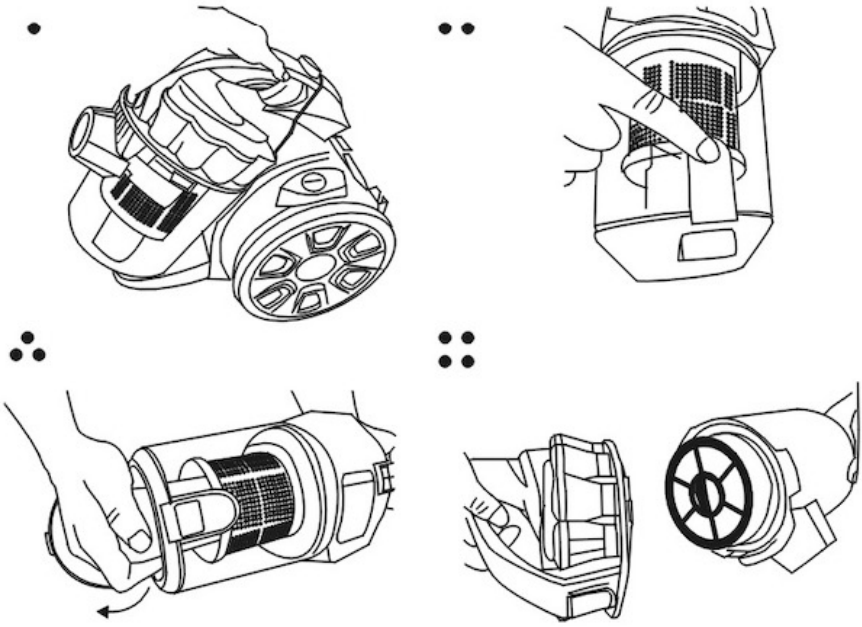

Fig. / Img. / Rys. / Obr. 12

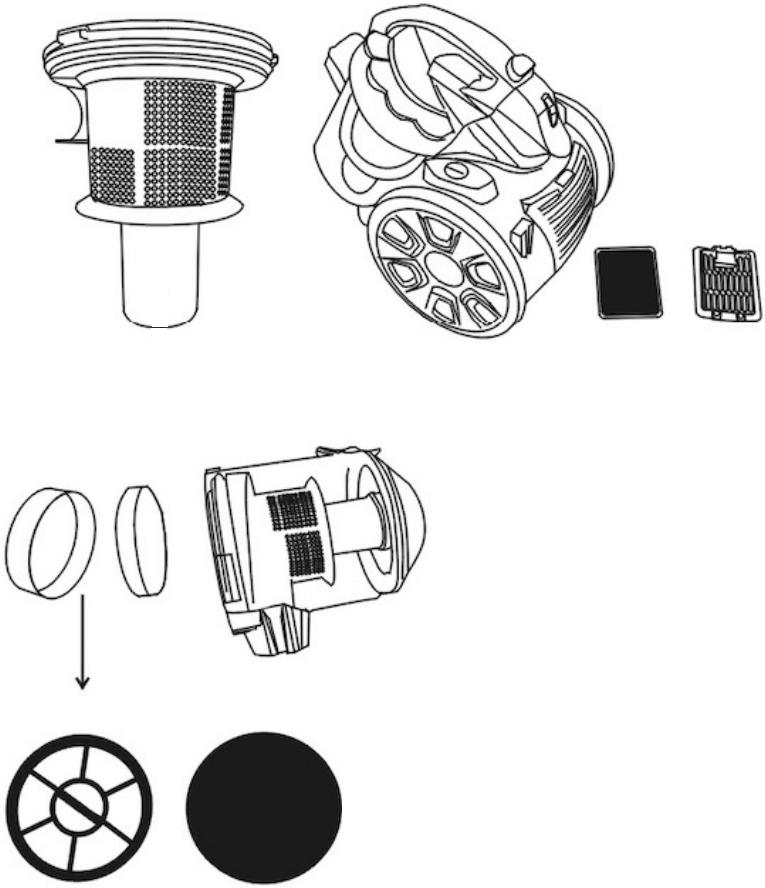

Fig. / Img. / Rys. / Obr. 13

www.cecotec.es

Cecotec Innovaciones S.L.
Av. Reyes Católicos, 60
46910, Alfafar (Valencia), Spain

RP01230731