CONGA
ROCKSTAR

CONGA ROCKSTAR 12500 STELLAR AQUAPET FLEX

Aspirador vertical BLDC / Upright vacuum cleaner



Manual de instrucciones
Instruction manual
Manuel d'instructions
Bedienungsanleitung
Manuale di istruzioni
Manual de instruções
Handleiding
Instrukcja obsługi
Návod k použití
Kullanma kılavuzu

cecotec

Instrucciones de seguridad 4
Safety instructions 8
Instructions de sécurité 11
Sicherheitshinweise 15
Istruzioni di sicurezza 19
Instruções de segurança 23
Veiligheidsinstructies 27
Instrukcja bezpieczeństwa 31
Bezpečnostní pokyny 35
Güvenlik talimatları 38

ÍNDICE

1. Piezas y componentes 41
2. Antes de usar 42
3. Montaje 42
4. Funcionamiento 43
5. Limpieza y mantenimiento 45
6. Resolución de problemas 47
7. Especificaciones técnicas 48
8. Reciclaje de aparatos eléctricos y electrónicos 49
9. Garantía y SAT 49
10. Copyright 49

INDEX

1. Parts and components 50
2. Before use 51
3. Assembly 51
4. Operation 52
5. Cleaning and maintenance 54
6. Troubleshooting 56
7. Technical specifications 57
8. Disposal of old electrical and electronic appliances 57
9. Technical support and warranty 58
10. Copyright 58

SOMMAIRE

1. Pièces et composants 59
2. Avant utilisation 60
3. Montage 60
4. Fonctionnement 61
5. Nettoyage et entretien 64
6. Résolution de problèmes 65
7. Spécifications techniques 66
8. Recyclage des équipements électriques et électroniques 67
9. Garantie et SAV 67
10. Copyright 67

INHALT

1. Teile und Komponenten 68
2. Vor dem Gebrauch 69
3. Installation 69
4. Bedienung 70
5. Reinigung und Wartung 73
6. Problembehebung 74
7. Technische Spezifikationen 76
8. Recycling von Elektro- und Elektronikgeräten 76
9. Garantie und Kundendienst 76
10. Copyright 77

INDICE

1. Parti e componenti 78
2. Prima dell'uso 79
3. Montaggio 79
4. Funzionamento 80
5. Pulizia e manutenzione 83
6. Risoluzione dei problemi 84
7. Specifiche tecniche 85
8. Riciclaggio di apparecchiature elettriche ed elettroniche 86
9. Garanzia e supporto tecnico 86
10. Copyright 86

ÍNDICE

1. Peças e componentes 87
2. Antes de usar 88
3. Montagem 88
4. Funcionamento 89
5. Limpeza e manutenção 91
6. Resolução de problemas 93
7. Especificações técnicas 94
8. Reciclagem de produtos elétricos e eletrónicos 94
9. Garantia e SAT 95
10. Copyright 95

INHOUD

1. Onderdelen en componenten 96
2. Vóór u het apparaat gebruikt 97
3. Montage 97
4. Werking 98
5. Schoonmaak en onderhoud 101
6. Probleemoplossing 102
7. Technische specificaties 103
8. Recycling van elektrische en elektronische apparatuur 104
9. Garantie en technische ondersteuning 104
10. Copyright 104

SPIS TREŚCI

1. Części i komponenty 105
2. Przed użyciem 106
3. Montaż 106
4. Funkcjonowanie 107
5. Czyszczenie i konserwacja 109
6. Rozwiązywanie problemów 111
7. Specyfikacja techniczna 112
8. Recykling urządzeń elektrycznych i elektronicznych 112
9. Gwarancja i Serwis Pomocy Technicznej 113
10. Prawa autorskie 113

OBSAH

1. Díly a součásti 114
2. Před používáním 115
3. Montáž 115
4. Provoz 116
5. Čištění a údržba 118
6. Řešení problémů 120
7. Technické specifikace 121
8. Recyklace elektrických a elektronických zařízení 121
9. Záruka a technický servis 122
10. Copyright 122

İÇINDEKILER

1. Parçalar ve bileşenler 123
2. Kullanmadan önce 124
3. Kurulum 124
4. Kullanım 125
5. Temizlik ve bakım 127
6. Sorun Giderme 129
7. Teknik bilgiler 130
8. Elektrikli ve elektronik ekipmanların geri dönüşümü 130
9. Garanti ve Teknik servis 131
10. Telif Hakları 131

INSTRUCCIONES DE SEGURIDAD

Lea las siguientes instrucciones atentamente antes de usar el producto. Guarde este manual para futuras referencias o nuevos usuarios.

- Asegúrese de que el voltaje de red coincida con el voltaje especificado en la etiqueta de clasificación del producto y de que el enchufe tenga toma de tierra.
- Este producto está diseñado exclusivamente para uso doméstico. No es apropiado para usos comerciales o industriales.
- Inspeccione el cable de alimentación regularmente en busca de daños visibles. Si el cable presenta daños, debe ser reparado por el Servicio de Asistencia Técnica oficial de Cecotec para evitar cualquier tipo de peligro.
- No utilice el aparato si se ha caído o si muestra algún daño visible.
- No intente reparar el aparato por su propia cuenta. Póngase en contacto con el Servicio de Asistencia Técnica oficial de Cecotec para cualquier duda.
- No utilice nunca lubricantes ni productos de limpieza cáusticos o abrasivos para limpiar el aparato.
- No utilice ningún accesorio que no haya sido recomendado por Cecotec ya que podría ocasionar daños.
- No coloque el aparato cerca de fuentes de calor, sustancias inflamables, superficies mojadas donde pueda caer al agua, ni permita que entre en contacto con agua u otros líquidos. No lo utilice en el exterior.
- No utilice el aparato para aspirar líquidos, cerillas encendidas, colillas, ceniza caliente ni sobre superficies mojadas.
- No lo utilice en suelos de hormigón, asfalto u otras superficies rugosas.

- Retire del interior del aparato cualquier cosa más gruesa que una pajita, ya que puede bloquear el tubo de aspiración.
- Deje de utilizar el aparato si percibe un sonido anormal o una temperatura más alta de lo normal.
- Mantenga la salida del aire libre de obstáculos para evitar la pérdida de potencia de succión.
- Revise el tubo de aspiración regularmente para asegurar que no esté obstruido.
- Tenga especial cuidado al utilizar el aparato cerca de escaleras.
- No bloquee las aperturas del aparato ni obstruya el flujo de aire. Mantenga las aberturas libres de objetos, y no las tapone con ropa o los dedos.
- Apague y desenchufe el producto de la fuente de alimentación cuando no se vaya a utilizar por un tiempo, antes de limpiarlo, antes de montar o desmontar los componentes y antes de retirar la batería.
- ATENCIÓN: este tubo contiene conexiones eléctricas:
- No utilizar para aspirar el agua;
- Ni sumergir en agua para la limpieza;
- El tubo debe ser verificado regularmente y no debe ser utilizado si está dañado.
- ADVERTENCIA: su aparato tiene partes rotatorias que pueden conllevar riesgo de atrapamiento. Extreme sus precauciones.
- Tire del enchufe para desconectarlo, no tire del cable.
- No sumerja el cable, el enchufe o cualquier otra parte del producto en agua o cualquier otro líquido, ni exponga las conexiones eléctricas al agua. Asegúrese de que tiene las manos completamente secas antes de tocar el enchufe o encender el producto.
- Este aparato pueden utilizarlo niños con edad de 8 años y

superior y personas con capacidades físicas, sensoriales o mentales reducidas o falta de experiencia y conocimiento, si se les ha dado la supervisión o formación apropiadas respecto al uso del aparato de una manera segura y comprenden los peligros que implica. Los niños no deben jugar con el aparato. La limpieza y el mantenimiento a realizar por el usuario no deben realizarlos los niños sin supervisión.

Instrucciones de la batería

- Este aparato incluye una batería de ion-litio.
- No queme ni exponga la batería a temperaturas altas ya que pueden explotar.
- Tanto la batería como las pilas pueden presentar fugas en condiciones extremas. Si la batería gotea, no toque el líquido. Si el líquido entra en contacto con la piel, lávese inmediatamente con agua y jabón. Si el líquido entra en contacto con los ojos, láveselos de forma inmediata con abundante agua limpia por un mínimo de 10 minutos y busque asistencia médica. Utilice guantes para manejar la batería y deséchela inmediatamente de acuerdo con la normativa local.
- Evite el contacto entre la batería y pequeños objetos metálicos como clips, monedas, llaves, clavos o tornillos.
- No altere la batería de ninguna forma.
- La batería debe retirarse para el desecho de manera segura.
- Mantenga fuera del alcance de los niños las pilas y baterías que tengan riesgo de ser ingeridas.
- La ingestión de baterías o pilas puede provocar quemaduras, perforación de partes blandas y la muerte. Pueden provocar quemaduras graves en las dos horas siguientes a la ingesta.
- En caso de ingerir pilas o baterías acuda rápidamente a su centro médico más cercano.

- ADVERTENCIA: para la recarga de la batería, utilice solo la unidad de alimentación suministrada con el aparato, con referencia YLJX2I-E350100.
- Las baterías no recargables no deben ser recargadas.
- Los bornes de alimentación de la batería no deben ser cortocircuitados.
- Si el aparato va a ser almacenado un largo período de tiempo es conveniente retirar la batería.
- La batería debe ser insertada en la posición correcta.

SAFETY INSTRUCTIONS

Read these instructions thoroughly before using the appliance. Keep this instruction manual for future reference or new users.

- Make sure that the mains voltage matches the voltage stated on the rating label of the appliance and that the wall outlet is grounded.
- This product is designed only for household use. It is not suitable for commercial or industrial use.
- Check the power cable regularly for visible damage. If the cable is damaged, it must be repaired by the official Cecotec Technical Support Service to avoid any type of danger.
- Do not use the appliance if it has been dropped or if there are any visible signs of damage.
- Do not try to repair the appliance by yourself. Contact the official Cecotec Technical Support Service for advice.
- Never use caustic or abrasive lubricants or cleaning agents to clean the appliance.
- Do not use any accessory that has not been recommended by Cecotec, as they might cause injuries or damage.
- Do not place the appliance close to heat sources, flammable substances, or wet surfaces where it could fall, nor allow it to come into contact with water or other liquids. Do not use outdoors.
- Do not use the appliance to vacuum liquids, lit matches, cigarette ends, hot ash, or on wet surfaces.
- Do not use on concrete, tarmac or other rough surfaces.
- Remove anything thicker than a straw from inside the device, as it may block the vacuuming tube.
- Stop using the appliance if you notice an abnormal sound or sense a temperature higher than usual.
- Keep the air outlet unblocked to avoid losing suction power.

- Check the suction tube from time to time to make sure it is not blocked.
- Take special care when using the appliance near stairs.
- Do not block the appliance openings or airflow. Keep openings free of any objects, and do not block them with clothes or your fingers.
- Turn off and unplug the appliance from the mains supply when it is not going to be used for a long period of time, before cleaning or repairing, before attaching components, and before removing the battery.
- WARNING: this tube has electrical connections:
- Do not use it to vacuum water;
- Do not immerse it in water to clean it;
- The tube must be checked regularly and should not be used if damaged.
- WARNING: your device has rotating parts which may cause a risk of entrapment. Exercise extreme caution.
- Pull from the plug, not the cable, to disconnect it from the outlet.
- Do not immerse the cable, plug, or any other non-removable part of the device in water or any other liquid or expose electrical connections to water. Make sure your hands are dry before handling the plug or switching on the device.
- This appliance can be used by children aged 8 years and above and people with reduced physical, sensory, or mental capabilities or lack of experience and knowledge if they have been given supervision or instruction concerning use of the appliance in a safe way and understand the hazards involved. Children must not play with the appliance. Cleaning and user maintenance should not be carried out by unsupervised children.

Battery instructions

- This device includes a lithium-ion battery.
- Do not burn or expose the battery to high temperatures, as it may explode.
- Leaks from the battery or cells can occur under extreme conditions. Do not touch any liquid that leaks from the battery. If the liquid gets into contact with skin, wash immediately with soap and water. If the liquid gets into the eyes, wash them immediately with clean water for a minimum of 10 minutes and seek medical attention. Wear gloves to handle the battery and dispose of it immediately in accordance with local regulations.
- Avoid contact between the battery and small metallic objects such as paper clips, coins, keys, nails, or screws.
- Never modify the charger in any way.
- The battery must be removed for safe disposal.
- Keep batteries out of the reach of children when there is a risk of ingestion.
- Battery ingestion can cause burns, soft tissue perforation, and death. It can cause severe burns within two hours of the ingestion.
- In case of battery ingestion, please seek medical help immediately.
- WARNING: to recharge the battery, only use the power supply included with the appliance, with reference YLJX2I-E350100.
- Non-rechargeable batteries must not be recharged.
- The battery supply terminals must not be short-circuited.
- If the device is stored for a long period of time, you should remove the battery.
- The battery must be inserted in the correct position.

INSTRUCTIONS DE SÉCURITÉ

Veuillez lire les instructions suivantes avec attention avant d'utiliser l'appareil. Gardez bien ce manuel pour de futures références ou pour tout nouvel utilisateur.

- Assurez-vous que le voltage du réseau coïncide avec le voltage spécifié sur l'étiquette de classification de l'appareil et que la prise possède une connexion à terre.
- Cet appareil a été conçu pour un usage exclusivement domestique. Il n'est pas approprié pour un usage commercial ni industriel.
- Inspectez le câble d'alimentation régulièrement pour rechercher des dommages visibles. Si le câble présente des dommages, il doit être réparé par le Service d'Assistance Technique officiel de Cecotec pour éviter tout type de danger.
- N'utilisez pas l'appareil s'il est tombé ou s'il présente des dommages.
- N'essayez pas de réparer l'appareil vous-même. Veuillez contacter le Service Après-Vente Officiel de Cecotec pour tout doute ou renseignement.
- N'utilisez jamais de produits de nettoyage caustiques ou abrasifs pour nettoyer l'appareil.
- N'utilisez aucun accessoire qui ne soit pas recommandé par Cecotec, cela pourrait endommager le produit.
- Ne placez pas l'appareil près de sources de chaleur, substances inflammables, surfaces mouillées où des gouttes d'eau pourraient tomber et ne le laissez pas entrer en contact avec de l'eau ni avec aucun autre liquide. Ne l'utilisez pas en extérieur.
- N'utilisez pas l'appareil pour aspirer des liquides, des allumettes encore allumées, des mégots, ou de la cendre chaude. N'aspirez pas non plus sur des surfaces mouillées.

- Ne l'utilisez pas sur des sols en béton, en asphalte ni autres surfaces rugueuses.
- Retirez de l'intérieur de l'appareil tout type de saleté qui soit plus épaisse qu'une paille car cela pourrait bloquer le tube d'aspiration.
- Arrêtez d'utiliser l'appareil si vous entendez un bruit bizarre lors de son utilisation ou que vous vous rendez compte que la température de l'appareil est plus élevée que d'habitude.
- Maintenez la sortie d'air dégagée de tous types d'obstacles afin d'éviter la perte de puissance d'aspiration.
- Veuillez examiner le tube d'aspiration de temps en temps pour vous assurer qu'il n'est pas bloqué.
- Faites bien attention lorsque vous utilisez l'appareil près d'un escalier.
- Ne bloquez pas les ouvertures de l'appareil et n'obstruez pas le flux d'air. Maintenez les ouvertures dégagées : sans objets et ne le recouvrez pas avec des vêtements ni avec les doigts.
- Éteignez et débranchez l'appareil de la source d'alimentation lorsque vous n'allez pas l'utiliser pendant longtemps, avant de le nettoyer, de monter ou de démonter les composants et avant de retirer la batterie.
- AVERTISSEMENT : ce tube contient des connexions électriques :
- Ne l'utilisez pas pour aspirer de l'eau ;
- Ne le submergez pas dans l'eau pour le nettoyer ;
- Le tube doit être contrôlé régulièrement et il ne doit pas être utilisé s'il est endommagé.
- AVERTISSEMENT : votre appareil possède des pièces rotatives qui peuvent présenter un risque de coincement. Faites bien attention.
- Tirez sur la fiche pour le débrancher ; ne tirez pas sur le câble.

- Ne submergez pas le câble, la prise ni aucune autre partie de l'appareil dans l'eau ni dans aucun autre liquide, ni n'exposez les connexions électriques à l'eau. Assurez-vous d'avoir les mains complètement sèches avant de toucher la prise ou d'allumer l'appareil.
- Cet appareil peut être utilisé par des enfants de 8 ans et plus et par des personnes aux capacités physiques, mentales ou sensorielles réduites, ou sans expérience ni connaissances s'ils sont surveillés et/ou ont reçu les informations nécessaires à l'utilisation correcte de l'appareil et qu'ils ont bien compris les risques qu'il implique. Empêchez les enfants de jouer avec le produit. Le nettoyage et l'entretien du produit ne peuvent pas être menés à terme par les enfants.

Instructions de la batterie

- Cet appareil comprend une batterie au lithium-ion.
- Ne brûlez ni n'exposez la batterie à des températures élevées, elle pourrait exploser.
- La batterie comme les piles peuvent présenter des fuites dans des conditions extrêmes. Si la batterie goutte, ne touchez pas le liquide. Si le liquide entre en contact avec la peau, lavez-la immédiatement avec de l'eau et du savon. Si le liquide entre en contact avec les yeux, lavez-les immédiatement avec de l'eau propre en abondance pendant 10 minutes minimum puis consultez votre médecin. Utilisez des gants pour manipuler la batterie et jetez-la immédiatement selon les normes locales.
- Évitez le contact entre la batterie et les petits objets métalliques comme des clips, pièces, clés, vis ou clous.
- Ne modifiez pas la batterie de quelque manière qu'elle soit.
- La batterie doit être retirée pour être éliminée en toute sécurité.

- Maintenez les piles et batteries hors de portée des enfants, car elles risquent d'être avalées.
- L'ingestion de batteries ou piles peut provoquer des brûlures, la perforation des tissus mous et même la mort. L'ingestion de la batterie peut causer de graves brûlures dans les deux heures suivant l'ingestion.
- En cas d'ingestion de piles ou batteries, consultez immédiatement votre médecin.
- AVERTISSEMENT : pour charger la batterie, utilisez uniquement l'unité d'alimentation fournie avec l'appareil, avec référence YLJX2I-E350100.
- Les batteries non rechargeables ne doivent pas être rechargées.
- Les bornes d'alimentation de la batterie ne doivent pas être court-circuitées.
- Si l'appareil doit être stocké pendant une longue période, il est conseillé de retirer la batterie.
- La batterie doit être insérée dans la bonne position.

SICHERHEITSHINWEISE

Lesen Sie die folgenden Hinweise aufmerksam durch, bevor Sie das Produkt verwenden. Bewahren Sie diese Bedienungsanleitung zum Nachschlagen oder für neue Benutzer auf.

- Vergewissern Sie sich, dass die Netzspannung mit der auf dem Typenschild des Produkts angegebenen Spannung übereinstimmt und dass der Stecker geerdet ist.
- Dieses Produkt ist nur zur Nutzung in privaten Haushalt bestimmt. Es ist nicht für den gewerblichen bzw. industriellen Gebrauch geeignet.
- Überprüfen Sie das Netzkabel regelmäßig auf sichtbare Schäden. Wenn das Kabel beschädigt ist, muss es durch den offiziellen Technischen Kundendienst von Cecotec ersetzt werden, um Sach- und Personenschäden zu vermeiden.
- Verwenden Sie das Gerät nicht, wenn es heruntergefallen ist oder sichtbare Schäden aufweist.
- Versuchen Sie niemals das Gerät selbst zu reparieren. Sollten Sie Information benötigen bzw. Zweifel beseitigen kontaktieren Sie den offiziellen technischen Kundendienst.
- Verwenden Sie niemals ätzende oder scheuernde Schmiermittel oder Reinigungsmittel zur Reinigung des Geräts.
- Verwenden Sie niemals Zubehörteile, die nicht von Cecotec empfohlen wurden, da sie Schäden verursachen könnten.
- Stellen Sie das Gerät nicht in der Nähe von Wärmequellen, entflammbaren Substanzen, nassen Oberflächen, wo es ins Wasser fallen kann, und lassen Sie es nicht mit Wasser oder anderen Flüssigkeiten in Berührung kommen. Verwenden Sie das Gerät nicht im Freien.
- Verwenden Sie das Gerät nicht für Flüssigkeiten, brennenden

Streichhölzern, Zigarettenstummeln, heißer Asche oder auf nassen Oberflächen aufzusaugen.
- Nicht auf Beton, Asphalt oder anderen rauen Oberflächen verwenden.
- Entfernen Sie alles, was dicker als ein Strohhalm ist, aus dem Inneren des Geräts, da dies das Saugrohr verstopfen könnte.
- Beenden Sie die Verwendung des Geräts, wenn Sie ein ungewöhnliches Geräusch hören oder eine höhere Temperatur als die normale Temperatur merken.
- Halten Sie den Luftauslass frei von Hindernissen, um einen Verlust der Saugkraft zu vermeiden.
- Überprüfen Sie regelmäßig, ob die Ansaugleitung nicht verstopft ist.
- Seien Sie besonders vorsichtig, wenn Sie es in der nähe von Treppen benutzen.
- Blockieren Sie nicht die Öffnungen des Geräts und behindern Sie nicht den Luftstrom. Halten Sie die Öffnungen frei von Gegenständen und bedecken Sie sie nicht mit Kleidung oder Fingern.
- Schalten Sie das Produkt aus und ziehen Sie den Netzstecker aus der Stromversorgung, wenn es eine Zeitlang nicht benutzt wird, vor der Reinigung, vor dem Zusammenbau und bevor Sie Teile des geräts abbauen, wie z.B. der Akku (Batterie).
- ACHTUNG: Dieses Rohr enthält elektrische Anschlüsse:
- Nicht zum Aufsaugen von Wasser verwenden;
- Kein Eintauchen in Wasser zur Reinigung;
- Das Rohr sollte regelmäßig überprüft werden und bei Beschädigung nicht mehr verwendet werden.
- HINWEIS: Ihr Gerät hat drehende Teile, die eine Einklemmgefahr darstellen können. Seien Sie äußerst vorsichtig.

- Ziehen Sie am Stecker, nicht am Kabel.
- Tauchen Sie das Netzkabel, den Stecker oder jegliche nicht entfernbaren Teile des Gerätes nicht ins Wasser oder andere Flüssigkeiten ein und lassen Sie die elektrischen Anschlüsse nicht in Berührung mit Wasser kommen. Sorgen Sie dafür, dass Ihre Hände völlig trocken sind, bevor Sie die Steckdose berühren oder das Gerät einschalten.
- Dieses Gerät kann von Kindern ab 8 Jahren und darüber sowie von Personen mit verringerten physischen, sensorischen oder mentalen Fähigkeiten oder Mangel an Erfahrung und Wissen benutzt werden, wenn sie beaufsichtigt oder bezüglich des sicheren Gebrauchs des Geräts unterwiesen wurden und die daraus resultierenden Gefahren verstehen. Kinder dürfen nicht mit dem Gerät spielen. Reinigung und Wartung durch den Benutzer sollten nicht von Kindern ohne Aufsicht durchgeführt werden.

Akku/Batterieanleitungen

- Dieses Gerät enthält einen Lithium-Ionen-Akku.
- Verbrennen Sie die Batterie/Akku nicht und setzen Sie sie keinen hohen Temperaturen aus, da sie explodieren könnte.
- Sowohl die Akkus als auch die Batterien können unter extremen Bedingungen auslaufen. Wenn die Akkus/ Batterie ausläuft, berühren Sie die Flüssigkeit nicht. Wenn Flüssigkeit mit der Haut in Kontakt kommt, sofort mit Wasser und Seife waschen. Falls die Flüssigkeit in Kontakt mit den Augen kommt, waschen Sie sich die Augen während mindestens 10 Minuten und suchen Sie sich ärztliche Hilfe auf. Benutzen Sie Handschuhe, um die Batterie/ Akku zu hantieren und entsorgen Sie sie gemäß den örtlichen Vorschriften.
- Vermeiden Sie den Kontakt der Batterie/Akku mit kleinen Metallgegenständen wie Büroklammern, Münzen, Schlüsseln, Nägeln oder Schrauben.

- Verändern Sie die Batterie in keiner Weise.
- Die Batterie muss zur sicheren Entsorgung entfernt werden.
- Bewahren Sie Batterien und verschluckbare Akkus und Batterien außerhalb der Reichweite von Kindern auf.
- Das Verschlucken von Akkus/ Batterien kann zu Verbrennungen, Perforation von Weichteilen und zum Tod führen. Kann innerhalb von zwei Stunden nach Verschlucken schwere Verbrennungen verursachen.
- Im Falle des Verschluckens von Batterien oder Akkus, suchen Sie sofort einen Arzt in der nächstgelegenen medizinischen Einrichtung auf.
- HINWEIS: Verwenden Sie zum Aufladen des Akkus, Batterien nur das mit dem Gerät gelieferte Netzgerät, mit Referenz YLJX2I-E350100.
- Nicht wiederaufladbare Batterien dürfen nicht wieder aufgeladen werden.
- Die Versorgungsklemmen der Batterie dürfen nicht kurzgeschlossen werden.
- Wenn das Gerät über einen längeren Zeitraum gelagert werden soll, ist es ratsam, die Batterie zu entfernen.
- Die Batterie muss in der richtigen Position eingelegt werden.

ISTRUZIONI DI SICUREZZA

Leggere attentamente le seguenti istruzioni prima di usare l'apparecchio. Conservare questo manuale per consultazioni future o nuovi utenti.

- Verificare che la tensione di rete coincida con quella specificata nell'etichetta di classificazione dell'apparecchio e che la presa elettrica sia dotata di messa a terra.
- Questo prodotto è stato progettato esclusivamente per uso domestico. L'apparecchio non è adatto all'uso commerciale o industriale.
- Ispezionare regolarmente il cavo di alimentazione in cerca di danni visibili. Se il cavo presenta danni, rivolgersi esclusivamente al Servizio di Assistenza Tecnica ufficiale di Cecotec.
- Non utilizzare l'apparecchio se è caduto o se presenta danni visibili.
- Non cercare di riparare l'apparecchio per conto proprio. Per qualsiasi dubbio, contattare il Servizio di Assistenza Tecnica ufficiale di Cecotec.
- Non usare mai lubrificanti o detergenti caustici o abrasivi per pulire l'apparecchio.
- Non utilizzare nessun accessorio non suggerito da Cecotec per evitare danni all'apparecchio.
- Non collocare l'apparecchio vicino a fonti di calore, sostanze infiammabili o superfici bagnate da cui possa cadere in acqua, né lasciare che entri in contatto con acqua o altri liquidi. Non usare all'aperto.
- Non usare l'apparecchio per aspirare liquidi, fiammiferi, mozziconi di sigaretta, cenere calda o su superfici bagnate.
- Non usare su cemento, asfalto o altre superfici ruvide.
- Rimuovere dall'interno dell'apparecchio qualsiasi cosa più

spessa di una cannuccia, perché potrebbe bloccare il tubo di aspirazione.
- Smettere di usare il dispositivo se si nota un suono anomalo o una temperatura più alta del normale.
- Mantenere l'uscita dell'aria libera da ostacoli per evitare la perdita di potenza di aspirazione.
- Controllare regolarmente il tubo di aspirazione per assicurarsi che non sia intasato.
- Fare particolare attenzione mentre si usa l'apparecchio vicino a delle scale.
- Non bloccare le aperture dell'apparecchio né ostruire il flusso dell'aria. Tenere le aperture libere da oggetti e non bloccarle con vestiti o dita.
- Spegnere e scollegare il prodotto dall'alimentazione quando non viene utilizzato per un certo periodo di tempo, prima di pulirlo, prima di montare o smontare i componenti e prima di rimuovere la batteria.
- ATTENZIONE: questo tubo contiene collegamenti elettrici:
- Non usarlo per aspirare l'acqua;
- Non immergere nell'acqua per la pulizia;
- Il tubo deve essere controllato regolarmente e non deve essere usato se danneggiato.
- AVVERTENZA: il dispositivo si compone di parti rotanti che possono impigliarsi. Usare la massima cautela.
- Tirare la spina per scollegare il prodotto, non tirare il cavo di alimentazione.
- Non immergere il cavo, la spina o qualsiasi altra parte dell'apparecchio in acqua o in qualsiasi altro liquido, né esporre i collegamenti elettrici all'acqua. Assicurarsi di avere le mani completamente asciutte prima di toccare la spina o di accendere il prodotto.
- Questo apparecchio può essere usato da bambini a partire

da 8 anni e da persone con ridotte capacità fisiche, sensoriali o mentali o con mancanza di esperienza e conoscenza, a condizione che siano supervisionati o istruiti sull'uso dell'apparecchio in modo sicuro e che comprendano i pericoli che questo presenta. I bambini non devono giocare con l'apparecchio. La pulizia e la manutenzione non devono essere effettuate da bambini non sorvegliati.

Istruzioni relative alla batteria

- Questo apparecchio viene fornito con una batteria agli ioni di litio.
- Non bruciarla né esporla ad alte temperature, poiché potrebbe esplodere.
- Sia le batterie che le pile possono perdere in condizioni estreme. Se la batteria perde, non toccare il liquido. Se il liquido entra in contatto con la pelle, lavare immediatamente con acqua e sapone. Se il liquido entra in contatto con gli occhi, sciacquare immediatamente gli occhi con abbondante acqua pulita per almeno 10 minuti e consultare un medico. Indossare i guanti quando si maneggia la batteria e smaltirla immediatamente in conformità con le normative locali.
- Evitare il contatto tra la batteria e piccoli oggetti metallici come graffette, monete, chiavi, chiodi o viti.
- Non alterare la batteria in alcun modo.
- La batteria deve essere rimossa per uno smaltimento sicuro.
- Tenere le pile fuori dalla portata dei bambini per evitare che possano ingerirle.
- L'ingestione di pile può causare ustioni, perforazione dei tessuti molli e morte. Le pile possono causare gravi ustioni entro due ore dall'ingestione.
- Se le pile vengono ingerite, recarsi immediatamente alla struttura medica più vicina e consultare un medico.

- AVVERTENZA: per ricaricare la batteria, utilizzare solo l'alimentatore fornito con l'apparecchio con codice YLJX2I-E350100.
- Le batterie non ricaricabili non devono essere ricaricate.
- I terminali di alimentazione della batteria non devono essere cortocircuitati.
- Se l'apparecchio deve essere conservato per un lungo periodo di tempo, è consigliabile rimuovere la batteria.
- La batteria deve essere inserita nella posizione corretta.

INSTRUÇÕES DE SEGURANÇA

Leia as seguintes instruções atentamente antes de usar o aparelho. Guarde este manual para referências futuras ou novos utilizadores.

- Certifique-se de que a tensão de rede coincida com a tensão especificada na etiqueta de classificação do aparelho e de que a tomada tenha ligação à terra.
- Este produto foi concebido exclusivamente para uso doméstico. Não é adequado para usos comerciais ou industriais.
- Inspecione o cabo de alimentação regularmente em busca de danos visíveis. Se o cabo apresentar danos, deve ser reparado pelo Serviço de Assistência Técnica da Cecotec para evitar qualquer tipo de perigo.
- Não utilize o produto se tiver caído ou se mostra algum dano visível.
- Não tente reparar o aparelho por conta própria. Por favor, contacte o Serviço de Assistência Técnica da Cecotec se tiver alguma dúvida.
- Nunca utilize lubrificantes nem produtos de limpeza cáusticos ou abrasivos para limpar o dispositivo.
- Não utilize nenhum acessório que não tenha sido recomendado pela Cecotec, já que poderá causar danos.
- Não utilize o produto perto de fontes de calor, substâncias inflamáveis ou superfícies molhadas, nem permita que entre em contacto com água ou outros líquidos. Não o utilize em exteriores.
- Não utilize o aparelho para aspirar líquidos, brasas, beatas de cigarro ou cinzas quentes, nem superfícies molhadas.
- Não utilize em superfícies de betão, asfalto ou outras superfícies rugosas.

- Remova qualquer coisa mais espessa do que uma palha do interior do dispositivo, pois pode bloquear o tubo de sucção.
- Pare de usar o aparelho se ouvir um som anormal ou uma temperatura superior ao normal.
- Mantenha a saída de ar livre de obstáculos para evitar a perda do poder de sucção.
- Verifique regularmente o tubo de sucção para assegurar-se de que não está entupido.
- Tenha especial cuidado ao usar perto das escadas.
- Não bloqueie as aberturas do aparelho nem obstrua o fluxo de ar. Mantenha as aberturas livres de objetos, e não os cubra com roupa ou dedos.
- Desligue e desconecte o produto da corrente elétrica quando não for usar durante longos períodos de tempo, antes de o limpar, antes de montar ou desmontar os componentes e antes de retirar a bateria.
- ATENÇÃO: este tubo contém ligações elétricas:
- Não utilizar para aspirar água;
- Sem imersão em água para limpeza;
- O tubo deve ser verificado regularmente e não deve ser utilizado se estiver danificado.
- AVISO: O seu aparelho tem peças rotativas que podem representar um risco de aprisionamento. Exercer extrema cautela.
- Puxe da ficha para o desconectar, não puxe pelo cabo.
- Não imerja o cabo, a ficha ou qualquer outra parte elétrica do aparelho na água ou qualquer outro líquido nem exponha as conexões elétricas à água. Certifique-se de ter mãos completamente secas antes de tocar a tomada ou ligar o aparelho.
- Este aparelho pode ser utilizado por crianças a partir dos 8 anos de idade e por pessoas com capacidades físicas,

sensoriais ou mentais reduzidas ou com falta de experiência e conhecimentos, se lhes tiver sido dada supervisão ou instruções relativas à utilização do aparelho de uma forma segura e compreendem os perigos envolvidos. Não permita que as crianças brinquem com o aparelho. A limpeza e manutenção do aparelho não devem ser efetuadas por crianças sem supervisão.

Instruções da bateria

- Este dispositivo inclui uma bateria de iões de lítio.
- Não a queime nem a exponha a temperatura altas, pois pode explodir.
- Tanto a bateria como as pilhas podem apresentar fugas em condições extremas. Se a bateria gotejar, não toque no líquido. Se o líquido entrar em contacto com a pele, lave-se imediatamente com água e sabão. Se o líquido entrar em contacto com os olhos, lave imediatamente os olhos com água limpa em abundância durante pelo menos 10 minutos e procure assistência médica. Utilize luvas para manipular a bateria e deite-a fora imediatamente de acordo com a normativa local.
- Evite o contacto entre a bateria e os pequenos objetos metálicos como clipes, moedas, chaves, parafusos ou pregos.
- Não altere a bateria de forma nenhuma.
- A bateria deve ser removida para uma eliminação segura.
- Mantenha as pilhas e baterias que possam ser engolidas fora do alcance das crianças.
- A ingestão de pilhas e baterias pode causar queimaduras, perfuração de tecido mole e morte. Pode causar queimaduras graves nas duas horas seguintes à sua ingestão.
- Se as pilhas ou a bateria forem engolidas, procure

prontamente cuidados médicos nas instalações médicas mais próximas.
- ATENÇÃO: para recarregar a bateria, utilize apenas a unidade de alimentação fornecida com o aparelho, referência YLJX2I-E350100.
- As baterias não recarregáveis não devem ser carregadas.
- Os terminais de alimentação da bateria não devem estar em curto-circuito.
- Se o produto tiver de ser armazenado por um longo período de tempo, é aconselhável remover a bateria.
- A bateria deve ser inserida na posição correta.

VEILIGHEIDSINSTRUCTIES

Lees de volgende instructies aandachtig voordat u het product gebruikt. Bewaar deze handleiding voor toekomstig(e) gebruik of gebruikers.

- Zorg ervoor dat de netspanning overeenkomt met de spanning vermeld op het classificatielabel van het apparaat en dat het stopcontact geaard is.
- Dit product is uitsluitend bedoeld voor huishoudelijk gebruik. Het is niet geschikt voor commerciële of industriële gebruik.
- Controleer de kabel regelmatig op zichtbare schade. Als de kabel beschadigd is moet deze gerepareerd worden door de Technische Dienst van Cecotec om elk gevaar te vermijden.
- Gebruik het apparaat niet als het gevallen is of als het zichtbare schade vertoont.
- Probeer niet zelf het apparaat te repareren. Neem contact op met de Technische Dienst van Cecotec als u een probleem ondervindt met het product.
- Gebruik nooit schurende schoonmaakmiddelen om het apparaat te reinigen.
- Gebruik alleen door Cecotec aanbevolen accessoires, andere accessoires zouden schade kunnen veroorzaken.
- Plaats het apparaat niet in de buurt van warmtebronnen, ontvlambare stoffen, natte oppervlakken waar het in het water kan vallen, en laat het niet in contact komen met water of andere vloeistoffen. Gebruik het product niet buitenshuis.
- Gebruik het apparaat niet om vloeistoffen, aangestoken lucifers, hete sigarettenpeuken of smeulende as op te zuigen. Gebruik het apparaat niet op natte oppervlakken.
- Gebruik het apparaat niet op betonvloeren, asfalt of andere ruwe oppervlakken.
- Verwijder alles wat dikker is dan een rietje aan de binnenkant van het apparaat, omdat het de zuigslang kan blokkeren.

- Stop met het gebruik van het apparaat als u een abnormaal geluid of een hoger dan normale temperatuur opmerkt.
- Houd de luchtuitlaat vrij van obstakels om verlies van zuigkracht te voorkomen.
- Controleer de zuigslang af en toe om er zeker van te zijn dat deze niet geblokkeerd is.
- Wees zeer voorzichtig als u het apparaat gebruikt op trappen.
- Zorg ervoor dat de openingen van het apparaat en de luchtstroom niet geblokkeerd raken. Houd de openingen vrij van objecten en bedek ze niet met kleding of uw vingers.
- Schakel het product uit en trek de stekker uit het stopcontact als u het product niet gaat gebruiken voor een langere tijd en voordat u het product schoonmaakt, uit elkaar haalt, in elkaar zet of de accu eruit haalt.
- WAARSCHUWING: deze slang bevat elektrische aansluitingen:
- Niet gebruiken voor het opzuigen van water;
- Geen onderdompeling in water voor reiniging;
- De slang moet regelmatig worden gecontroleerd en mag niet worden gebruikt als hij beschadigd is.
- WAARSCHUWING: uw apparaat heeft draaiende onderdelen die een risico van beknelling met zich mee kunnen brengen. Wees uiterst voorzichtig.
- Trek aan de stekker om hem te verwijderen uit het stopcontact en niet aan de kabel.
- Dompel de voedingskabel, de stekker of andere onderdelen van het apparaat niet onder in water of andere vloeistoffen. Stel de elektrische verbindingen niet bloot aan water. Zorg ervoor dat uw handen volledig droog zijn voordat u de stekker aanraakt of het apparaat inschakelt.
- Dit apparaat kan worden gebruikt door kinderen vanaf 8 jaar en personen met verminderde lichamelijke, zintuiglijke of geestelijke vermogens of met gebrek aan ervaring en kennis,

indien zij onder toezicht staan of instructies hebben gekregen over het veilig gebruik van het apparaat en de gevaren ervan begrijpen. Kinderen mogen niet met het apparaat spelen. Reiniging en onderhoud door de gebruiker mogen niet zonder toezicht door kinderen worden uitgevoerd.

Instructies voor de accu

- Dit apparaat bevat een lithium-ion accu.
- Verbrand de accu niet en stel het niet bloot aan hoge temperaturen omdat het kan ontploffen.
- Zowel kleine als grote accu's zouden kunnen lekken onder extreme omstandigheden. Raak niet de vloeistof aan als de batterij lekt. Indien de vloeistof van een accu in contact komt met uw huid, spoel dan uw huid onmiddellijk met water en zeep. Als de vloeistof in contact komt met uw ogen, spoel dan onmiddellijk uw ogen grondig met schoon water voor minstens 10 minuten en zoek medische hulp. Gebruik handschoenen om de accu vast te pakken en gooi hem onmiddellijk weg in overeenkomst met de lokale wetgeving.
- Vermijd dat de accu in contact komt met kleine metalen objecten zoals paperclips, munten, sleutels, spijkers of schroeven.
- Wijzig de accu op geen enkele manier.
- De accu moet worden verwijderd voor een veilige storting.
- Accu's die kunnen worden ingeslikt buiten het bereik van kinderen.
- Het inslikken van de accu kan brandwonden, perforatie van weke delen en de dood tot gevolg hebben. Kan ernstige brandwonden veroorzaken binnen twee uur na inname.
- Als de batterij of accu wordt ingeslikt, moet onmiddellijk medische hulp worden ingeroepen.
- WAARSCHUWING: gebruik voor het opladen van de batterij

alleen de voedingseenheid die bij het apparaat is geleverd, referentie YLJX2I-E350100.
- Niet-oplaadbare accu's mogen niet worden opgeladen.
- De accuklemmen mogen niet worden kortgesloten.
- Als het apparaat voor langere tijd moet worden opgeborgen, is het raadzaam de accu te verwijderen.
- De accu moet in de juiste positie worden geplaatst.

INSTRUKCJA BEZPIECZEŃSTWA

Przed użyciem produktu należy uważnie przeczytać poniższe instrukcje. Zachowaj tę instrukcję do wykorzystania w przyszłości lub dla nowych użytkowników.

- Upewnij się, że napięcie sieciowe jest zgodne z napięciem podanym na tabliczce znamionowej produktu oraz, że wtyczka jest uziemiona.
- Ten produkt jest przeznaczony wyłącznie do użytku domowego. Nie nadaje się do użytku komercyjnego lub przemysłowego.
- Regularnie należy sprawdzać przewód zasilający pod względem widocznych uszkodzeń. Jeśli przewód jest uszkodzony, musi zostać naprawiony przez oficjalny Serwis Pomocy Technicznej Cecotec, aby uniknąć wszelkiego rodzaju niebezpieczeństw.
- Nie używaj urządzenia, jeśli zostało upuszczone lub ma widoczne uszkodzenia.
- Nie próbuj samodzielnie naprawiać urządzenia. W razie jakichkolwiek pytań skontaktuj się z oficjalną Pomocą Techniczną Cecotec.
- Do czyszczenia urządzenia nigdy nie używaj smarów ani żrących lub ściernych substancji czyszczących.
- Nie używaj żadnych akcesoriów niezalecanych przez Cecotec, ponieważ może to spowodować szkody.
- Nie umieszczaj urządzenia w pobliżu źródeł ciepła, substancji łatwopalnych, mokrych powierzchni, gdzie może wpaść do wody ani nie dopuszczaj do kontaktu z wodą lub innymi płynami. Nie używaj go na zewnątrz.
- Nie używaj urządzenia do odkurzania płynów, zapalonych zapałek, niedopałków papierosów, gorącego popiołu lub mokrych powierzchni.

- Nie używaj go na betonie, asfalcie lub innych szorstkich powierzchniach.
- Z wnętrza urządzenia należy usunąć przedmioty grubsze niż słomka, ponieważ mogą one zablokować rurę ssącą.
- Przestań korzystać z urządzenia, jeśli usłyszysz nienormalny dźwięk lub zauważysz wyższą niż normalna temperaturę.
- Wylot powietrza nie powinien być blokowany, aby zapobiec utracie mocy ssania.
- Regularnie sprawdzaj rurę ssącą, aby upewnić się, że nie jest zatkana.
- Zachowaj szczególną ostrożność podczas korzystania z urządzenia w pobliżu schodów.
- Nie blokuj otworów urządzenia ani nie utrudniaj przepływu powietrza. Otwory należy utrzymywać odblokowane i nie zatykać ich ubraniem ani palcami.
- Wyłącz i odłącz urządzenie od źródła zasilania, gdy nie będzie używane przez jakiś czas, przed czyszczeniem, przed zakładaniem lub zdejmowaniem akcesoriów i przed wyjmowaniem akumulatora.
- UWAGA: ta rura zawiera połączenia elektryczne:
- Nie używaj jej do zasysania wody;
- Nie zanurzaj w wodzie w celu czyszczenia;
- Rura powinna być regularnie sprawdzana i nie powinna być używana, jeśli jest uszkodzona.
- OSTRZEŻENIE: urządzenie posiada obracające się części, które mogą stwarzać ryzyko uwięzienia. Należy zachować szczególną ostrożność.
- Pociągnij za wtyczkę, aby ją odłączyć, nie ciągnij za przewód.
- Nie zanurzaj przewodu, wtyczki ani żadnej innej części produktu w wodzie lub innej cieczy ani nie wystawiaj połączeń elektrycznych na działanie wody. Przed dotknięciem wtyczki lub włączeniem urządzenia upewnij się, że twoje ręce są całkowicie suche.

- To urządzenie może być używane przez dzieci w wieku 8 lat i starsze oraz osoby o ograniczonych zdolnościach fizycznych, sensorycznych lub umysłowych lub bez doświadczenia i wiedzy, jeśli znajdują się pod nadzorem lub zostały poinstruowane w zakresie korzystania z urządzenia w bezpieczny sposób i rozumieją związane z tym zagrożenia. Dzieci nie mogą bawić się urządzeniem. Czyszczenie i konserwacja urządzenia, które ma przeprowadzać użytkownik nie mogą być wykonywane przez dzieci bez nadzoru.

Instrukcje dotyczące baterii

- To urządzenie zawiera baterię litowo-jonową.
- Nie przypalaj ani nie wystawiaj baterii na działanie wysokich temperatur, ponieważ może ona wybuchnąć.
- Zarówno akumulator, jak i baterie mogą wyciec w ekstremalnych warunkach. Jeśli z baterii wycieka płyn, nie należy go dotykać. Jeśli płyn wejdzie w kontakt ze skórą, natychmiast przemyj ją mydłem i wodą. Jeśli płyn dostanie się do oczu, należy je natychmiast przepłukać dużą ilością czystej wody przez co najmniej 10 minut i zasięgnąć porady lekarza. Podczas obchodzenia się z baterią należy nosić rękawiczki i natychmiast zutylizować ją zgodnie z lokalnymi przepisami.
- Unikaj kontaktu baterii z małymi metalowymi przedmiotami, takimi jak klipsy, monety, klucze, gwoździe lub śruby.
- Nie modyfikuj baterii w żaden sposób.
- Akumulator należy wyjąć w celu utylizacji w bezpieczny sposób.
- Baterie i akumulatory, które mogą zostać połknięte, należy przechowywać w miejscu niedostępnym dla dzieci.
- Połknięcie baterii lub akumulatora może spowodować

oparzenia, perforację tkanki miękkiej i śmierć. Może spowodować poważne oparzenia w ciągu dwóch godzin od połknięcia.
- Jeśli baterie zostaną połknięte, natychmiast zasięgnij porady lekarza.
- OSTRZEŻENIE: do ładowania baterii należy używać wyłącznie zasilacza dostarczonego z urządzeniem, o numerze referencyjnym YLJX2I-E350100.
- Nie należy ładować baterii jednorazowych.
- Zaciski zasilania akumulatora nie mogą ulec zwarciu.
- Jeśli urządzenie będzie schowane przez dłuższy czas, zaleca się wyjęcie baterii.
- Baterię należy włożyć w odpowiedniej pozycji.

BEZPEČNOSTNÍ POKYNY

Přečtěte si pozorně následující pokyny před použitím výrobku. Uschovejte tento návod pro budoucí použití nebo pro nové uživatele.

- Ujistěte se, že napětí v síti odpovídá napětí uvedenému na typovém štítku výrobku a že zástrčka je uzemněná.
- Tento výrobek je určen pouze pro domácí používání. Není vhodné pro komerční nebo průmyslové účely.
- Pravidelně kontrolujte, zda napájecí kabel není viditelně poškozen. Pokud je kabel poškozen, musí být opraven Oficiální technickou asistenční službou společnosti Cecotec, aby se zabránilo jakémukoli nebezpečí.
- Nepoužívejte spotřebič, pokud spadl nebo vykazuje viditelné poškození.
- Nepokoušejte se spotřebič opravovat sami. Kontaktujte Oficiální technickou asistenční službu společnosti Cecotec v případě pochybností.
- Nepoužívejte k čištění spotřebiče žíravá nebo abrazivní maziva nebo čisticí prostředky.
- Nepoužívejte žádné příslušenství, které není doporučeno společností Cecotec, protože by mohlo dojít k jeho poškození.
- Neumísťujte zařízení do blízkosti zdrojů tepla, hořlavých látek, mokrých povrchů, kde by mohlo spadnout do vody, a nedovolte, aby se dostalo do kontaktu s vodou nebo jinými kapalinami. Nepoužívejte zařízení venku.
- Nepoužívejte spotřebič k vysávání kapalin, zapálených zápalek, cigaretových nedopalků, horkého popela nebo na mokrých površích.
- Nepoužívejte ho na betonu, asfaltu nebo jiných drsných površích.
- Odstraňte z vnitřku spotřebiče všechny předměty hrubší než brčko, protože by mohly zablokovat sací trubici.

- Přestaňte používat spotřebič, pokud zaznamenáte abnormální zvuk nebo vyšší než normální teplotu.
- Udržujte otvor pro výstup vzduchu bez překážek pro zabránění ztráty sacího výkonu.
- Pravidelně kontrolujte sací trubici, abyste se ujistili, že není ucpaná.
- Dbejte zvýšené opatrnosti při používání spotřebiče v blízkosti schodů.
- Nezakrývejte otvory spotřebiče ani neblokujte proudění vzduchu. Udržujte otvory volné, bez překážek, a také je nezakrývejte oblečením nebo prsty.
- Vypněte a odpojte přístroj od zdroje napájení, pokud se nebude nějakou dobu používat, před jeho čištěním, před montáží nebo demontáží součástí a před vyjmutím baterie.
- POZOR: tato trubice obsahuje elektrické přípojky:
- Nepoužívejte ji k vysávání vody;
- Ani ji neponořujte do vody za účelem čištění;
- Trubice by se měla pravidelně kontrolovat a v případě poškození se nesmí používat.
- VAROVÁNÍ: Váš spotřebič má rotující části, které mohou představovat riziko zachycení. Dbejte zvýšené opatrnosti.
- Pro odpojení zatáhněte za zástrčku, netahejte za kabel.
- Neponořujte kabel, zástrčku ani žádnou jinou část produktu do vody nebo jiné kapaliny a nevystavujte elektrické přípojky vodě. Před dotykem zástrčky nebo zapnutím výrobku se ujistěte, že máte zcela suché ruce.
- Tento spotřebič mohou používat děti od 8 let a starší a osoby se sníženými fyzickými, smyslovými nebo duševními schopnostmi nebo s nedostatkem zkušeností a znalostí, pokud jsou pod dohledem nebo byly poučeny o bezpečném používání spotřebiče a rozumí souvisejícím nebezpečím. Děti si se spotřebičem nesmí hrát. Čištění a údržbu, kterou má provádět uživatel, nesmí provádět děti bez dozoru.

Pokyny k baterii

- Toto zařízení obsahuje lithium-iontovou baterii.
- Nespalujte baterii ani ji nevystavujte vysokým teplotám, protože může explodovat.
- Baterie i akumulátory mohou za extrémních podmínek vytékat. Pokud z baterie vytéká kapalina, nedotýkejte se jí. Pokud se kapalina dostane do kontaktu s pokožkou, okamžitě ji omyjte vodou a mýdlem. Při vniknutí roztoku do očí okamžitě vypláchněte oči velkým množstvím čisté vody po dobu nejméně 10 minut a vyhledejte lékařskou pomoc. Použijte rukavice při manipulaci s baterií a neprodleně ji zlikvidujte v souladu s místními předpisy.
- Zabraňte kontaktu baterie s malými kovovými předměty, jako jsou kancelářské sponky, mince, klíče, hřebíky nebo šrouby.
- Nezasahujte do baterie žádným způsobem.
- Baterii je nutné vyjmout pro její bezpečnou likvidaci.
- Uchovávejte články a baterie, které lze spolknout, mimo dosah dětí.
- Spolknutí baterií nebo článků může způsobit popáleniny, perforaci měkkých tkání a smrt. Může způsobit těžké popáleniny do dvou hodin po spolknutí.
- V případě spolknutí baterií okamžitě vyhledejte nejbližší lékařskou pomoc.
- VAROVÁNÍ: k dobíjení baterie používejte pouze napájecí zdroj dodávaný se spotřebičem s referenčním číslem YLJX2I-E350100.
- Nenabíjecí baterie se nesmí dobíjet.
- Napájecí svorky baterie nesmí být zkratovány.
- Pokud má být zařízení odloženo na delší dobu, doporučujeme baterii vyjmout.
- Baterie musí být vložena ve správné poloze.

GÜVENLİK TALİMATLARI

Cihazı kullanmadan önce aşağıdaki talimatları dikkatlice okuyun. Bu kılavuzu ileride referans olarak kullanmak veya yeni kullanıcılar için saklayın.

- Şebeke geriliminin ürün etiketinde belirtilen gerilimle aynı olduğundan ve fişin topraklama olduğundan emin olun.
- Bu ürün sadece evde kullanım için tasarlanmıştır. Ticari veya endüstriyel kullanım için uygun değildir.
- Elektrik kablosunda gözle görülür hasar olup olmadığını düzenli olarak kontrol edin. Elektrik kablosunda gözle görülür hasar olup olmadığını düzenli olarak kontrol edin. Kablo hasar görmüşse, herhangi bir tehlikeyi önlemek için resmi Cecotec teknik destek Servis Merkezi tarafından onarılmalıdır.
- Düşürülmüşse veya gözle görülür bir hasar varsa cihazı kullanmayın.
- Cihazı kendiniz onarmaya çalışmayın. Herhangi bir problemle karşılaşma durumunda resmi Cecotec Teknik Destek Merkezi ile irtibata geçin.
- Cihazı temizlemek için asla yakıcı veya aşındırıcı yağlayıcılar veya temizlik maddeleri kullanmayın.
- Hasara neden olabileceğinden Cecotec tarafından önerilmeyen hiçbir aksesuarı kullanmayın.
- Cihazı ısı kaynaklarının, yanıcı maddelerin, suya düşebilecek ıslak yüzeylerin yakınına yerleştirmeyin, su veya diğer sıvılarla temas etmesine izin vermeyin. Dış mekanlarda kullanıma uygun değildir.
- Cihazı sıvıları, yanan kibritleri, sigara izmaritlerini, sıcak külü vakumlamak ve ıslak yüzeylerde kullanmayın.
- Bu cihazı beton, asfalt veya diğer pürüzlü yüzeylerde kullanmayın.

- Vakum borusunu tıkayabileceğinden cihazın içinden pipetten daha kalın herşeyi çıkarın.
- Anormal bir ses veya normalden yüksek bir sıcaklık fark ederseniz cihazı kullanmayı durdurun.
- Vakum gücü kaybını önlemek için hava çıkışını engellerden uzak tutun.
- Tıkalı olmadığından emin olmak için vakum borusunu düzenli olarak kontrol edin.
- Cihazı merdivenlerin yakınında kullanırken çok dikkatli olun.
- Cihazın açıklıklarını kapatmayın veya hava akışını engellemeyin. Cihazın hava girişlerini ve hava akışını engellemeyin.
- Bir süre kullanılmayacaksa, temizlik yapmadan önce, parçaları monte etmeden veya sökmeden önce ve pili çıkarmadan önce cihazı kapatın ve fişini prizden çekin.
- DİKKAT: bu tüp elektrik bağlantıları içerir:
- Su çekmek için kullanmayın;
- Temizlik için suya daldırılmamalıdır;
- Tüp düzenli olarak kontrol edilmeli ve hasarlıysa kullanılmamalıdır.
- DİKKAT: Bu cihaz, sıkışma riski oluşturabilecek dönen parçalara sahiptir. Son derece dikkatli olun.
- kapatmak için fişi çekin, kabloyu çekmeyin.
- Kabloyu, fişi veya ürünün herhangi bir parçasını suya veya başka bir sıvıya koymayın. Elektrik bağlantılarını suya maruz bırakmayın. Fişe dokunmadan veya ürünü açmadan önce ellerinizin tamamen kuru olduğundan emin olun.
- Bu cihaz, 8 yaş ve üzeri çocuklar, fiziksel, duyusal veya zihinsel yetenekleri kısıtlı veya deneyim ve bilgi eksikliği olan kişiler tarafından, cihazın güvenli bir şekilde kullanılmasına ilişkin gözetim veya yönergelerle desteklendikleri ve ilgili tehlikeleri anladıkları takdirde kullanılabilir. Çocuklar cihazla

oynamamalıdır. Temizlik ve bakım, gözetim olmadan çocuklar tarafından yapılmamalıdır.

Batarya talimatları

- Bu cihaz bir lityum iyon pil içerir.
- Patlayabilecekleri için bataryayı yakmayın veya yüksek sıcaklıklara maruz bırakmayın.
- Hem piller hem de bataryalar aşırı koşullar altında sızıntı yapabilir. Batarya sızdırıyorsa, sıvıya dokunmayın. Sıvı ciltle temas ederse, derhal sabun ve suyla yıkayın. Sıvı gözlerle temas ederse, derhal gözleri en az 10 dakika boyunca bol miktarda temiz suyla yıkayınız ve tıbbi yardım isteyin. Batarya veya pili tutarken eldiven takınız ve yerel yönetmeliklere uygun olarak derhal imha edin.
- Batarya ile örneğin küçük metal nesneler, bozuk paralar, anahtarlar, çiviler veya vidalar arasında temastan kaçının.
- Bataryayı hiçbir şekilde kurcalamayın.
- Batarya güvenli bir şekilde geri dönüştürülmek üzere cihazdan çıkarılmalıdır.
- Yutulabilecek pilleri ve bataryaları çocukların erişemeyeceği yerlerde saklayın.
- Pillerin yutulması yanıklara, yumuşak dokuların delinmesine ve ölüme neden olabilir. Yutulduktan sonraki iki saat içinde ciddi yanıklar oluşabilir.
- Pillerin yutulması halinde derhal tıbbi yardım talep edin.
- UYARI: bataryayı şarj etmek için sadece cihazla birlikte verilen güç kaynağı ünitesini kullanın, referans YLJX2I-E350100.
- Şarj edilemeyen batarya yeniden şarj edilmemelidir.
- Batarya besleme yuvaları kısa devre yapmamalıdır.
- Cihaz uzun süre saklanacaksa, bataryanın çıkarılması tavsiye edilir.
- Batarya doğru pozisyonda yerine yerleştirilmelidir.

1. PIEZAS Y COMPONENTES

Componentes y accesorios del aspirador: Fig. 1
1. Mango
2. Gatillo de encendido/apagado
3. Batería extraíble
4. Botón de liberación de la batería extraíble
5. Botón de liberación del depósito de polvo
6. Tubo flexible
7. Botón de activación del tubo flexible
8. Pie de aspiración
9. Pantalla LED
10. Cuerpo principal de aspiración
11. Depósito de polvo
12. Accesorio para muebles y esquinas
13. Botón de liberación del tubo flexible
14. Botón de liberación del pie de aspiración
15. Cargador
16. Soporte de pared con función de carga
17. Depósito de agua (Water Tank)
18. Accesorio para mascotas con dos cabezales
19. Tubo extensible
20. Cepillo multifunción antienredos
21. Accesorio motorizado para tapicerías
22. Accesorio alargado para muebles
23. Accesorio para esquinas

Pantalla: Fig. 2
1. Indicador de modo de succión (Eco, Medio, Turbo y Auto)
2. Anillo luminoso
3. Indicador de porcentaje de batería
4. Indicador de anomalía en el pie de aspiración
5. Recordatorio de limpieza del filtro
6. Botón de cambio del modo de succión
7. Icono de batería
8. Icono de tipo de suelo: alfombras
9. Indicador del porcentaje de potencia
10. Icono de tipo de suelo: suelo duro
11. Botón de cambio de tipo de suelo

NOTA:
Los gráficos de este manual son representaciones esquemáticas y puede que no coincidan exactamente con los del producto.

2. ANTES DE USAR

- Este aspirador vertical presenta un embalaje diseñado para protegerlo durante su transporte. Saque el aspirador vertical de su caja y retire todo el material de embalaje. Puede guardar la caja original y otros elementos del embalaje en un lugar seguro para prevenir daños en el aspirador vertical si necesita transportarlo en el futuro. Si desea deshacerse del embalaje original, asegúrese de reciclar todos los elementos correctamente.
- Asegúrese de que todas las piezas y componentes están incluidos y en buen estado. Si faltara alguno o no estuviera en buen estado, contacte de forma inmediata con el Servicio de Atención Técnica oficial de Cecotec.

Contenido de la caja
- Aspirador vertical
- Batería extraíble
- Tubo flexible
- Accesorio integrado para muebles y esquinas
- Cargador
- Soporte de pared con función de carga
- Depósito de agua (Water Tank)
- Accesorio para mascotas con dos cabezales
- Tubo extensible
- Cepillo multifunción antienredos
- Accesorio motorizado para tapicerías
- Accesorio alargado para muebles
- Accesorio para esquinas
- Manual de instrucciones

3. MONTAJE

Instalación del tubo. Fig. 3
- Introduzca el tubo en el cuerpo principal de aspiración hasta que se oiga un clic.
- Para desinstalar el tubo de aspiración, presione el botón de liberación del tubo y retírelo.

Instalación del pie de aspiración. Fig. 4
- Introduzca el pie de aspiración en el extremo del tubo hasta que se oiga un clic.

- Para desinstalar el pie de aspiración, pulse el botón de liberación del pie de aspiración para retirarla.

Instalación de la batería. Fig. 5
- Instale la batería en la parte inferior del cuerpo principal de aspiración hasta que encaje.
- Para desinstalar la batería, pulse el botón de liberación de la batería y sáquela.

Carga. Fig. 6
Enchufe el cargador en el puerto de carga y luego enchufe el otro lado del cargador en la toma de corriente.

Nota:
- Cargue la batería antes de utilizar el aparato por primera vez.
- Se recomienda cargar la batería completamente en los primeros 3 usos.
- No cargue la batería durante períodos prolongados, ya que podría dañarla.

Durante la carga
El porcentaje de la batería aumentará hasta alcanzar el 100%, marcando así la carga completa.

Durante el uso
Cuando la carga de batería sea inferior al 20% el modo turbo no estará disponible para la protección y mejora de vida del aparato.

Soporte de pared. Fig. 7
- Coloque el soporte de pared sobre la pared y marque los puntos donde debe realizar los agujeros para fijar el soporte. Debe tener en cuenta la altura de fijación, es recomendable que el pie de aspiración se apoye en el suelo para que el soporte de pared no soporte todo el peso del aspirador.
- Haga los agujeros y fije el soporte de la pared con tornillos de expansión para colgar en él el aspirador.

4. FUNCIONAMIENTO

Puede utilizar este aspirador de dos formas distintas: Fig. 8
- Aspirador de mano, con el accesorio integrado para esquinas y muebles en el tubo o acoplando directamente el accesorio que desee al cuerpo principal.
- Aspirador vertical, empleando el tubo de aspiración con el accesorio que desee o el pie de aspiración acoplados al tubo.

Cómo usar el aspirador

1. Seleccione el accesorio adecuado a la tarea de limpieza que quiere realizar.
2. Pulse el gatillo de encendido/apagado para activar el aparato. Púlselo de nuevo para detener su funcionamiento.
3. Pulse el botón de cambio del modo de succión para ajustar entre los 4 niveles de succión, incluyendo un modo automático. Este modo adapta la succión de forma automática en función de la suciedad.
4. Pulse el botón de cambio de tipo de suelo para ajustar la velocidad del cepillo según si se trata de un suelo duro o alfombra.
5. Al usar el depósito de agua (Water Tank), debe seleccionar únicamente el modo Eco. Usar otro modo puede dañar el producto.
6. Tenga en cuenta que si la batería es inferior al 20% no se podrá utilizar el modo turbo.

Accesorios

Pie de aspiración. Fig. 9
El pie de aspiración es apto tanto para alfombras como para suelos duros.

Accesorios esquinas. Fig. 1 (23)
Utilice este accesorio para limpiar esquinas, huecos, bordes y otros lugares difíciles de alcanzar.

Accesorio integrado para esquinas y muebles. Fig. 1 (12)
Utilice este accesorio que se encuentra integrado en el cuerpo principal de aspiración para limpiar superficies tapizadas, teclados, lámparas, cortinas, persianas, rejillas de ventilación, etc. Para cambiar entre la parte ancha y la parte estrecha, pulse el botón del accesorio y deslice el cepillo hacia arriba o hacia abajo.

Accesorio alargado para muebles. Fig. 1 (22)
Utilice este accesorio para llegar a los lugares más inaccesibles.

Tubo extensible. Fig. 1 (19)
Utilice este tubo para conectar accesorios con el cuerpo principal para tener mayor control y precisión. Se recomienda utilizarlo especialmente con el accesorio de mascotas.

Accesorio para mascotas. Fig. 10
Este accesorio le permite cepillar y cortar enredos (en función del cabezal que use) sin esfuerzos el pelo de su mascota. Para mayor comodidad, es recomendable utilizar este accesorio junto con el tubo extensible.

1. Para instalar el accesorio para mascotas en el cuerpo principal, alinee ambas partes de manera que coincidan hasta que quede encajado.

2. Para desmontarlas, pulse el botón de liberación del accesorio para mascotas y tire de él mientras sujeta el cuerpo principal firmemente.
3. Pulse el botón de liberación del cabezal para extraer el cabezal y así poder colocar el cabezal que desee. Para colocar el cabezal, introduzca las pestañas inferiores y a continuación presione la parte superior hasta que quede encajado.
4. Presione el gatillo del accesorio para liberar el pelo y así aspirarlo al instante.

Accesorio motorizado para tapicerías. Fig. 1 (21)
Este accesorio se recomienda utilizar para una limpieza de muebles, sofás, tejidos y otros tipos de tapicerías.

Accesorio WaterTank - Depósito de agua. Fig. 11
Accesorio con el que podrá pasar la mopa y fregar con solo acoplarlo al aspirador.
- Para que el accesorio dosifique agua debe presionar el botón de activación de fregado, revise que se encuentre en la posición de dosificación. Y al acabar de fregar recuerde volver a presionarlo para desactivar esta función.
- No utilice productos de limpieza. Utilice agua limpia y a temperatura ambiente.
- No utilice el aspirador para aspirar agua.
- Cuando no vaya a utilizar el aspirador durante un largo periodo de tiempo, extraiga el tanque de agua y vacíe el agua restante. No lo exponga a luz solar directa durante largos periodos de tiempo ni lo guarde en ambientes húmedos.
- Cuando utilice el producto, asegúrese de que el tapón del depósito de agua no está abierto.

Advertencia: use solo el modo Eco al utilizar el depósito de agua (Water Tank).

Instalación de la mopa. Fig. 12
- Coloque la mopa en el suelo y asegúrese de que el velcro queda mirando hacia arriba.
- Alinee la mopa con las tiras de velcro del depósito y adhiérala sin tapar las ruedas.

Cambio de la mopa
- Retire el depósito de agua del resto del aspirador.
- Utilice el pie para presionar el accesorio contra el suelo y tire del resto del aspirador hacia arriba hasta separar ambas partes.
- Cambie la mopa y rellene el depósito de agua.
- Vuelva a instalar el depósito de agua, inserte el depósito en la parte inferior del pie de aspiración y presione hasta que quede encajado.

5. LIMPIEZA Y MANTENIMIENTO

- Asegúrese de que el aspirador está apagado y desconectado de la toma de corriente antes de limpiarlo.

- Para mantener el aspirador eficientemente, compruebe periódicamente que el tubo flexible no se queda obstruido.
- Utilice un paño suave y ligeramente humedecido para limpiar la superficie del producto.
- Nunca sumerja el aspirador en agua o en otros líquidos ni permita que entren en el aspirador.
- No utilice esponjas, polvos o productos de limpieza abrasivos para limpiar el producto.
- No deje el aspirador en un lugar en el que le dé la luz del sol.
- No deje el aspirador húmedo tras su limpieza.
- Tras haber utilizado el cepillo durante mucho tiempo, puede que las hebras se enreden con el pelo u otras partículas. Límpielo para que vuelva a funcionar correctamente.

Limpieza del depósito de polvo y de los filtros. Fig. 13

1. Pulse el botón de liberación del depósito de polvo situado en el cuerpo principal del aspirador y levante el depósito.
2. Pulse la pestaña de liberación de la tapa del depósito de polvo para abrir la tapa del depósito y vacíelo.
3. Sujete el depósito de polvo y retire el filtro para proceder con su limpieza, levante el soporte del filtro con la malla metálica y para acabar de limpiarlo, puede pasarle un paño húmedo.
4. Limpie todas las piezas con un paño ligeramente humedecido.
5. Después de haber realizado el mantenimiento del aspirador recuerde reiniciar el recordatorio de limpieza del filtro manteniendo presionado durante 3 segundos el botón de cambio de succión.

Limpieza del filtro del motor. Fig. 14

1. Estire la tapa extraíble que cubre el motor de aspiración.
2. Retire el filtro y límpielo.
3. Es recomendable limpiar el filtro al menos cada seis meses.

Limpieza del pie de aspiración y el cepillo. Fig. 9

1. Pulse el botón de liberación del cepillo para suelos duros y retire el cepillo como se muestra en la figura 9.
2. Elimine los pelos y los restos alrededor del cepillo con los dedos.
3. Limpie el cepillo con un paño húmedo.
4. Asegúrese de que el cepillo esté completamente seco antes de volver a poner el aspirador en funcionamiento.
5. Vuelva a colocar el cepillo.

ADVERTENCIA:
El cepillo motorizado incluye conexiones eléctricas, no lo sumerja en agua para limpiarlo. Asegúrese de que el cepillo está completamente seco antes de volver a colocarlo.

Limpieza del WaterTank

- Para limpiar el depósito de agua, llénelo con agua limpia, agítelo y vacíelo.
- La mopa es lavable, por lo tanto, se recomienda lavarla después de cada uso.
- Cambie la mopa cada 20-30 usos aproximadamente (dependiendo del uso).

6. RESOLUCIÓN DE PROBLEMAS

Códigos de error

Código de error	Descripción del error	¿Cómo solucionarlo?
E1: Cargador	El cargador no provee de suficiente carga la batería.	Asegúrese de que el cargador es el correcto proporcionado por Cecotec.
E2: Protección del motor del pie de aspiración	Anomalía con el pie de aspiración.	Limpie el pie de aspiración y asegúrese de que no esté obstruido ni tenga pelo o suciedad que pueda bloquear el rodillo.
E3: Conducto de aire obstruido	El motor no tiene flujo de aire.	Revise que los filtros no estén obstruidos, así como el tubo flexible o el pie de aspiración.
E4: Protección del motor de aspiración	Anomalía en el motor de succión.	Revise que los filtros no estén obstruidos, así como el tubo flexible o el pie de aspiración.
E5: Protección de sobrecalentamiento	El aspirador se ha sobrecalentado por el esfuerzo o por estar expuesto al sol o temperaturas elevadas.	Espere a que el aspirador se enfríe y tome una temperatura apta para el funcionamiento.

Si nota un problema con el aparato o si no funciona correctamente, puede realizar algunas comprobaciones sencillas antes de ponerse en contacto con el Servicio de Asistencia Técnica oficial de Cecotec.

Problema	Solución
El aspirador vertical no se enciende.	Antes de utilizar el aparato, compruebe que está completamente cargado.
	Compruebe si el filtro está correctamente colocado o si está instalado.
No aspira / no aspira lo suficiente.	Vacíe el depósito de polvo, revise que el filtro que contiene en su interior está limpio y correctamente colocado. Asimismo, revise el filtro situado a la salida del motor y su correcta colocación.
	Compruebe el tubo de aspiración flexible, la base de aspiración y el tubo de la pistola están obstruidas y límpielas si es necesario.
El aparato no se carga.	Utilice únicamente el cargador suministrado.
	Puede que la batería se haya sobrecalentado debido a la exposición al sol o al largo uso, vuelva a cargar el aparato cuando se haya enfriado por completo.
	Asegúrese de que la batería esté correctamente colocada.

Para cualquier otro problema con su dispositivo o si persiste el problema, póngase en contacto con el Servicio de Asistencia Técnica de Cecotec.

7. ESPECIFICACIONES TÉCNICAS

Referencia del producto: 00666
Producto: Conga Rockstar 12500 Stellar AquaPet Flex

Tensión: 100-240 V ~
Frecuencia: 50 / 60 Hz
Potencia nominal del motor: 650 W
Potencia nominal del cepillo: 50 W
Batería de ión litio: 29,6 V, 4000 mAh, 118,40 Wh
Potencia nominal del cargador: 35 V, 1A, 35,0 W

Las especificaciones técnicas pueden cambiar sin notificación previa para mejorar la calidad del producto.
Fabricado en China | Diseñado en España

8. RECICLAJE DE APARATOS ELÉCTRICOS Y ELECTRÓNICOS



Este símbolo indica que, de acuerdo con las normativas aplicables, el producto y/o la batería deberán desecharse de manera independiente de los residuos domésticos. Cuando este producto alcance el final de su vida útil, deberás extraer las pilas/baterías/acumuladores y llevarlo a un punto de recogida designado por las autoridades locales.

Para obtener información detallada acerca de la forma más adecuada de desechar sus aparatos eléctricos y electrónicos y/o las correspondientes baterías, el consumidor deberá contactar con las autoridades locales.
El cumplimiento de las pautas anteriores ayudará a proteger el medio ambiente.

9. GARANTÍA Y SAT

Cecotec responderá ante el usuario o consumidor final de cualquier falta de conformidad que exista en el momento de la entrega del producto en los términos, condiciones y plazos que establece la normativa aplicable.
Se recomienda que las reparaciones se efectúen por personal especializado.
Si detecta una incidencia con el producto o tiene alguna consulta, póngase en contacto con el Servicio de Asistencia Técnica oficial de Cecotec a través del número de teléfono +34 96 321 07 28.

10. COPYRIGHT

Los derechos de propiedad intelectual sobre los textos de este manual pertenecen a CECOTEC INNOVACIONES, S.L. Quedan reservados todos los derechos. El contenido de esta publicación no podrá, ni en parte ni en su totalidad, reproducirse, almacenarse en un sistema de recuperación, transmitirse o distribuirse por ningún medio (electrónico, mecánico, fotocopia, grabación o similar) sin la previa autorización de CECOTEC INNOVACIONES, S.L.

1. PARTS AND COMPONENTS

Parts and components: Fig. 1

1. Handle
2. On/off trigger
3. Removable battery
4. Battery release button
5. Dust tank release button
6. Flexible tube
7. Flexible tube activation button
8. Vacuum base
9. LED display
10. Main body
11. Dust tank
12. Accessory for furniture and corners
13. Flexible tube release button
14. Vacuum base release button
15. Charger
16. Wall bracket with charging function
17. Water tank
18. Accessory for pets with two heads
19. Extensible hose
20. Multifunctional anti-tangle brush
21. Motorised accessory for upholstery
22. Long accessory for furniture
23. Accessory for corners

Display: Fig. 2

1. Vacuum mode indicator light (Eco, Medium, Turbo and Auto)
2. Indicator light ring
3. Battery percentage indicator light
4. Vacuum base fault indicator light
5. Filter cleaning reminder
6. Vacuum mode change icon
7. Battery indicator light
8. Floor type indicator light: carpets
9. Power percentage indicator light
10. Floor type indicator light: hard floor
11. Floor type change icon

NOTE:
The graphics in this manual are schematic representations and may not exactly match the device.

2. BEFORE USE

- This upright vacuum cleaner includes a package designed to protect it during transport. Take the upright vacuum cleaner out of the box and remove all packaging materials. Keep the original box and other elements in a safe place, as this will help you prevent damage to the upright vacuum cleaner when transporting it in the future. In case the original packaging is disposed of, make sure all packaging materials are recycled accordingly.
- Make sure all parts and components are included and in good conditions. If there is any piece missing or in bad conditions, contact the official Cecotec Technical Support Service immediately.

Box content
- Upright vacuum cleaner
- Removable battery
- Flexible tube
- Built-in accessory for furniture and corners
- Charger
- Wall bracket with charging function
- Water tank
- Accessory for pets with two heads
- Extensible hose
- Multifunctional anti-tangle brush
- Motorised accessory for upholstery
- Long accessory for furniture
- Accessory for corners
- Instruction manual

3. ASSEMBLY

Tube installation Fig. 3
- Insert the tube into the main body until you hear a click.
- To remove the tube, press the tube release button and pull it out.

Vacuum base installation. Fig. 4
- Insert the tube into the vacuum base until you hear a click.

- To disassemble the vacuum base, press the vacuum base release button.

Battery installation. Fig. 5
- Install the battery into the bottom of the main body until it clicks into place.
- To remove the battery, press the battery release button.

Charge. Fig. 6.
Plug the charger into the charging port and then plug the other side of the adapter into the power socket.

Note:
- Charge the battery before using the appliance for the first time.
- It is recommended to charge the battery fully within the first 3 uses.
- Do not charge the battery for long periods of time, as this may damage it.

During charging
The battery percentage will increase until it reaches 100%, marking the full charge.

During use
When the battery charge is less than 20%, the Turbo mode will not be available for the protection and improvement of the lifespan of the appliance.

Wall bracket. Fig. 7
- Place the wall bracket against the wall and mark the drilling points for later fixing of the bracket. Please note the wall bracket installation height. It is recommended that the vacuum base rests on the floor so that the wall bracket does not support the full weight of the appliance.
- Drill the holes and fix the wall bracket with the expansion screws, then place the vacuum cleaner.

4. OPERATION

You can use this vacuum cleaner in two different ways: Fig. 8
- As a handheld vacuum cleaner, with the built-in accessory for furniture and corners installed in the tube, or by attaching the rest of the accessories directly to the main body.
- As an upright vacuum cleaner, using the suction tube with the accessories assembled, or with the vacuum base attached to it.

Using the vacuum cleaner
1. Select the accessory according to the cleaning task you want to perform.

2. Press the on/off trigger to switch on the appliance. Press it again to stop operation.
3. Press the vacuum mode change icon to select between the 4 vacuuming modes, including the Auto mode. This mode automatically adapts the suction depending on the amount of dirt.
4. Press the floor type change icon to set the brush speed depending on whether it is a carpet or a hard floor.
5. When using the Water tank, you must select Eco mode only. Using any other mode may damage the product.
6. Please note that if the battery percentage is below 20%, the Turbo mode will not be available for use.

Accessories

Vacuum base. Fig. 9
The vacuum base is suitable for both carpets and hard floors.

Accessory for corners. Fig. 1 (23)
Use this accessory to clean corners, recesses, edges and other hard-to-reach places.

Built-in accessory for furniture and corners. Fig. 1 (12)
Use this accessory, that is built-in to the main body, to clean upholstered surfaces, keyboards, lamps, curtains, blinds, vents, etc. To switch between the wide side and narrow side, press the button on the accessory and slide the brush up or down.

Long accessory for furniture. Fig. 1 (22)
Use this accessory to reach the most inaccessible places.

Extensible hose. Fig. 1 (19)
Use this hose to connect accessories to the main body for greater control and precision. It is especially recommended for use with the accessory for pets.

Accessory for pets. Fig. 10
This accessory allows you to effortlessly brush and cut tangles (depending on the head you use) from your pet's coat. For convenience, it is recommended to use this accessory together with the extensible hose.

1. To attach the accessory for pets to the main body, align and fit both parts until the accessory clicks into place.
2. To remove the accessory, press the accessory for pets' release button with one hand while holding the main body firmly with the other.
3. Press the head release button to remove the head so that the desired head can be fitted. To attach the head, insert the lower tabs and then press the upper part until it clicks into place.

4. Press the trigger on the accessory to release the hair and instantly vacuum it.

Motorised accessory for upholstery. Fig. 1 (21)
This accessory is recommended for cleaning furniture, sofas, fabrics and other upholstery.

Water tank accessory. Fig. 11
Accessory with which you can mop and scrub by simply attaching it to the vacuum cleaner.
- For the accessory to dispense water you must press the scrub activation button, and check that it is in the dispense position. When you have finished scrubbing, remember to press it again to deactivate this function.
- Do not use cleaning agents. Use clean water at room temperature.
- Do not use the vacuum cleaner to vacuum water.
- When the vacuum cleaner is not going to be used for a long period of time, remove the water tank accessory and empty the remaining water. Do not expose to direct sunlight for long periods of time or store in humid environments.
- When using this appliance for the first time, make sure the water tank plug is not open.

Warning: only use Eco mode when using the water tank.

Mop installation. Fig. 12
- Place the mop cloth on the ground with the Velcro facing upwards.
- Align the mop cloth with the Velcro strips on the water tank and attach it without covering the wheels.

Replacing the mop
- Remove the water tank from the vacuum cleaner.
- Use your foot to hold the accessory against the ground and pull the vacuum cleaner upwards until both parts are separated.
- Replace the mop and refill the water tank.
- Reinstall the water tank accessory, insert the tank in the lower part of the vacuum base, and press until it is fixed.

5. CLEANING AND MAINTENANCE

- Always turn off and unplug the vacuum cleaner before cleaning or maintenance.
- To maintain the vacuum cleaner efficiently, periodically check that the flexible tube does not become clogged.
- Use a soft, slightly dampened cloth to clean the surface of the appliance.
- Never immerse the appliance in water or other liquids. Do not allow liquids to enter the appliance.
- Do not use abrasive cleaners or scouring pads to clean the device.

- Do not leave the vacuum cleaner in a place with direct sunlight.
- Do not leave the vacuum cleaner in a wet place after cleaning it.
- After the brush has been used for a long time, bristles might start to tangle with hair and other dirt. Clean the brush to ensure cleaning efficiency.

Cleaning the dust tank and the filters. Fig. 13

1. Press the dust tank release button on the main body and lift the tank.
2. Press the dust tank release button to open the tank cover and empty it.
3. Hold the dust tank and remove the filter for cleaning. Lift the filter bracket with the wire mesh and wipe it with a damp cloth to finish cleaning.
4. Wipe all parts with a slightly damp cloth.
5. After you have serviced the vacuum cleaner remember to reset the filter cleaning reminder by pressing and holding the vacuum mode change icon for 3 seconds.

Cleaning the motor filter. Fig. 14

1. Pull off the removable cover that covers the suction motor.
2. Remove the filter and clean it.
3. It is recommended to clean the filter at least every six months.

Cleaning the vacuum base and the brush. Fig. 9

1. Press the release tab on the hard floor brush and remove the brush as shown in figure 9.
2. Remove hairs and debris around the brush with your fingers.
3. Wipe the brush with a damp cloth.
4. Make sure that the brush is completely dry before putting the vacuum cleaner back into operation.
5. Replace the brush.

WARNING:
The motorised brush includes electrical connections, do not immerse in water for cleaning. Make sure the brush is completely dry before replacing it.

Water tank accessory cleaning

- To clean the water tank, fill it with clean water, shake it, and empty it.
- The mop is washable; therefore, it is suggested to wash it after every use.
- Replace the mop after 20-30 uses, depending on the use.

6. TROUBLESHOOTING

Error codes

Error code	Error description	How can this be solved?
E1: Charger	The charger does not provide sufficient charge to the battery.	Make sure that the charger is the correct one provided by Cecotec.
E2: Vacuum base motor protection	Vacuum base fault.	Clean the vacuum base and make sure that it is not clogged with hair or dirt that could block the roller.
E3: Clogged air duct	The motor has no airflow.	Check that the filters are not clogged as well as the flexible tube or the vacuum base.
E4: Vacuum motor protection	Vacuum motor fault.	Check that the filters are not clogged as well as the flexible tube or the vacuum base.
E5: Protection against overheating	The vacuum cleaner has overheated due to exertion or exposure to the sun or high temperatures.	Wait for the appliance to cool down to operating temperature.

If you notice a problem with the appliance or if it is not working properly, you can carry out a few simple checks before contacting the official Cecotec Technical Support Service.

Problem	Solution
The upright vacuum cleaner does not switch on	Before using the appliance, check that it is fully charged.
	Check whether the filter is correctly positioned or installed.

No vacuuming / not enough vacuuming	Empty the dust tank, check that the filter inside is clean and correctly positioned. Also, check the filter located at the motor outlet and its correct positioning.
	Check the flexible tube, vacuum base and extensible hose for clogging and clean if necessary.
The appliance does not charge	To charge the battery, only use the supplied charger.
	The battery may have overheated due to exposure to sunlight or long use, recharge the appliance when it has cooled down completely.
	Make sure the battery is installed correctly.

For any further doubt or question regarding this appliance, or if the problem persists, contact the official Cecotec Technical Support Service.

7. TECHNICAL SPECIFICATIONS

Product reference: 00666
Product: Conga Rockstar 12500 Stellar AquaPet Flex

Voltage: 100-240 V ~
Frequency: 50 / 60 Hz
Nominal engine power: 650 W
Brush rated power: 50 W
Lithium-ion battery: 29.6 V, 4000 mAh, 118.40 Wh
Rated power of charger: 35 V, 1A, 35.0 W

Technical specifications may change without prior notification to improve product quality.
Made in China | Designed in Spain

8. DISPOSAL OF OLD ELECTRICAL AND ELECTRONIC APPLIANCES



This symbol indicates that, according to the applicable regulations, the product and/or battery must be disposed of separately from household waste. When this product reaches the end of its shelf life, you should dispose of the cells/batteries/accumulators and take them to a collection point designated by the local authorities.

Consumers must contact their local authorities or retailer for information concerning the correct disposal of old appliances and/or their batteries.
Compliance with the above guidelines will help protecting the environment.

9. TECHNICAL SUPPORT AND WARRANTY

Cecotec shall be liable to the end user or consumer for any lack of conformity that exists at the time of delivery of the product under the terms, conditions, and deadlines established by the applicable regulations.
It is recommended that repairs be carried out by qualified personnel.
If at any moment you detect any problem with your product or have any doubt, do not hesitate to contact the official Cecotec Technical Support Service at +34 96 321 07 28.

10. COPYRIGHT

The intellectual property rights over the texts in this manual belong to CECOTEC INNOVACIONES, S.L. All rights reserved. The contents of this publication may not, in whole or in part, be reproduced, stored in a retrieval system, transmitted, or distributed by any means (electronic, mechanical, photocopying, recording or similar) without the prior authorization of CECOTEC INNOVACIONES, S.L.

1. PIÈCES ET COMPOSANTS

Composants et accessoires de l'aspirateur. Img. 1
1. Poignée
2. Gâchette marche/arrêt
3. Batterie amovible
4. Bouton de libération de la batterie
5. Bouton de libération du réservoir de saleté
6. Tube flexible
7. Bouton d'activation du tube flexible
8. Buse d'aspiration
9. Écran LED
10. Unité principale d'aspiration
11. Réservoir de saleté
12. Accessoire pour meubles et recoins
13. Bouton de libération du tube flexible
14. Bouton de libération de la buse d'aspiration
15. Chargeur
16. Support mural avec fonction de charge
17. Réservoir d'eau (Water Tank)
18. Accessoire pour les poils des animaux de compagnie à deux têtes
19. Tuyau extensible
20. Brosse multifonctions anti-nœuds
21. Accessoire motorisé pour tissus d'ameublement
22. Accessoire allongé pour meubles
23. Accessoire pour les recoins

Écran : Img. 2
1. Indicateur du mode d'aspiration (Eco, Medium, Turbo et Auto)
2. Anneau lumineux
3. Indicateur du pourcentage de la batterie
4. Indicateur de mauvais fonctionnement de la buse d'aspiration
5. Rappel pour nettoyer le filtre
6. Bouton pour changer le mode d'aspiration
7. Indicateur de batterie
8. Icône du type de surface : tapis
9. Indicateur du pourcentage de la puissance
10. Icône de type de surface : sol dur
11. Bouton pour changer le type de surface

NOTE :
Les graphiques de ce manuel sont des représentations schématiques et peuvent ne pas correspondre exactement à ceux du produit.

2. AVANT UTILISATION

- Cet aspirateur-balai possède un emballage conçu pour le protéger pendant son transport. Sortez l'aspirateur-balai de sa boîte et retirez tout le matériel qui compose l'emballage. Rangez la boîte d'origine et le reste des éléments provenant de l'emballage dans un endroit sûr pour éviter d'endommager l'aspirateur-balai si vous devez le transporter à l'avenir. Si vous devez vous défaire de l'emballage d'origine, assurez-vous de recycler tous les éléments correctement.
- Assurez-vous que toutes les pièces et les composants sont inclus et en bon état. S'il manque une pièce, une partie, un accessoire ou que l'appareil ou ses accessoires ne sont pas en bon état, veuillez contacter le Service Après-Vente officiel de Cecotec.

Contenu de la boîte
- Aspirateur-balai
- Batterie amovible
- Tube flexible
- Accessoire pour meubles et recoins
- Chargeur
- Support mural avec fonction de charge
- Réservoir d'eau (Water Tank)
- Accessoire pour les poils des animaux de compagnie à deux têtes
- Tuyau extensible
- Brosse multifonctions anti-nœuds
- Accessoire motorisé pour tissus d'ameublement
- Accessoire allongé pour meubles
- Accessoire pour les recoins
- Manuel d'instructions

3. MONTAGE

Installation du tube. Img. 3
- Insérez le tube dans l'unité principale d'aspiration jusqu'à ce que vous entendiez un « clic ».
- Pour désinstaller le tube d'aspiration, appuyez sur le bouton de libération du tube et retirez le tube d'aspiration.

Installation de la buse d'aspiration. Img. 4
- Insérez la buse d'aspiration dans l'extrémité du tube jusqu'à ce que vous entendiez un « clic ».
- Pour retirer la buse d'aspiration, appuyez sur le bouton de libération de la buse d'aspiration.

Installer la batterie. Img. 5
- Installez la batterie dans la partie inférieure de l'unité principale d'aspiration jusqu'à ce qu'elle s'enclenche.
- Pour retirer la batterie, appuyez sur le bouton de libération de la batterie et retirez-la.

Charge. Img. 6
Branchez le chargeur dans le port de charge, puis branchez l'autre côté du chargeur dans la prise de courant.

Note :
- Chargez complètement la batterie avant d'utiliser l'appareil pour la première fois.
- Il est recommandé de charger complètement la batterie au cours des trois premières utilisations.
- Ne chargez pas la batterie pendant de longues périodes, car cela pourrait l'endommager.

Pendant la charge
Le pourcentage de la batterie augmentera jusqu'à ce qu'il atteigne 100 %, ce qui correspond à une charge complète.

Pendant utilisation
Lorsque la charge de la batterie est inférieure à 20 %, le mode Turbo n'est pas disponible pour protéger et améliorer la durée de vie de l'appareil.

Support mural. Img. 7
- Placez le support mural sur le mur et marquez les points où vous allez fixer le support. Faites attention à la hauteur de fixation. La buse d'aspiration doit reposer sur le sol pour que le support mural ne supporte pas tout le poids de l'aspirateur.
- Percez des trous et fixez le support mural à l'aide de vis d'expansion pour suspendre l'aspirateur.

4. FONCTIONNEMENT

Vous pouvez utiliser cet aspirateur de deux manières différentes : Img. 8
- Comme aspirateur à main, en insérant l'accessoire intégré pour les meubles et recoins dans le tube ou en fixant l'accessoire souhaité directement dans l'unité principale.

- Comme aspirateur-balai, en utilisant le tube d'aspiration avec l'accessoire souhaité ou la buse d'aspiration fixés au tube.

Comment utiliser l'aspirateur

1. Sélectionnez l'accessoire approprié en fonction de la tâche de nettoyage que vous souhaitez effectuer.
2. Appuyez sur la gâchette de marche/arrêt pour activer l'appareil. Appuyez à nouveau pour arrêter son fonctionnement.
3. Appuyez sur le bouton de changement du mode d'aspiration pour choisir entre 4 niveaux d'aspiration, y compris le mode automatique. Ce mode adapte automatiquement l'aspiration en fonction de la quantité de saleté.
4. Appuyez sur le bouton pour changer le type de surface pour régler la vitesse de la brosse selon qu'il s'agit d'un sol dur ou d'un tapis.
5. Lors de l'utilisation du réservoir d'eau (Water Tank), vous devez sélectionner le mode Eco uniquement. L'utilisation d'un autre mode peut endommager l'appareil.
6. Veuillez noter que si la batterie est inférieure à 20 %, le mode Turbo ne peut pas être utilisé.

Accessoires

Buse d'aspiration. Img. 9
La buse d'aspiration convient aussi bien aux tapis qu'aux sols durs.

Accessoire pour les recoins. Img. 1 (23)
Cet accessoire permet de nettoyer les coins, les recoins, les bords et d'autres zones difficiles à atteindre.

Accessoire pour meubles et recoins. Img. 1 (12)
Utilisez cet accessoire qui se trouve intégré dans l'unité principale d'aspiration pour nettoyer les surfaces rembourrées, les claviers, les lampes, les rideaux, les stores, les grilles d'aération, etc. Pour passer du côté large au côté étroit, appuyez sur le bouton de l'accessoire et faites glisser la brosse vers le haut ou vers le bas.

Accessoire allongé pour meubles. Img. 1 (22)
Cet accessoire permet d'atteindre les zones les plus inaccessibles.

Tuyau extensible. Img. 1 (19)
Ce tube permet de raccorder les accessoires à l'unité principale pour un meilleur contrôle et une plus grande précision. Il est particulièrement recommandé de l'utiliser avec l'accessoire pour les poils des animaux de compagnie.

Accessoire pour les poils d'animaux. Img. 10
Cet accessoire vous permet de brosser et de démêler (selon la tête utilisée) le pelage de votre animal sans effort. Pour des raisons pratiques, il est recommandé d'utiliser cet accessoire avec le tuyau extensible.

1. Pour installer l'accessoire pour les poils d'animaux dans l'unité principale, alignez les deux parties jusqu'à ce qu'elles s'emboîtent.
2. Pour le retirer, appuyez sur le bouton de libération et tirez sur l'accessoire pour les poils d'animaux tout en tenant fermement l'unité principale.
3. Appuyez sur le bouton de libération de la tête pour la retirer et installer la tête souhaitée. Pour fixer la tête, insérez les languettes inférieures, puis appuyez sur la partie supérieure jusqu'à ce qu'elle s'emboîte.
4. Appuyez sur la gâchette de l'accessoire pour libérer et aspirer les poils.

Accessoire motorisé pour tissus d'ameublement. Img. 1 (21)
Cet accessoire est recommandé pour le nettoyage des meubles, canapés, tissus et autres revêtements.

Accessoire WaterTank - Réservoir d'eau. Img. 11
Accessoire avec lequel vous pourrez passer la serpillière et nettoyer le sol en l'installant sur votre aspirateur.

- Pour que l'accessoire distribue de l'eau, vous devez appuyer sur le bouton d'activation du nettoyage du sol et vérifier qu'il est en position de distribution. Une fois le nettoyage du sol terminé, n'oubliez pas d'appuyer à nouveau sur le bouton pour désactiver cette fonction.
- N'utilisez pas de produits nettoyants. Utilisez de l'eau propre et à température ambiante.
- N'utilisez pas l'aspirateur pour aspirer les liquides.
- Si vous n'allez pas utiliser l'aspirateur pendant longtemps, extrayez le réservoir d'eau et videz l'eau restante. Ne l'exposez pas à la lumière directe du soleil pendant de longues périodes ni ne le rangez pas dans des ambiantes très humides.
- Lorsque vous utilisez l'appareil, vérifiez que le bouchon du réservoir d'eau n'est pas ouvert.

Avertissement : n'utilisez le mode Eco que lorsque vous utilisez le réservoir d'eau (Water Tank).

Installation de la serpillière. Img. 12

- Placez la serpillière sur le sol et vérifiez que le scratch est tourné vers le haut.
- Alignez la serpillière avec la bande de scratch du réservoir et collez-la sans couvrir les roues.

Changer la serpillière

- Retirez le réservoir d'eau du reste de l'aspirateur.
- Utilisez le pied pour presser légèrement l'accessoire contre le sol et tirez vers le haut la partie restante de l'aspirateur pour séparer les deux parties.
- Changez la serpillière et remplissez le réservoir d'eau.

- Placez de nouveau le réservoir d'eau, insérez-le dans la partie inférieure de la buse d'aspiration et appuyez jusqu'à ce qu'il s'emboîte en place.

5. NETTOYAGE ET ENTRETIEN

- Assurez-vous que l'appareil est éteint et débranché de la prise de courant avant de le nettoyer.
- Pour entretenir efficacement l'aspirateur, vérifiez régulièrement que le tube flexible n'est pas bouché.
- Utilisez un chiffon doux et légèrement humide pour nettoyer la surface de l'appareil.
- Ne submergez jamais l'aspirateur dans l'eau ou d'autres liquides et ne laissez pas les liquides pénétrer dans celui-ci.
- N'utilisez pas d'éponges, de produits en poudre ni de produits nettoyants abrasifs pour nettoyer l'appareil.
- Ne laissez pas l'aspirateur dans un endroit où il est exposé à la lumière du soleil.
- Ne laissez pas l'aspirateur humide après son nettoyage.
- Après avoir utilisé la brosse pendant une longue période de temps, les fils pourraient s'emmêler avec les poils ou avec d'autres particules. Nettoyez-la pour qu'elle puisse fonctionner à nouveau.

Nettoyage du réservoir de saleté et des filtres. Img. 13

1. Appuyez sur le bouton de libération du réservoir de saleté situé sur l'unité principale de l'aspirateur et soulevez le réservoir.
2. Appuyez sur la languette de libération du réservoir de saleté pour ouvrir le couvercle du réservoir et le vider.
3. Tenez le réservoir de saleté et retirez le filtre pour le nettoyer, soulevez le support du filtre à maille métallique et pour terminer le nettoyage, vous pouvez l'essuyer à l'aide d'un chiffon humide.
4. Nettoyez toutes les pièces à l'aide d'un chiffon légèrement humide.
5. Après avoir entretenu l'aspirateur, n'oubliez pas de réinitialiser le rappel de nettoyage du filtre en appuyant sur le bouton de changement du mode d'aspiration pendant 3 secondes.

Nettoyage du filtre du moteur. Img. 14

1. Tirez le couvercle amovible sur le moteur d'aspiration.
2. Retirez le filtre et nettoyez-le.
3. Il est recommandé de nettoyer le filtre au moins tous les six mois.

Nettoyage de la buse d'aspiration et de la brosse. Img. 9

1. Appuyez sur le bouton de libération de la brosse pour sols durs et retirez la brosse comme indiqué sur l'image 9.

2. Retirez les cheveux/poils et les restes autour de la brosse avec vos doigts.
3. Nettoyez la brosse avec un chiffon humide.
4. Assurez-vous que la brosse est complètement sèche avant de remettre l'aspirateur en fonctionnement.
5. Replacez la brosse.

AVERTISSEMENT :
La brosse motorisée comprend des connexions électriques, ne l'immergez pas dans l'eau pour la nettoyer. Assurez-vous que la brosse est complètement sèche avant de la remettre en place.

Nettoyage du Watertank
- Pour nettoyer le réservoir d'eau, remplissez-le avec de l'eau propre, secouez-le et videz-le.
- La serpillière peut être lavée : il est recommandé de la laver après son usage.
- Changez la serpillière tous les 20-30 usages approximativement (selon son utilisation).

6. RÉSOLUTION DE PROBLÈMES

Codes d'erreur

Codes d'erreur	Description de l'erreur	Solution
E1 : Chargeur	Le chargeur ne charge pas suffisamment.	Assurez-vous que le chargeur est celui fourni par Cecotec.
E2 : Protection du moteur de la buse d'aspiration	Erreur au niveau de la buse d'aspiration.	Nettoyez la buse d'aspiration et assurez-vous qu'elle n'est pas obstruée par des cheveux/poils ou des saletés qui pourraient bloquer la brosse.
E3 : Conduit d'air obstrué	Le moteur n'a pas de flux d'air.	Vérifiez que les filtres ne sont pas bouchés, ainsi que le tube flexible ou la buse d'aspiration.
E4 : Protection du moteur d'aspiration	Erreur au niveau du moteur d'aspiration.	Vérifiez que les filtres ne sont pas bouchés, ainsi que le tube flexible ou la buse d'aspiration.

E5 : Protection contre la surchauffe	L'aspirateur a surchauffé en raison d'un effort ou d'une exposition au soleil ou à des températures élevées.	Attendez que l'aspirateur refroidisse et atteigne une température de fonctionnement appropriée.

Si vous avez des problèmes avec votre appareil ou si vous pensez qu'il ne fonctionne pas correctement, vous pouvez effectuer quelques vérifications simples avant de contacter le Service d'Assistance Technique officiel de Cecotec.

Problème	Solution
L'aspirateur ne s'allume pas.	Avant d'utiliser l'appareil, vérifiez qu'il est complètement chargé.
	Vérifier si le filtre est correctement placé ou installé.
Il n'aspire pas ou pas assez.	Videz le réservoir de saleté, vérifiez que le filtre à l'intérieur est propre et correctement placé. Vérifiez également que le filtre situé à la sortie du moteur est bien placé.
	Vérifiez que le tube d'aspiration flexible et la buse d'aspiration ne sont pas obstrués et nettoyez-les si nécessaire.
L'appareil ne se recharge pas.	Utilisez uniquement le chargeur fourni.
	La batterie a surchauffé en raison d'une exposition au soleil ou d'une utilisation prolongée, rechargez l'appareil lorsqu'elle a complètement refroidi.
	Assurez-vous que la batterie est correctement installée.

Pour tout autre problème avec votre appareil, veuillez contacter le Service d'Assistance Technique de Cecotec.

7. SPÉCIFICATIONS TECHNIQUES

Référence : 00666
Produit : Conga Rockstar 12500 Stellar AquaPet Flex

Tension : 100-240 V ~
Fréquence : 50 / 60 Hz

Puissance nominale du moteur : 650 W
Puissance nominale de la brosse : 50 W
Batterie à l'Ion-Lithium : 29,6 V, 4000 mAh, 118,40 Wh
Puissance nominale du chargeur : 35 V, 1A, 35,0 W

Les spécifications techniques peuvent être modifiées sans notification préalable afin d'améliorer la qualité du produit.
Produit fabriqué en Chine I Conçu en Espagne

8. RECYCLAGE DES ÉQUIPEMENTS ÉLECTRIQUES ET ÉLECTRONIQUES



Ce symbole indique que, conformément à la réglementation en vigueur, le produit et/ou la batterie doivent être éliminés séparément des déchets municipaux. Lorsque ce produit atteint la fin de sa vie utile, vous devez retirer les piles ou batteries et les apporter à un point de collecte désigné par les autorités locales.

Pour obtenir des informations détaillées sur la manière la plus adéquate de vous défaire de vos appareils électriques et électroniques et/ou des batteries correspondantes, vous devez contacter les autorités locales.
Le respect des directives susmentionnées contribuera à la protection de l'environnement.

9. GARANTIE ET SAV

Cecotec est responsable envers l'utilisateur final ou le consommateur de tout défaut de conformité existant au moment de la livraison du produit dans les termes, conditions et délais établis par la réglementation applicable.
Il est recommandé que les réparations soient effectuées par du personnel qualifié.
Si vous détectez un incident ou un problème avec le produit, vous devez contacter le Service Après-Vente officiel de Cecotec au +34 9 63 21 07 28.

10. COPYRIGHT

Les droits de propriété intellectuelle des textes de ce manuel appartiennent à CECOTEC INNOVACIONES, S.L. Tous droits réservés. Le contenu de cette publication ne peut être, en totalité ou en partie, reproduit, stocké dans un système de récupération de données, transmis ou distribué par quelque moyen que ce soit (électronique, mécanique, photocopie, enregistrement ou similaire) sans l'autorisation préalable de CECOTEC INNOVACIONES, S.L.

1. TEILE UND KOMPONENTEN

Komponenten und Zubehörteile des Staubsaugers: Abb. 1
1. Griff
2. Ein/Aus-Auslöser
3. Herausnehmbarer Akku
4. Taste für die Entriegelung des herausnehmbaren Akkus
5. Taste für die Entriegelung des Staubtanks
6. Flexibles Rohr
7. Taste zur Aktivierung des flexiblen Rohres
8. Saugfuß
9. LED-Display
10. Hauptabsauggehäuse
11. Staubtank
12. Zubehör für Möbel und Ecken
13. Taste für die Entriegelung des flexiblen Rohrs
14. Taste für die Saugfußentriegelung
15. Ladegerät
16. Wandhalterung mit Ladefunktion
17. Wassertank (Water Tank)
18. Haustierzubehör mit zwei Köpfen
19. Ausziebahres Saugrohr
20. Multifunktionale Anti-Verwirrungs-Bürste
21. Motorisiertes Zubehör für Polstermöbel
22. Längliches Möbelzubehör
23. Ecken-Zubehörteil

Display: Abb. 2
1. Saugmodus-Anzeige (Eco, Medium, Turbo und Auto)
2. Leuchtender Ring
3. Batterie-Prozentanzeige
4. Saugfuß-Störungsanzeige
5. Erinnerung zur Filterreinigung
6. Taste zum Umschalten des Saugmodus
7. Batterie-Symbol
8. Bodenart-Symbol: Teppiche
9. Leistungs-Prozentanzeige
10. Symbol für die Bodenart: Hartboden
11. Taste zum Ändern der Bodenart

HINWEIS:
Die Grafiken in dieser Bedienungsanleitung sind schematische Darstellungen und entsprechen möglicherweise nicht genau dem Gerät.

2. VOR DEM GEBRAUCH

- Dieser Stielstaubsauger ist so verpackt, dass er beim Transport geschützt ist. Nehmen Sie den Staubsauger aus dem Karton und entfernen Sie das gesamte Verpackungsmaterial. Sie können den Originalkarton und die sonstige Verpackung an einem sicheren Ort aufbewahren, um Schäden am Staubsauger zu vermeiden, falls Sie ihn in Zukunft transportieren müssen. Wenn Sie die Originalverpackung entsorgen möchten, stellen Sie sicher, dass alle Artikel wiederverwerten.
- Prüfen Sie, ob die Lieferung vollständig und in gutem Zustand ist. Wenn die Lieferung fehlt oder nicht in gutem Zustand ist, kontaktieren Sie den technischen Kundendienst von Cecotec.

Vollständiger Inhalt
- Stielstaubsager
- Herausnehmbarer Akku
- Flexibles Rohr
- Integriertes Zubehör für Möbel und Ecken
- Ladegerät
- Wandhalterung mit Ladefunktion
- Wassertank (Water Tank)
- Haustierzubehör mit zwei Köpfen
- Ausziebahres Saugrohr
- Multifunktionale Anti-Verwirrungs-Bürste
- Motorisiertes Zubehör für Polstermöbel
- Längliches Möbelzubehör
- Ecken-Zubehörteil
- Diese Bedienungsanleitung

3. INSTALLATION

Installation der Rohre. Abb. 3
- Setzen Sie das Rohr in das Hauptabsauggehäuse ein, bis es einrastet.
- Um das Saugrohr zu demontieren, drücken Sie den Rohrentriegelungstaste und nehmen Sie das Saugrohr ab.

Installation des Saugfußes. Abb. 4
- Stecken Sie den Saugfuß in das Ende des Rohrs, bis er einrastet.
- Um den Saugfuß zu entfernen, drücken Sie die Entriegelungstaste des Saugfußes, um den Saugfuß zu entfernen.

Installation des Akkus. Abb. 5
- Setzen Sie den Akku in den Boden des Hauptabsauggehäuses ein, bis er einrastet.
- Um den Akku zu entfernen, drücken Sie Taste für die Entriegelung des herausnehmbaren Akkus und ziehen Sie ihn heraus.

Aufladung. Abb. 6
Stecken Sie das Ladegerät in den Ladeanschluss und stecken Sie dann die andere Seite des Ladegeräts in die Steckdose.

Hinweis:
- Laden Sie den Akku auf, bevor Sie das Gerät zum ersten Mal benutzen.
- Es wird empfohlen, den Akku innerhalb der ersten 3 Anwendungen vollständig aufzuladen.
- Laden Sie den Akku nicht über einen längeren Zeitraum auf, da dies den Akku beschädigen kann.

Während des Aufladens
Der Prozentsatz des Akkus erhöht sich, bis er 100 % erreicht und damit die volle Ladung anzeigt.

Während der Benutzung
Wenn die Akkuladung weniger als 20 % beträgt, ist der Turbomodus zum Schutz und zur Verlängerung der Lebensdauer des Geräts nicht verfügbar.

Wandhalterung. Abb. 7
- Platzieren Sie die Wandhalterung an der Wand und markieren Sie die Stellen, an denen die Löcher für die Befestigung der Halterung gebohrt werden sollen. Es wird empfohlen, dass der Saugfuß auf dem Boden ruht, damit die Wandhalterung nicht das gesamte Gewicht des Staubsaugers trägt.
- Bohren Sie Löcher und befestigen Sie die Wandhalterung mit Dehnschrauben, um den Staubsauger an der Wand aufzuhängen.

4. BEDIENUNG

Sie können diesen Staubsauger auf zwei verschiedene Arten verwenden. Abb. 8
- Handstaubsauger, mit integriertem Zubehör für Ecken und Möbel im Rohr oder durch direktes Anbringen des gewünschten Zubehörs an das Hauptabsauggehäuses.

- Stielstaubsauger, durch Verwendung des Saugrohres mit dem gewünschten Zubehör oder des am Rohr befestigten Saugfußes.

Verwendung des Staubsaugers

1. Wählen Sie das richtige Zubehör für die Reinigungsaufgabe, die Sie durchführen möchten.
2. Drücken Sie den Ein/Aus-Auslöser, um das Gerät zu aktivieren. Drücken Sie erneut, um den Vorgang zu beenden.
3. Drücken Sie die Taste zum Umschalten des Saugmodus, um zwischen 4 Saugstufen zu wählen, einschließlich eines automatischen Modus. Dieser Modus passt die Saugleistung automatisch an die Schmutzmenge an.
4. Drücken Sie die Taste zum Ändern der Bodenart, um die Geschwindigkeit der Bürste je nach Hartboden oder Teppich anzupassen.
5. Wenn Sie den Wassertank (Water Tank) verwenden, dürfen Sie nur den Eco-Modus wählen. Andernfalls kann das Gerät beschädigt werden.
6. Bitte beachten Sie, dass der Turbomodus nicht verwendet werden kann, wenn der Akkustand unter 20% liegt.

Zubehörteile

Saugfuß. Abb. 9
Der Saugfuß ist sowohl für Teppiche als auch für Hartböden geeignet.

Zubehör für Ecken. Abb. 1 (23)
Verwenden Sie dieses Zubehör, um Ecken, Nischen, Kanten und andere schwer zugängliche Stellen zu reinigen.

Integriertes Zubehör für Ecken und Möbel. Abb. 1 (12)
Verwenden Sie dieses in das Hauptabsauggehäuses integrierte Zubehör zum Reinigen von gepolsterten Oberflächen, Tastaturen, Lampen, Vorhängen, Jalousien, Lüftungsgittern, usw. Um zwischen der breiten und der schmalen Seite zu wechseln, drücken Sie die Taste am Zubehör und schieben die Bürste nach oben oder unten.

Längliches Möbelzubehör. Abb. 1 (22)
Mit diesem Zubehör können Sie auch die unzugänglichsten Stellen erreichen.

Ausziehbares Saugrohr. Abb. 1 (19)
Verwenden Sie dieses Rohr, um Armaturen mit dem Hauptkörper zu verbinden, um eine bessere Kontrolle und Präzision zu erreichen. Es wird besonders für die Verwendung mit dem Haustierzubehör empfohlen.

Zubehörteil für Haustiere. Abb. 10
Mit diesem Zubehör können Sie das Fell Ihres Haustieres mühelos bürsten und verfilzen (je nach verwendetem Kopf). Aus praktischen Gründen wird empfohlen, dieses Zubehör zusammen mit dem flexiblen Rohr zu verwenden.

1. Richten Sie die beiden Teile aufeinander aus, bis sie einrasten, um das Zubehör für Haustiere auf dem Hauptteil zu befestigen.
2. Zum Abnehmen drücken Sie den Entriegelungstaste am Zubehör für Haustiere und ziehen es heraus, während Sie das Hauptgehäuse festhalten.
3. Drücken Sie den Kopfentriegelungstaste, um den Kopf zu entfernen, damit der gewünschte Kopf aufgesetzt werden kann. Um den Kopf zu befestigen, setzen Sie die unteren Laschen ein und drücken dann den oberen Teil, bis er einrastet.
4. Drücken Sie den Abzug des Zubehörs, um die Haare freizugeben und sofort zu saugen.

Motorisiertes Zubehör für Polstermöbel. Abb. 1 (21)
Dieses Zubehör wird für die Reinigung von Möbeln, Sofas, Stoffen und anderen Polstermöbeln empfohlen.

WaterTank-Zubehör - Wassertank. Abb. 11
Zubehör, mit dem Sie wischen und schrubben können, indem Sie es einfach am Staubsauger befestigen.

- Damit das Zubehör Wasser ausgibt, müssen Sie die Taste zum Aktivieren des Schrubbens drücken und sicherstellen, dass sie sich in der Ausgabeposition befindet. Und wenn Sie mit dem Wischen des Bodens fertig sind, drücken Sie die Taste erneut, um diese Funktion zu deaktivieren.
- Verwenden Sie keine Reinigungsmittel. Verwenden Sie sauberes Wasser bei Raumtemperatur.
- Verwenden Sie das Gerät nicht, um Flüssigkeiten zu saugen.
- Wenn Sie den Staubsauger nicht für eine lange Zeit verwenden, entnehmen Sie den Wassertank und entleeren Sie ihn. Setzen Sie es nicht über einen längeren Zeitraum direktem Sonnenlicht aus und lagern Sie es nicht in feuchter Umgebung.
- Vergewissern Sie sich bei der Verwendung des Produkts, dass der Deckel des Wassertanks nicht geöffnet ist.

Achtung: Verwenden Sie den Eco-Modus nur, wenn Sie den Wassertank verwenden.

Installation des Wischmopps. Abb. 12

- Stellen Sie das Wischtuch auf den Boden mit dem Klettband nach oben.
- Richten Sie das Wischtuch mit den Klettbändern des Tanks aus und verbinden Sie sie, ohne die räder bedecken.

Austausch des Wischmopps
- Entfernen Sie den Wassertank vom Rest des Stielstaubsaugers.
- Drücken Sie das Zubehjör mit dem Fuß auf den Boden und ziehen Sie den Rest des Staubsaugers nach oben, bis die beiden Teile getrennt sind.
- Setzen Sie den Mopp wieder ein und füllen Sie den Wassertank auf.
- Setzen Sie den Wassertank wieder ein, setzen Sie ihn in die Unterseite des Saugfußes ein und drücken Sie, bis er einrastet.

5. REINIGUNG UND WARTUNG

- Vergewissern Sie sich, dass der Staubsauger vor der Reinigung ausgeschaltet und vom Stromnetz getrennt ist.
- Um den Staubsauger effizient zu halten, überprüfen Sie regelmäßig, ob das flexible Rohr nicht verstopft ist.
- Verwenden Sie ein weiches, leicht feuchtes Tuch, um die Oberfläche des Produkts zu reinigen.
- Tauchen Sie den Staubsauger niemals in Wasser oder andere Flüssigkeiten ein und lassen Sie diese nicht in den Staubsauger gelangen.
- Verwenden Sie keine Schwämme, Pulver bzw. Schleifmittel, um das Gerät zu reinigen.
- Lassen Sie den Staubsauger nicht im direkten Sonnenlicht liegen.
- Lassen Sie den Staubsauger nach der Reinigung nicht nass.
- Nach längerem Gebrauch der Bürste können sich die Fäden mit Haar oder anderen Partikeln verstricken. Reinigen Sie es, damit es wieder richtig funktioniert.

Reinigung von Staubtank und Filtern Abb. 13
1. Drücken Sie die Staubtank-Entriegelungstaste am Hauptteil des Staubsaugers und heben Sie den Tank an.
2. Drücken Sie die Entriegelungslasche am Deckel des Staubtanks, um den Tankdeckel zu öffnen und den Tank zu entleeren.
3. Halten Sie den Staubtank und nehmen Sie den Filter zum Reinigen heraus, heben Sie den Filterhalter mit dem Filterdrahtgitter an und wischen Sie ihn mit einem feuchten Tuch ab, um die Reinigung abzuschließen.
4. Wischen Sie alle Teile mit einem leicht feuchten Tuch ab.
5. Nachdem der Staubsauger gewartet wurde, setzen Sie die Filterreinigungserinnerung zurück, indem Sie die Taste für den Moduswechsel 3 Sekunden lang gedrückt halten.

Reinigung des Motorfilters. Abb. 14
1. Ziehen Sie die abnehmbare Abdeckung, die den Saugmotor bedeckt, heraus.
2. Nehmen Sie den Filter heraus und reinigen Sie ihn.
3. Es wird empfohlen, den Filter mindestens alle sechs Monate zu reinigen.

Reinigung des Saugfußes und der Bürste. Abb. 9

1. Drücken Sie die Taste für die Saugfußentriegelung und entfernen Sie die Bürste wie in Abbildung 9 dargestellt.
2. Entfernen Sie mit den Fingern Haare und Verschmutzungen um die Bürste herum.
3. Reinigen Sie die Bürste mit einem feuchten Tuch.
4. Vergewissern Sie sich, dass die Bürste vollständig trocken ist, bevor Sie den Staubsauger wieder in Betrieb nehmen.
5. Ersetzen Sie die Bürste.

HINWEIS:
Die motorisierte Bürste verfügt über elektrische Anschlüsse, die zum Reinigen nicht in Wasser getaucht werden dürfen. Vergewissern Sie sich, dass die Bürste vollständig trocken ist, bevor Sie sie wieder einsetzen.

Reinigung des Watertanks (WaterTank)

- Um den Tank zu reinigen, erfüllen Sie ihn mit sauberem Wasser, schütteln Sie ihn und entleeren Sie ihn.
- Es wird empfohlen, das Wischtuch nach jedem Gebrauch zu reinigen.
- Ersetzen Sie das Wischtuch jede 20/30 Gebrauch ungefähr (je nach Nutzung).

6. PROBLEMBEHEBUNG

Fehlercode

Fehlercode	Beschreibung des Fehlers	Lösung
E1: Ladegerät	Das Ladegerät liefert nicht genügend Ladung für den Akku.	Vergewissern Sie sich, dass es sich um das richtige Ladegerät von Cecotec handelt.
E2: Schutz des Saugfußmotors	Störung am Saugfuß	Reinigen Sie den Saugfuß und stellen Sie sicher, dass er nicht durch Haare oder Schmutz verstopft ist, die die Walze blockieren könnten.
E3: Verstopfte Luftkanäle	Der Motor hat keinen Luftstrom.	Überprüfen Sie, dass die Filter nicht verstopft sind, ebenso wie das flexible Rohr oder der Saugfuß.

E4: Schutz des Saugfußmotors	Störung des Saugmotors	Überprüfen Sie, dass die Filter nicht verstopft sind, ebenso wie das flexible Rohr oder der Saugfuß.
E5: Überhitzungsschutz	Der Staubsauger hat sich aufgrund von Anstrengung, Sonneneinstrahlung oder hohen Temperaturen überhitzt.	Warten Sie, bis der Staubsauger auf Betriebstemperatur abgekühlt ist.

Wenn Sie ein Problem mit dem Gerät bemerken oder wenn es nicht richtig funktioniert, können Sie einige einfache Kontrollen durchführen, bevor Sie das offizielle Cecotec Service Center anrufen.

Problem	Lösung
Der Handstaubsauger lässt sich nicht einschalten.	Vergewissern Sie sich vor der Verwendung des Geräts, dass es vollständig aufgeladen ist.
	Prüfen Sie, ob der Filter richtig positioniert oder installiert ist.
Keine Absaugung/ unzureichende Absaugung.	Entleeren Sie den Staubbehälter und überprüfen Sie, ob der Filter im Inneren sauber ist und richtig sitzt. Überprüfen Sie auch den Filter am Motorausgang und seine korrekte Positionierung.
	Prüfen Sie das flexible Saugrohr, den Saugfuß und das Pistolenrohr auf Verstopfung und reinigen Sie es gegebenenfalls.
Das Gerät lässt sich nicht aufladen.	Verwenden Sie nur das mitgelieferte Ladegerät.
	Der Akku hat sich möglicherweise durch Sonneneinstrahlung oder längeren Gebrauch überhitzt. Laden Sie das Gerät wieder auf, wenn es vollständig abgekühlt ist.
	Vergewissern Sie sich, dass der Akku richtig eingesetzt ist.

Bei allen anderen Problemen mit Ihrem Gerät wenden Sie sich bitte an den technischen Support von Cecotec.

7. TECHNISCHE SPEZIFIKATIONEN

Referenz des Gerätes: 00666
Produkt: Conga Rockstar 12500 Stellar AquaPet Flex

Spannung: 100-240 V~
Frequenz: 50 / 60 Hz
Nennleistung des Motors: 650 W
Nennleistung der Bürste: 50 W
Lithium-Ionen-Batterie: 29,6 V, 4000 mAh, 118,40 Wh
Nennleistung des Ladegeräts: 35 V, 1A, 35,0 W

Die technischen Daten können ohne vorherige Ankündigung geändert werden, um die Produktqualität zu verbessern.
Made in China | Entworfen in Spanien

8. RECYCLING VON ELEKTRO- UND ELEKTRONIKGERÄTEN



Dieses Symbol weist darauf hin, dass das Produkt und/oder die Batterie gemäß den geltenden Vorschriften getrennt vom Haushaltsabfall entsorgt werden muss. Wenn dieses Produkt das Ende seiner Nutzungsdauer erreicht hat, sollten Sie die Batterien/Akkus entfernen und es zu einer von den örtlichen Behörden bestimmten Sammelstelle bringen.

Die Verbraucher müssen sich mit Ihren örtlichen Behörden oder Einzelhändlern in Verbindung setzen, um Informationen über die ordnungsgemäße Entsorgung ihrer Altgeräte und / oder ihre Akkus zu erhalten.
Die Einhaltung der oben genannten Leitlinien trägt zum Schutz der Umwelt bei.

9. GARANTIE UND KUNDENDIENST

Cecotec haftet gegenüber dem Endnutzer oder Verbraucher für jegliche Konformitätsmängel, die zum Zeitpunkt der Lieferung des Produkts bestehen, gemäß den in den geltenden Vorschriften festgelegten Bedingungen und Fristen.
Es wird empfohlen, dass Reparaturen von qualifiziertem Personal durchgeführt werden.
Sollte unerwartet eine Störung auftreten oder haben Sie Fragen über Ihrem Produkt, können Sie sich mit dem Kundendienst in Verbindung setzen über die Telefonnummer: +34 96 321 07 28.

10. COPYRIGHT

Die geistigen Eigentumsrechte an den Texten in dieser Bedienungsleitung liegen bei CECOTEC INNOVACIONES, S.L. Alle Rechte vorbehalten. Der Inhalt dieser Veröffentlichung darf ohne vorherige Genehmigung von CECOTEC INNOVACIONES, S.L. weder ganz noch teilweise vervielfältigt, in einem Wiederherstellungssystem gespeichert, übertragen oder verbreitet werden (elektronisch, mechanisch, Fotokopie, Aufzeichnung oder ähnliches).

1. PARTI E COMPONENTI

Componenti e accessori dell'aspirapolvere: Fig. 1
1. Manico
2. Grilletto di accensione/spegnimento
3. Batteria estraibile
4. Tasto di rilascio della batteria estraibile
5. Tasto di rilascio del serbatoio di raccolta polvere
6. Tubo estendibile
7. Tasto di attivazione del tubo estendibile
8. Bocchetta di aspirazione
9. Display LED
10. Corpo principale
11. Serbatoio di raccolta della polvere
12. Accessorio per mobili e angoli
13. Tasto di rilascio del tubo estendibile
14. Tasto di rilascio della bocchetta di aspirazione
15. Caricabatterie
16. Supporto a parete con funzione di ricarica
17. Serbatoio dell'acqua (Water Tank)
18. Accessorio per animali domestici con due testine
19. Tubo flessibile
20. Spazzola anti groviglio multifunzionale
21. Spazzola motorizzata per tappezzeria
22. Accessorio allungato per mobili
23. Accessorio per angoli

Display: Fig. 2
1. Indicatore della modalità di aspirazione (Eco, Media, Turbo e Auto)
2. Anello luminoso
3. Indicatore della percentuale di batteria
4. Spia di malfunzionamento della bocchetta di aspirazione
5. Promemoria di pulizia del filtro
6. Tasto per cambiare la modalità di aspirazione
7. Spia della batteria
8. Spia del tipo di pavimento: tappeti
9. Indicatore della percentuale di potenza
10. Spia del tipo di pavimento: pavimento duro
11. Tasto per cambiare il tipo di pavimento

NOTA:
Le immagini di questo manuale sono rappresentazioni schematiche e potrebbero non corrispondere esattamente all'apparecchio.

2. PRIMA DELL'USO

- Questo aspirapolvere verticale ha un imballaggio progettato per proteggerlo durante il trasporto. Tirare fuori l'aspirapolvere verticale dalla scatola e rimuovere tutto il materiale d'imballaggio. Conservare la scatola originale e gli altri elementi in un luogo sicuro per prevenire danni all'aspirapolvere verticale in caso di necessità di trasportarlo in futuro. Se si desidera smaltire l'imballaggio originale, assicurarsi di riciclare tutti gli elementi in modo appropriato.
- Verificare che tutte le parti e i componenti siano compresi e in buono stato. Se uno di essi mancasse o non fosse in buone condizioni, contattare immediatamente il Servizio di Assistenza Tecnica ufficiale di Cecotec.

Contenuto della scatola
- Aspirapolvere verticale
- Batteria estraibile
- Tubo estendibile
- Accessorio integrato per mobili e angoli
- Caricabatterie
- Supporto a parete con funzione di ricarica
- Serbatoio dell'acqua (Water Tank)
- Accessorio per animali domestici con due testine
- Tubo flessibile
- Spazzola anti groviglio multifunzionale
- Spazzola motorizzata per tappezzeria
- Accessorio allungato per mobili
- Accessorio per angoli
- Il presente manuale di istruzioni

3. MONTAGGIO

Installazione del tubo. Fig. 3
- Inserire il tubo nel corpo principale dell'aspirapolvere finché non scatta.
- Per rimuovere il tubo, premere il tasto di rilascio del tubo ed estrarlo.

Installazione della bocchetta di aspirazione. Fig. 4
- Inserire la bocchetta nell'estremità del tubo finché non scatta.
- Per rimuoverla, premere il tasto di rilascio della bocchetta.

Installazione della batteria. Fig. 5
- Installare la batteria nella parte inferiore del corpo principale dell'aspirapolvere finché non scatta in posizione.
- Per estrarre la batteria, premere il tasto di rilascio della batteria e rimuoverla.

Ricarica. Fig. 6
Collegare il caricabatterie alla porta di ricarica, quindi inserire l'altro lato del caricabatterie nella presa della corrente.

Nota bene:
- Caricare completamente la batteria prima del primo uso.
- Si raccomanda di caricare completamente la batteria entro i primi 3 utilizzi.
- Non caricare la batteria per lunghi periodi di tempo per non danneggiarla.

Durante la ricarica
La percentuale della batteria aumenterà fino a raggiungere il 100%, segnando la carica completa.

Durante l'uso
Quando la carica della batteria è inferiore al 20%, la modalità turbo non è disponibile per proteggere e migliorare la durata del dispositivo.

Supporto a parete. Fig. 7
- Collocare il supporto a parete e segnare i punti in cui si andrà a forare per fissarlo. Si consiglia di appoggiare la bocchetta di aspirazione sul pavimento, in modo che il supporto a parete non sostenga l'intero peso dell'aspirapolvere.
- Praticare i fori e fissare il supporto a parete con le viti a espansione per appendere l'aspirapolvere alla parete.

4. FUNZIONAMENTO

È possibile usare questo aspirapolvere in due modi diversi: Fig. 8
- Aspirabriciole, con accessorio integrato per angoli e mobili nel tubo o attaccando direttamente all'aspirapolvere l'accessorio desiderato.
- Aspirapolvere verticale o scopa elettrica, utilizzando il tubo di aspirazione con l'accessorio desiderato o la bocchetta, collegati al tubo.

Come usare l'aspirapolvere

1. Selezionare l'accessorio giusto per l'operazione di pulizia che si desidera eseguire.
2. Premere il grilletto di accensione/spegnimento per accendere l'apparecchio. Premerlo nuovamente per interrompere il funzionamento.
3. Premere il tasto per cambiare la modalità di aspirazione e regolare tra 4 livelli di aspirazione, compresa la modalità automatica. Questa modalità adatta automaticamente l'aspirazione in base alla quantità di sporco.
4. Premere il tasto per cambiare il tipo di pavimento per regolare la velocità della spazzola a seconda che si tratti di un pavimento duro o un tappeto.
5. Quando si utilizza il serbatoio dell'acqua, è necessario selezionare solo la modalità Eco. L'utilizzo di qualsiasi altro metodo può danneggiare il prodotto.
6. Se la batteria è inferiore al 20%, non è possibile utilizzare la modalità turbo.

Accessori

Bocchetta di aspirazione. Fig. 9
La bocchetta di aspirazione è adatta sia ai tappeti che ai pavimenti duri.

Accessorio per angoli. Fig. 1 (23)
Utilizzare questo accessorio per pulire angoli, rientranze, spigoli e altri punti difficili da raggiungere.

Accessorio integrato per mobili e angoli. Fig. 1 (12)
Utilizzare questo accessorio integrato nel corpo principale dell'aspirapolvere per pulire superfici tappezzate, tastiere, lampade, tende, persiane, bocchette d'aria, ecc. Per passare dal lato largo a quello stretto, premere il tasto dell'accessorio e far scorrere la spazzola verso l'alto o verso il basso.

Accessorio allungato per mobili. Fig. 1 (22)
Utilizzare questo accessorio per raggiungere i punti più inaccessibili.

Tubo flessibile. Fig. 1 (19)
Utilizzare questo tubo per collegare gli accessori al corpo principale per un maggior controllo e precisione. È particolarmente indicato per l'utilizzo con l'accessorio per animali domestici.

Accessorio per animali domestici. Fig. 10
Questo accessorio consente di spazzolare e tagliare senza fatica i grovigli (a seconda della testina utilizzata) dal pelo del vostro animale. Per comodità, si consiglia di utilizzare questo accessorio insieme al tubo flessibile.

1. Per installare l'accessorio per animali domestici sulla struttura principale dell'aspirabriciole, allineare entrambi in modo che combacino e fissare l'accessorio.

2. Per smontarlo, premere il tasto di rilascio dell'accessorio per animali domestici ed estrarlo tenendo saldamente il corpo principale.
3. Premere il tasto di rilascio dell'accessorio per rimuoverla in modo da poter montare l'accessorio desiderato. Per fissare l'accessorio, inserire le linguette inferiori, poi premere la parte superiore fino a fissarlo.
4. Premere il grilletto per rilasciare i peli e aspirare immediatamente.

Accessorio motorizzato per tappezzeria. Fig. 1 (21)
Questo accessorio è consigliato per la pulizia di mobili, divani, tessuti e altri rivestimenti.

Accessorio WaterTank - Serbatoio dell'acqua. Fig. 11
Accessorio che permette di passare il panno e lavare il pavimento solamente inserendolo nell'aspirapolvere.
- Affinché l'accessorio eroghi acqua è necessario premere il tasto di attivazione del lavaggio, verificando che sia in posizione di erogazione. Al termine, ricordarsi di premerlo di nuovo per disattivare questa funzione.
- Non utilizzare prodotti per la pulizia. Utilizzare unicamente acqua pulita a temperatura ambiente.
- Non utilizzare il prodotto per aspirare acqua.
- Quando l'aspirapolvere non deve essere usato per un lungo periodo di tempo, rimuovere il serbatoio dell'acqua e svuotare l'acqua rimanente. Non esporlo alla luce solare diretta a lungo né conservarlo in ambienti molto umidi.
- Quando si utilizza il prodotto, verificare che il coperchio del serbatoio d'acqua non sia aperto.

Attenzione: utilizzare la modalità Eco solo quando si utilizza il serbatoio dell'acqua.

Installazione del panno. Fig. 12
- Collocare il panno sul pavimento e verificare che il velcro sia collocato verso l'alto.
- Allineare il panno con le strisce in velcro del serbatoio e aderire senza tappare le ruote.

Sostituzione del panno
- Rimuovere il serbatoio dell'acqua dal resto dell'aspirapolvere.
- Aiutarsi con il piede per premere l'accessorio contro il pavimento e tirare il resto dell'aspirapolvere verso l'alto fino a separare le due parti.
- Sostituire il panno e riempire il serbatoio dell'acqua.
- Reinstallare il serbatoio dell'acqua, inserire il serbatoio nella parte inferiore della bocchetta di aspirazione e premere finché non scatta in posizione.

5. PULIZIA E MANUTENZIONE

- Prima di procedere alla pulizia, accertarsi che l'aspirapolvere sia spento e scollegato dalla rete elettrica.
- Per mantenere efficiente l'aspirapolvere, controllare periodicamente che il tubo flessibile non si intasi.
- Utilizzare un panno morbido e umido per pulire la superficie dell'apparecchio.
- Non immergere mai l'aspirapolvere in acqua né permettere che nessun tipo di liquido entri nell'apparecchio.
- Non utilizzare spugne, polveri o detergenti abrasivi per pulire l'apparecchio.
- Non lasciare l'aspirapolvere esposto alla luce diretta del sole.
- Non lasciare il l'aspirapolvere umido dopo la pulizia.
- Dopo un uso prolungato della spazzola, è possibile che vi siano grovigli di pelo o altri tipi di sporco. Pulire la spazzola per preservarne l'efficienza.

Pulizia del serbatoio della polvere e dei filtri. Fig. 13

1. Premere il tasto di rilascio del serbatoio della polvere sul corpo principale dell'aspirapolvere e sollevare il serbatoio della polvere.
2. Premere la linguetta di rilascio sul coperchio del serbatoio della polvere per aprirlo e svuotarlo.
3. Tenere il serbatoio della polvere e rimuovere il filtro per poterlo pulire, sollevare il supporto del filtro con la rete metallica e, per terminare la pulizia, è possibile pulirlo con un panno umido.
4. Pulire tutte le parti con un panno leggermente umido.
5. Dopo la manutenzione dell'aspirapolvere, ricordarsi di resettare il promemoria per la pulizia del filtro tenendo premuto il tasto di cambio dell'aspirazione per 3 secondi.

Pulizia del filtro del motore. Fig. 14

1. Allungare il coperchio rimovibile che copre il motore di aspirazione.
2. Rimuovere il filtro e pulirlo.
3. Si raccomanda di pulire il filtro almeno ogni sei mesi.

Pulizia della bocchetta di aspirazione e della spazzola. Fig. 9

1. Premere il tasto di rilascio della spazzola per pavimenti duri e rimuovere la spazzola come mostrato in figura 9.
2. Rimuovere i peli e i residui intorno alla spazzola con le dita.
3. Pulire la spazzola con un panno umido.
4. Assicurarsi che la spazzola sia completamente asciutta prima di rimettere in funzione l'aspirapolvere.
5. Riposizionare la spazzola.

ATTENZIONE:
La spazzola motorizzata è dotata di collegamenti elettrici, non immergerla in acqua per la pulizia. Assicurarsi che sia completamente asciutta prima di reinstallarla.

Pulizia del serbatoio dell'acqua (WaterTank)
- Per pulire il serbatoio dell'acqua, riempirlo con acqua tiepida, agitarlo e svuotarlo.
- Il panno è lavabile, per cui si consiglia di effettuare la pulizia dello stesso dopo ogni uso.
- Cambiare il panno ogni 20-30 usi (a seconda della frequenza e della tipologia d'uso).

6. RISOLUZIONE DEI PROBLEMI

Codici di errore

Codice di errore	Descrizione dell'errore	Come risolverlo?
E1: Caricabatterie	Il caricabatterie non fornisce una carica sufficiente alla batteria.	Assicurarsi che il caricabatterie sia quello corretto fornito da Cecotec.
E2: Protezione del motore della bocchetta di aspirazione	Anomalia della bocchetta di aspirazione.	Pulire la bocchetta di aspirazione e assicurarsi che non sia intasato da capelli o sporcizia che potrebbero bloccare il rullo.
E3: Condotto dell'aria intasato	Il motore non riceve un flusso d'aria.	Controllare che i filtri non siano intasati, così come il tubo estendibile o la bocchetta.
E4: Protezione del motore di aspirazione	Malfunzionamento del motore di aspirazione.	Controllare che i filtri non siano intasati, così come il tubo estendibile o la bocchetta.
E5: Protezione dal surriscaldamento	L'aspirapolvere si è surriscaldato a causa di uno sforzo, dell'esposizione al sole o di temperature elevate.	Attendere che l'aspirapolvere si raffreddi e raggiunga una temperatura ottimale.

Se si nota un problema con l'apparecchio o se non funziona correttamente, è possibile effettuare alcuni semplici controlli prima di contattare il servizio di assistenza tecnica ufficiale Cecotec.

Problema	Soluzione
L'aspirapolvere non si accende.	Prima di utilizzare l'apparecchio, verificare che sia completamente carico.
	Verificare se il filtro è posizionato o installato correttamente.
Non aspira / Non aspira a sufficienza.	Svuotare il serbatoio della polvere, controllare che il filtro interno sia pulito e posizionato correttamente. Controllare anche il filtro all'uscita del motore e il suo corretto posizionamento.
	Controllare che il tubo flessibile di aspirazione, la base di aspirazione e il tubo della pistola non siano intasati e, se necessario, pulirli.
L'apparecchio non si ricarica.	Usare solo il caricatore originale in dotazione.
	La batteria potrebbe essersi surriscaldata a causa dell'esposizione alla luce solare o di un uso prolungato; ricaricare il dispositivo quando si è raffreddato completamente.
	Assicurarsi che la batteria sia correttamente installata.

Per qualsiasi altro problema con il dispositivo o se il problema persiste, contattare l'assistenza tecnica Cecotec.

7. SPECIFICHE TECNICHE

Codice prodotto: 00666
Prodotto: Conga Rockstar 12500 Stellar AquaPet Flex

Tensione: 100-240 V~
Frequenza: 50 / 60 Hz
Potenza nominale motore: 650 W
Potenza nominale spazzola: 50 W
Batteria agli ioni di litio: 29,6 V, 4000 mAh, 118,40 Wh
Potenza nominale del caricabatterie: 35 V, 1A, 35,0 W

Le specifiche tecniche possono cambiare senza previa notifica per migliorare la qualità del prodotto.
Fabbricato in Cina | Progettato in Spagna

8. RICICLAGGIO DI APPARECCHIATURE ELETTRICHE ED ELETTRONICHE



Questo simbolo indica che, in conformità con le normative vigenti, il prodotto e/o la batteria devono essere smaltiti separatamente dai rifiuti domestici. Quando questo prodotto raggiunge la fine della sua vita utile, è necessario rimuovere le pile/batterie/accumulatori e portarlo in un punto di raccolta designato dalle autorità locali.

Per informazioni dettagliate su come smaltire correttamente le apparecchiature elettriche ed elettroniche e/o le pile/batterie, l'utente dovrà contattare le autorità locali.
Il rispetto di queste linee guida aiuterà a proteggere l'ambiente.

9. GARANZIA E SUPPORTO TECNICO

Cecotec sarà responsabile nei confronti dell'utente finale o del consumatore per qualsiasi difetto di conformità esistente al momento della consegna del prodotto nei termini, condizioni e scadenze stabilite dalla normativa vigente.
Si raccomanda che le riparazioni siano effettuate da personale specializzato.
Se si riscontra un problema con il prodotto o in caso di dubbi, si prega di contattare il Servizio di Assistenza Tecnica ufficiale di Cecotec al numero +34 96 321 07 28.

10. COPYRIGHT

I diritti di proprietà intellettuale dei testi di questo manuale appartengono a CECOTEC INNOVACIONES, S.L. Tutti i diritti riservati. Il contenuto di questa pubblicazione non può essere, in tutto o in parte, riprodotto, archiviato in un sistema di recupero, trasmesso o distribuito con qualsiasi mezzo (elettronico, meccanico, fotocopia, registrazione o simile) senza la previa autorizzazione di CECOTEC INNOVACIONES, S.L.

1. PEÇAS E COMPONENTES

Componentes e acessórios: Fig. 1
1. Pega
2. Acionador On/Off
3. Bateria extraível
4. Botão de libertação da bateria amovível
5. Botão de desbloqueio do depósito de pó
6. Tubo extensível
7. Botão de ativação da mangueira
8. Pé de aspiração
9. Ecrã LED
10. Corpo principal de aspiração
11. Depósito de sujidade
12. Acessórios para móveis e esquinas.
13. Botão de libertação da mangueira
14. Botão de libertação do pé de sucção
15. Carregador
16. Suporte de parede com carregador
17. Tanque de água
18. Acessório para animais de estimação com duas bocas
19. Tubo extensível
20. Escova anti-emaranhado multifunções
21. Acessório motorizado para estofos
22. Acessório escova para móveis
23. Acessório para cantos

Ecrã: Fig. 2
1. Indicador do modo de aspiração (Eco, Médio, Turbo e Auto)
2. Anel luminoso
3. Indicador de percentagem da bateria
4. Indicador de mau funcionamento do pé de sucção
5. Lembrete de limpeza do filtro
6. Botão de comutação do modo de aspiração
7. Ícone da bateria
8. Ícone do tipo de piso: alcatifas
9. Indicador Percentagem da potência
10. Ícone do tipo de pavimento: pavimento duro
11. Botão de mudança de tipo de piso

NOTA:
Os gráficos deste manual são representações esquemáticas e podem não corresponder exatamente ao produto.

2. ANTES DE USAR

- Este aspirador apresenta uma embalagem desenhada para o proteger durante o seu transporte. Tire o aspirador da caixa e retire todo o material de embalagem. Pode manter a caixa original e outras embalagens num local seguro para evitar danos no aspirador vertical, caso necessite de o transportar no futuro. Se desejar descartar a embalagem original, certifique-se de reciclar todos os itens corretamente.
- Certifique-se de que todas as peças e componentes estejam incluídos e em bom estado. Se algum deles faltar ou não estiver em boas condições, contactar imediatamente o Serviço de Assistência Técnica oficial da Cecotec.

Conteúdo da caixa
- Aspirador vertical
- Bateria extraível
- Tubo extensível
- Acessórios integrado para móveis e esquinas.
- Carregador
- Suporte de parede com carregador
- Tanque de água
- Acessório para animais de estimação com duas bocas
- Tubo flexível
- Escova anti-emaranhado multifunções
- Acessório motorizado para estofos
- Acessório escova para móveis
- Acessório para cantos
- Manual do utilizador

3. MONTAGEM

Instalação do tubo. Fig. 3
- Insira o tubo no corpo de sucção principal até ouvir um estalido.
- Para desinstalar o tubo de sucção, prima o botão de libertação do tubo e retire o tubo de sucção.

Instalação do pé de sucção. Fig. 4
- Introduzir o pé de sucção na extremidade do tubo até ouvir um estalido.
- Para retirar o pé de aspiração, prima o botão de libertação do pé de aspiração para o retirar.

Instalação da bateria. Fig. 5
- Instale a bateria na parte inferior do corpo de sucção principal até encaixar no lugar.
- Para remover a bateria, prima o botão de libertação da bateria e remova a bateria.

Carregar. Fig. 6
Ligue o carregador à porta de carregamento e, em seguida, ligue o outro lado do carregador à tomada elétrica.

Nota:
- Carregue a bateria antes de utilizar o dispositivo pela primeira vez.
- Recomenda-se que a bateria seja totalmente carregada nas primeiras 3 utilizações.
- Não carregue a bateria durante longos períodos de tempo, pois isso pode danificar a bateria.

Durante o carregamento
A percentagem da bateria aumentará até atingir 100%, marcando a carga completa.

Durante a utilização
Quando a carga da bateria é inferior a 20%, o modo turbo não está disponível para proteção e melhoria da vida útil do dispositivo.

Suporte de parede. Fig. 7
- Coloque o suporte de parede na parede e marque os pontos onde devem ser feitos os furos para a fixação deste. Recomenda-se que a ventosa assente no chão para que o suporte de parede não suporte o peso total do aspirador.
- Faça os buracos e fixe o suporte da parede com os parafusos de expansão para pendurar nele o aspirador.

4. FUNCIONAMENTO

Pode utilizar este aspirador de duas maneiras diferentes: Fig. 8
- Aspirador de mão, com fixação integrada para cantos e móveis no tubo ou fixando a fixação desejada diretamente no corpo principal.
- Aspirador vertical, utilizando o tubo de aspiração com o acessório desejado ou o pé de aspiração ligado ao tubo.

Como usar o aspirador

1. Selecione o acessório certo para a tarefa de limpeza que pretende realizar.
2. Prima o gatilho de ligar/desligar para ativar o dispositivo. Prima novamente para parar a operação.
3. Prima o botão de comutação do modo de sucção para ajustar entre 4 níveis de sucção, incluindo um modo automático. Este modo adapta automaticamente a aspiração em função da quantidade de sujidade.
4. Prima o botão de alteração do tipo de piso para ajustar a velocidade da escova consoante se trate de um piso duro ou de uma alcatifa.
5. Quando se utiliza o depósito de água, é necessário selecionar apenas o modo Eco. A utilização de qualquer outra forma pode danificar o produto.
6. Tenha em atenção que se a bateria estiver abaixo dos 20%, o modo turbo não pode ser utilizado.

Acessórios

Pé de aspiração Fig. 9
A ventosa é adequada tanto para alcatifas como para pavimentos duros.

Acessório para cantos. Fig. 1 (23)
Utilize este acessório para limpar cantos, recantos, bordas e outros locais de difícil acesso.

Acessórios integrado para móveis e esquinas. Fig. 1 (12)
Utilize este acessório integrado no corpo de aspiração principal para limpar superfícies estofadas, teclados, candeeiros, cortinas, persianas, saídas de ar, etc. Para alternar entre o lado largo e o lado estreito, prima o botão no acessório e deslize a escova para cima ou para baixo.

Acessório alongado para móveis. Fig. 1 (22)
Utilize este acessório para alcançar os locais mais inacessíveis.

Tubo flexível Fig. 1 (19)
Utilize este tubo para ligar os acessórios ao corpo principal para maior controlo e precisão. É especialmente recomendado para utilização com o acessório para animais de estimação.

Acessório para animais de estimação. Fig. 10
Este acessório permite-lhe escovar e desembaraçar sem esforço (consoante a cabeça utilizada) o pelo do seu animal de estimação. Para maior comodidade, recomenda-se a utilização deste acessório juntamente com o tubo de extensão.

1. Para instalar o acessório para animais de estimação na unidade principal, alinhe ambas as partes de modo que se encaixem umas nas outras até que se encaixe no lugar.

2. Para remover, prima o botão de libertação do acessório para animais de estimação enquanto segura firmemente a unidade principal.
3. Prima o botão de libertação da cabeça para tirá-lo e assim poder colocar a cabeça que desejar. Para colocar a cabeça, introduza as abas inferiores e a continuação pressione a parte superior até ficar encaixado.
4. Prima o gatilho do acessório para libertar os pelos e aspirar instantaneamente.

Acessório motorizado para estofos. Fig. 1 (21)
Este acessório é recomendado para a limpeza de móveis, sofás, tecidos e outros estofos.

Acessório WaterTank - Depósito de água. Fig. 11
Acessório com o qual se pode passar a mopa e esfregar, bastando fixá-lo ao aspirador.
- Para que o acessório possa dispensar água, é necessário premir o botão de ativação da lavagem e verificar se está na posição de dispensa. E quando acabar de lavar a loiça, não se esqueça de premir novamente para desativar esta função.
- Não utilize produtos de limpeza. Utilizar água limpa à temperatura ambiente.
- Não utilize o aspirador para aspirar água.
- Quando o aspirador não for utilizado durante um longo período de tempo, remover o depósito de água e esvaziar a água restante. Não expor à luz solar direta durante longos períodos de tempo nem armazenar em ambientes húmidos.
- Quando utilizar o aparelho, certifique-se de que a tampa do depósito de água não está completamente aberta.

Aviso: Utilize o modo Eco apenas quando estiver a utilizar o depósito de água.

Instalar a mopa. Fig. 12
- Coloque a mopa no chão e certifique-se de que o velcro fique para cima.
- Alinhe a mopa com as tiras de velcro do depósito e prenda-a sem cobrir as rodas.

Troca de mopa
- Retire o depósito de água do resto do aspirador.
- Use o seu pé para pressionar o acessório no chão e puxar o resto do aspirador para cima até que as duas partes estejam separadas.
- Substituir a mopa e encher de novo o depósito de água.
- Reinstale o depósito de água, insira o depósito na parte inferior da ventosa e pressione até encaixar no lugar.

5. LIMPEZA E MANUTENÇÃO

- Certifique-se de que o aparelho esteja apagado e desligado da tomada antes de o limpar.
- Para manter o aspirador eficiente, verifique periodicamente se o tubo flexível não está entupido.

- Utilize um pano macio e ligeiramente humedecido para limpar a superfície do aparelho.
- Nunca mergulhe o aspirador em água ou outros líquidos ou permita a sua entrada no aparelho.
- Não utilize esponjas, pós ou produtos de limpeza abrasivos para limpar o aparelho.
- Não coloque o aparelho à luz direta do sol.
- Não deixe o aparelho molhado após o limpar.
- Depois de utilizar a escova durante muito tempo, as fibras podem ficar enredadas com o cabelo ou outras partículas. Limpe-a para que volte a funcionar corretamente.

Limpeza do depósito de pó e dos filtros. Fig. 13

1. Prima o botão de libertação do caixote do lixo no corpo principal do aspirador e levante o caixote do lixo.
2. Prima a patilha de libertação na tampa do depósito de pó para abrir a tampa do depósito de pó e esvaziar o depósito de pó.
3. Segure o recipiente para o pó e retire o filtro para limpeza, levante o suporte do filtro com a rede metálica e, para terminar a limpeza, pode limpá-lo com um pano húmido.
4. Limpe todas as peças com um pano ligeiramente húmido.
5. Depois de efetuar a manutenção do aspirador, lembre-se de repor o lembrete de limpeza do filtro premindo e mantendo premido o botão de mudança de sucção durante 3 segundos.

Limpeza do filtro do motor Fig. 14

1. Esticar a tampa amovível que cobre o motor de aspiração.
2. Retire o filtro e limpe-o.
3. Recomenda-se a limpeza do filtro pelo menos a cada 6 meses.

Limpeza do pé de sucção e da escova. Fig. 9

1. Prima o botão de libertação da escova para pavimentos duros e retire a escova, conforme indicado na figura 9.
2. Remova os pelos e os detritos à volta da escova com os dedos.
3. Limpar a escova com um pano húmido.
4. Certifique-se de que a escova está completamente seca antes de voltar a colocar o aspirador em funcionamento.
5. Coloque a escova novamente.

ADVERTÊNCIA:
A escova motorizada inclui ligações elétricas, não a mergulhe em água para a limpar. Certifique-se de que está completamente seca antes de a voltar a colocar.

Limpeza do Watertank

- Para limpar o depósito de água, encha-o com água limpa, agite e esvazie-o.
- A mopa é lavável, por tanto é recomendável lavar depois de cada uso.
- Mude a mopa a cada 20-30 usos aproximadamente (dependendo do uso).

6. RESOLUÇÃO DE PROBLEMAS

Códigos de erro

Código de erro	Descrição do erro	Como resolver o problema?
E1: Carregador	O carregador não fornece carga suficiente à bateria.	Certifique-se de que o carregador correto é fornecido pelo Cecotec.
E2: Proteção do motor da ventosa	Anomalia com o pé de aspiração.	Limpe o pé de aspiração e certifique-se de que não está entupido com cabelos ou sujidade que possam bloquear o rolo.
E3: Conduta de ar entupida	O motor não tem fluxo de ar.	Verificar se os filtros não estão obstruídos, bem como o tubo flexível ou a base de aspiração.
E4: Proteção do motor de aspiração	Avaria no motor de aspiração.	Verificar se os filtros não estão obstruídos, bem como o tubo flexível ou a base de aspiração.
E5: Proteção contra aquecimento excessivo	O aspirador sobreaqueceu devido a esforço ou exposição ao sol ou a temperaturas elevadas.	Aguarde que o aspirador arrefeça até à temperatura de funcionamento.

Se detetar um problema com o aparelho ou se este não estiver a funcionar corretamente, pode efetuar algumas verificações simples antes de contactar o serviço oficial de assistência técnica Cecotec.

Problema	Solução
O aspirador não liga.	Antes de utilizar o aparelho, verifique se este está totalmente carregado.
	Verifique se o filtro está corretamente posicionado ou instalado.

Não aspira/ não aspira o suficiente.	Esvaziar o depósito de pó, verificar se o filtro no interior está limpo e corretamente posicionado. Verificar também o filtro na saída do motor e o seu posicionamento correto.
	Verificar se o tubo de sucção flexível, a base de sucção e o tubo da pistola estão entupidos e limpar se necessário.
O aparelho não carrega.	Utilize apenas o carregador fornecido para carregar o aparelho.
	A bateria pode ter sobreaquecido devido à exposição à luz solar ou a uma utilização prolongada; recarregue o dispositivo quando este tiver arrefecido completamente.
	Certifique-se de que a pilha está corretamente inserida.

Para quaisquer outros problemas com o seu dispositivo ou se o problema persistir, contacte a Assistência Técnica Cecotec.

7. ESPECIFICAÇÕES TÉCNICAS

Referência: 00666
Produto: Conga Rockstar 12500 Stellar AquaPet Flex

Tensão: 100-240 V ~
Frequência: 50 / 60 Hz
Potência nominal do motor: 650 W
Potência nominal da escova: 50 W
Bateria de Íon-Lítio: 29,6 V, 4000 mAh, 118,40 Wh
Potência nominal do carregador: 35 V, 1A, 35,0 W

As especificações técnicas podem ser alteradas sem notificação prévia para melhorar a qualidade do produto.
Fabricado na China | Desenhado na Espanha

8. RECICLAGEM DE PRODUTOS ELÉTRICOS E ELETRÓNICOS



Este símbolo indica que, de acordo com os regulamentos aplicáveis, o produto e/ou bateria deve ser eliminado separadamente do lixo doméstico. Quando este produto atingir o fim da sua vida útil, deverá remover as pilhas/ baterias/acumuladores e levá-lo para um ponto de recolha designado pelas autoridades locais.

Para obter informação detalhada acerca da forma mais adequada de eliminar os seus equipamentos elétricos e eletrónicos e/ou as correspondentes baterias, o consumidor deverá contactar com as autoridades locais.
A conformidade com as diretrizes acima referidas ajudará a proteger o ambiente.

9. GARANTIA E SAT

A Cecotec será responsável perante o utilizador final ou consumidor por qualquer falta de conformidade que exista no momento da entrega do produto nos termos, condições e prazos estabelecidos pelos regulamentos aplicáveis.
Recomenda-se que as reparações sejam efetuadas por pessoal qualificado.
Se detetar um incidente com o produto ou tiver alguma dúvida, contacte o Serviço de Assistência Técnica oficial da Cecotec através do número +34 96 321 07 28.

10. COPYRIGHT

Os direitos de propriedade intelectual dos textos deste manual pertencem à CECOTEC INNOVACIONES, S.L. Todos os direitos reservados. O conteúdo desta publicação não pode, no todo ou em parte, ser reproduzido, armazenado num sistema de recuperação, transmitido ou distribuído por qualquer meio (eletrónico, mecânico, fotocópia, gravação ou similar) sem a autorização prévia da CECOTEC INNOVACIONES, S.L.

1. ONDERDELEN EN COMPONENTEN

Onderdelen en accessoires van de stofzuiger: Fig. 1

1. Handgreep
2. Aan/uit-schakelaar
3. Inwisselbare batterij
4. Ontgrendelknop van de batterij
5. Knop voor vrijgave van de poedercontainer
6. Flexibele buis
7. Activeringsknop van de buis
8. Zuigvoet
9. LED-display
10. Behuizing van de stofzuiger
11. Stofreservoir
12. Accessoire voor meubelen en hoeken
13. Ontgrendelknop van de verlengbuis
14. Ontgrendelknop zuigvoet
15. Oplader
16. Muurbeugel met oplaadfunctie
17. Waterreservoir
18. Huisdieraccessoire met twee opzetstukken
19. Uitschuifbare buis
20. Multifunctionele anti-klit borstel
21. Gemotoriseerd accessoire voor bekleding
22. Langwerpig meubelaccessoire
23. Accessoire voor hoeken

Display: Fig. 2

1. Indicator zuigmodus (Eco, Medium, Turbo en Auto)
2. Lichtgevende ring
3. Indicator van batterijpercentage
4. Storingsindicator zuigvoet
5. Herinnering filterreiniging
6. Knop voor het veranderen van de zuigmodus
7. Batterij icoon
8. Vloertype icoon: tapijt
9. Vermogenspercentage-indicator
10. Vloertype icoon: harde vloer
11. Knop om vloertype te wijzigen

OPMERKING:
De figuren in deze handleiding zijn schematische voorstellingen en komen mogelijk niet exact overeen met het product.

2. VÓÓR U HET APPARAAT GEBRUIKT

- Deze steelstofzuiger heeft een verpakking die ontworpen is om hem te beschermen tijdens het transport. Haal de steelstofzuiger uit de doos en verwijder al het verpakkingsmateriaal. U kunt de originele doos en andere verpakking op een veilige plaats bewaren om schade aan de steelstofzuiger te voorkomen als u deze in de toekomst moet vervoeren. Als u de verpakking toch weggooit, zorg er dan voor een correcte recyclage.
- Controleer of alle onderdelen en componenten aanwezig en in goede staat zijn. Als een van deze ontbreekt of niet in goede staat is, neem dan onmiddellijk contact op met de Technische Dienst van Cecotec.

Inhoud van de doos
- Steelstofzuiger
- Inwisselbare batterij
- Flexibele buis
- Geïntegreerd accessoire voor meubels en hoeken
- Oplader
- Muurbeugel met oplaadfunctie
- Waterreservoir
- Huisdieraccessoire met twee opzetstukken
- Uitschuifbare buis
- Multifunctionele anti-klit borstel
- Gemotoriseerd accessoire voor bekleding
- Langwerpig meubelaccessoire
- Accessoire voor hoeken
- Handleiding

3. MONTAGE

Installatie van de stofzuigerstang. Fig. 3
- Steek de buis in de behuizing van de stofzuiger tot hij vastklikt.
- Om de stofzuigerstang te verwijderen, drukt u op de stofzuigerstang ontgrendelingsknop en verwijdert u de stang.

Installatie van de zuigvoet. Fig. 4
- Steek de zuigvoet in het uiteinde van de buis totdat deze vastklikt.
- Om de zuigvoet te verwijderen, drukt u op de ontgrendelknop van de zuigvoet.

Installatie van de accu. Fig. 5
- Installeer de batterij aan de onderkant van de hoofbehuizing tot hij vastklikt.
- Om de batterij te verwijderen, drukt u op de batterij ontgrendelingsknop en verwijdert u de batterij.

Opladen. Fig. 6
Steek de oplader in de oplaadpoort en steek de andere kant van de oplader in het stopcontact.

Opmerking:
- Laad de batterij op voordat u het apparaat voor het eerst gebruikt.
- Het wordt aanbevolen om de batterij volledig op te laden binnen de eerste 3 keer dat u de stofzuiger gebruikt.
- Laad de batterij niet gedurende lange tijd op, want dit kan de batterij beschadigen.

Tijdens het opladen
Het percentage van de batterij neemt toe tot 100%, wat aangeeft dat de batterij volledig is opgeladen.

Tijdens het gebruik
Als de batterij minder dan 20% is opgeladen, is de turbomodus niet beschikbaar voor bescherming en verlenging van de levensduur van het apparaat.

Muursteun Fig. 7
- Plaats de muurbeugel op de muur en markeer de punten waar de gaten moeten worden geboord om de beugel te bevestigen. Het wordt aanbevolen dat de zuigvoet op de vloer rust zodat de muurbeugel niet het volledige gewicht van de stofzuiger draagt.
- Boor gaten en bevestig de muurbeugel met expansiebouten om de stofzuiger aan de muur te hangen.

4. WERKING

U kunt deze steelstofzuiger op twee verschillende manieren gebruiken: Fig. 8
- Kruimeldief, met geïntegreerde hoek- en meubelbevestiging op de buis of door het gewenste hulpstuk rechtstreeks op het hoofdgedeelte te bevestigen.
- Gebruik de zuigbuis met het gewenste accessoire of de zuigvoet die aan de buis is bevestigd.

Gebruik van de steelstofzuiger

1. Kies het juiste accessoire voor de schoonmaaktaak die u wilt uitvoeren.
2. Druk op de aan/uit-knop om het apparaat te activeren. Druk nogmaals om de bediening te stoppen.
3. Druk op de schakelaar voor de zuigmodus om te schakelen tussen 4 zuigniveaus, waaronder een automatische modus. Deze modus past de zuigkracht automatisch aan afhankelijk van de hoeveelheid vuil.
4. Druk op de knop om van vloertype te veranderen om de snelheid van de borstel aan te passen aan harde vloer of tapijt.
5. Als u het waterreservoir gebruikt, moet u alleen de Eco-modus selecteren. Gebruik op een andere manier kan het product beschadigen.
6. Let op: als de batterij minder dan 20% is, kan de turbomodus niet worden gebruikt.

Accessoires

Zuigvoet. Fig. 9
De zuigvoet is geschikt voor zowel tapijt als harde vloeren.

Accessoire voor hoeken. Fig. 1 (23)
Gebruik dit accessoire om hoeken, gaten, randen en andere moeilijk bereikbare plekken schoon te maken.

Geïntegreerd accessoire voor meubels en hoeken. Fig. 1 (12)
Gebruik dit accessoire dat in de hoofd-zuigmond is geïntegreerd om gestoffeerde oppervlakken, toetsenborden, lampen, gordijnen, jaloezieën, ventilatieroosters, enz. schoon te maken. Om te wisselen tussen de brede en de smalle kant, drukt u op de knop op het hulpstuk en schuift u de borstel omhoog of omlaag.

Langwerpig meubelaccessoire. Fig. 1 (22)
Gebruik dit accessoire om de meest ontoegankelijke plekken te bereiken.

Uitschuifbare buis. Fig. 1 (19)
Gebruik deze buis om fittingen aan te sluiten op de hoofdbehuizing voor meer controle en precisie. Het wordt speciaal aanbevolen voor gebruik met de huisdieraccessoire.

Accessoire voor huisdieren. Fig. 10
Met dit accessoire kunt u moeiteloos de vacht van uw huisdier borstelen en klitten knippen (afhankelijk van de kop die u gebruikt). Voor het gemak wordt aanbevolen om dit accessoire samen met de verlengbuis te gebruiken.

1. Om het huisdieraccessoire op het hoofdgedeelte te installeren, lijnt u de twee delen uit tot ze op hun plaats klikken.

2. Om te verwijderen, drukt u op de ontgrendelknop op het huisdieraccessoire en trekt u het uit terwijl u het hoofdgedeelte stevig vasthoudt.
3. Druk op de knop om het opzetstuk te verwijderen zodat het gewenste opzetstuk kan worden gemonteerd. Om het opzetstuk te bevestigen, plaatst u de onderste lipjes en drukt u vervolgens op het bovenste deel totdat het op zijn plaats klikt.
4. Druk op de trekker van het hulpstuk om de haren los te maken en direct op te zuigen.

Gemotoriseerd accessoire voor bekleding. Fig. 1 (21)
Dit accessoire wordt aanbevolen voor het reinigen van meubels, banken, stoffen en andere bekleding.

Watertank accessoire - Waterreservoir. Fig. 10
Accessoire waarmee u kunt dweilen en schrobben door het eenvoudigweg aan de stofzuiger te bevestigen.
- Om het accessoire water te laten doseren, moet u op de activeringsknop van de dweil functie drukken en controleren of deze in de doseerstand staat. En als u klaar bent met afwassen, vergeet dan niet om er nogmaals op te drukken om deze functie uit te schakelen.
- Gebruik geen schoonmaakmiddelen. Gebruik schoon water op kamertemperatuur.
- Gebruik het apparaat niet om water op te zuigen.
- Wanneer de stofzuiger gedurende lange tijd niet zal worden gebruikt, verwijdert u het waterreservoir en leegt u het resterende water. Niet langdurig blootstellen aan direct zonlicht of opslaan in een vochtige omgeving.
- Zorg ervoor dat de dop van het waterreservoir niet geopend is wanneer u het product gebruikt.

Waarschuwing: Gebruik alleen de Eco-modus als u het waterreservoir gebruikt.

Installatie van de dweil. Fig. 11
- Leg de dweil op de grond en zorg dat de velcro naar boven wijst.
- Lijn de dweil uit met de klittenbandstrips op de tank en bevestig hem zonder de wielen te bedekken.

Dweil vervangen
- Haal het waterreservoir los van de rest van de stofzuiger.
- Gebruik uw voet om het hulpstuk op de vloer te drukken en trek de rest van de stofzuiger omhoog tot de twee delen gescheiden zijn.
- Vervang de dweil en vul het waterreservoir.
- Plaats het waterreservoir terug, plaats het reservoir in de onderkant van de zuigvoet en druk tot het vastklikt.

5. SCHOONMAAK EN ONDERHOUD

- Zorg ervoor dat de stofzuiger is uitgeschakeld en losgekoppeld van het lichtnet voordat u gaat schoonmaken.
- Om de stofzuiger efficiënt te houden, moet u regelmatig controleren of de flexibele buis niet verstopt raakt.
- Gebruik een zachte, licht vochtige doek om het oppervlak van het product te reinigen.
- Dompel de steelstofzuiger nooit onder in water of andere vloeistoffen en laat deze nooit in de stofzuiger terechtkomen.
- Gebruik geen schurende sponzen, poeders of schoonmaakproducten om het product te reinigen.
- Laat de steelstofzuiger niet in direct zonlicht staan.
- Laat de steelstofzuiger na het schoonmaken niet nat achter.
- Na lang gebruik van de borstel kunnen de strengen verstrikt raken in het haar of andere deeltjes. Reinig het zodat het weer juist functioneert.

Schoonmaken van het stofreservoir en de filters. Fig. 13

1. Druk op de ontgrendelknop van het stofreservoir op het hoofdgedeelte van de stofzuiger en til het stofreservoir op.
2. Druk op het ontgrendelingslipje op het deksel van het stofreservoir om het deksel te openen en het stofreservoir te legen.
3. Houd het stofreservoir vast en verwijder het filter om het schoon te maken, til de houder van het metalen gaasfilter op en om het schoonmaken af te ronden kunt u het afvegen met een vochtige doek.
4. Veeg alle onderdelen af met een licht vochtige doek.
5. Vergeet niet om na het onderhoud van de stofzuiger de filterreinigingsherinnering te resetten door de knop voor het wijzigen van de zuigkracht 3 seconden ingedrukt te houden.

Schoonmaken van het motorfilter. Fig. 14

1. Trek de afneembare kap die de zuigmotor bedekt uit.
2. Verwijder het filter en maak het schoon.
3. Het wordt aanbevolen om het filter minstens om de zes maanden te reinigen.

Schoonmaken van de zuigvoet en borstel. Fig. 9

1. Druk op de ontgrendelknop van de harde vloerborstel en verwijder de borstel zoals getoond in figuur 9.
2. Verwijder haren en vuil rond de borstel met uw vingers.
3. Maak de borstel schoon met een vochtige doek.
4. Zorg ervoor dat de borstel helemaal droog is voordat u de stofzuiger weer in gebruik neemt.
5. Vervang de borstel.

WAARSCHUWING:
De gemotoriseerde borstel heeft elektrische aansluitingen, dus niet onderdompelen in water om schoon te maken. Zorg ervoor dat de borstel volledig droog is voordat u hem terugplaatst.

Schoonmaken van het waterreservoir

- Vul het reservoir met schoon water, dan schudden en weggieten.
- De dweil kan gewassen worden en het wordt ook aanbevolen om dit te doen na elk gebruik.
- Vervang de dweil na hem 20-30 keer gebruikt te hebben (afhankelijk van het gebruik).

6. PROBLEEMOPLOSSING

Foutcodes

Foutmelding	Beschrijving van de fout	**Oplossing**
E1: Oplader	De oplader laadt de batterij niet voldoende op.	Zorg ervoor dat de juiste oplader wordt geleverd door Cecotec.
E2: Motorbeveiliging van de zuigvoet	Storing aan de zuigvoet.	Maak de zuigvoet schoon en zorg ervoor dat deze niet verstopt zit met haar of vuil dat de roller kan blokkeren.
E3: Verstopt luchtkanaal	De motor heeft geen luchtstroom.	Controleer of de filters niet verstopt zijn, evenals de flexibele buis of de zuigvoet.
E4: Motorbeveiliging van de stofzuiger	Storing in de zuigmotor.	Controleer of de filters niet verstopt zijn, evenals de flexibele buis of de zuigvoet.
E5: Bescherming tegen oververhitting	De stofzuiger is oververhit geraakt door inspanning, blootstelling aan de zon of hoge temperaturen.	Wacht tot de stofzuiger is afgekoeld tot de bedrijfstemperatuur.

Als u een probleem opmerkt met het apparaat of als het niet goed werkt, kunt u enkele eenvoudige controles uitvoeren voordat u contact opneemt met de Technische Dienst van Cecotec.

Probleem	Oplossing
De stofzuiger gaat niet aan.	Controleer voor gebruik of het apparaat volledig is opgeladen.
	Controleer of het filter correct geplaatst of geïnstalleerd is.
Zuigt niet/ onvoldoende zuigkracht.	Leeg het stofreservoir, controleer of het filter binnenin schoon en correct geplaatst is. Controleer ook het filter bij de motoruitlaat en de correcte plaatsing ervan.
	Controleer de flexibele aanzuigbuis, de aanzuigbasis en de pistoolbuis op verstopping en maak deze indien nodig schoon.
Het apparaat laadt niet op.	Gebruik alleen de bijgeleverde lader.
	De batterij kan oververhit zijn geraakt door blootstelling aan zonlicht of langdurig gebruik.
	Controleer of de batterij correct is geplaatst.

Neem voor andere problemen met uw apparaat of als het probleem zich blijft voordoen contact op met de Technische Dienst van Cecotec.

7. TECHNISCHE SPECIFICATIES

Productreferentie: 00666
Product: Conga Rockstar 12500 Stellar AquaPet Flex

Spanning: 100-240 V~
Frequentie: 50 / 60 Hz
Nominaal motorvermogen: 650 W
Nominaal borstelvermogen: 50 W
Lithium-ion batterij: 29,6 V, 4000 mAh, 118,40 Wh
Nominaal vermogen van de lader: 35 V, 1A, 35,0 W

Technische specificaties kunnen zonder voorafgaande kennisgeving worden gewijzigd om de productkwaliteit te verbeteren.
Gemaakt in China / Ontworpen in Spanje

8. RECYCLING VAN ELEKTRISCHE EN ELEKTRONISCHE APPARATUUR



Dit symbool geeft aan dat, volgens de geldende voorschriften, het product en/of de accu gescheiden van het huisvuil moeten worden afgevoerd. Wanneer dit product het einde van zijn levensduur bereikt, dient u de batterijen/accumulatoren te verwijderen en het naar een door de plaatselijke autoriteiten aangewezen inzamelpunt te brengen.

Voor gedetailleerde informatie over hoe elektrische en elektronische apparatuur en/of batterijen op de juiste manier kunnen worden weggegooid, moeten consumenten contact opnemen met hun plaatselijke autoriteiten.
Naleving van de bovenstaande richtlijnen helpt het milieu te beschermen.

9. GARANTIE EN TECHNISCHE ONDERSTEUNING

Cecotec is aansprakelijk tegenover de eindgebruiker of consument voor elk gebrek aan overeenstemming dat bestaat op het ogenblik van de levering van het product onder de voorwaarden, bepalingen en termijnen die zijn vastgelegd in de toepasselijke regelgeving.
Het wordt aanbevolen reparaties te laten uitvoeren door gekwalificeerd personeel.
Als u ooit een incident met het product ontdekt of vragen heeft, neem dan contact op met de officiële Technische Assistentie van Cecotec via het telefoonnummer +34 96 321 07 28.

10. COPYRIGHT

De intellectuele eigendomsrechten op de teksten in deze handleiding behoren toe aan CECOTEC INNOVACIONES, S.L. Alle rechten voorbehouden. De inhoud van deze publicatie mag niet, geheel of gedeeltelijk, worden verveelvoudigd, opgeslagen in een geautomatiseerd gegevensbestand, doorgegeven of verspreid op welke wijze dan ook (elektronisch, mechanisch, door fotokopieën, opnamen en dergelijke) zonder voorafgaande toestemming van CECOTEC INNOVACIONES, S.L.

1. CZĘŚCI I KOMPONENTY

Komponenty i akcesoria odkurzacza: Rys. 1
1. Uchwyt
2. Przycisk zasilania
3. Wyjmowana bateria
4. Przycisk zwalniający baterię
5. Przycisk zwalniający zbiornik na kurz
6. Zginana rura
7. Przycisk zginanej rury
8. Głowica odkurzająca
9. Wyświetlacz LED
10. Korpus odkurzacza
11. Zbiornik na kurz
12. Akcesorium do mebli i narożników
13. Przycisk zwalniający zginaną rurę
14. Przycisk zwalniający głowicę odkurzającą
15. Ładowarka
16. Uchwyt ścienny z funkcją ładowania
17. Zbiornik na wodę (Water Tank)
18. Akcesorium do sierści zwierząt z dwiema głowicami
19. Wąż
20. Wielofunkcyjna szczotka zapobiegająca splątaniu
21. Turboszczotka do tapicerek
22. Podłużna szczotka do mebli
23. Akcesorium do narożników

Wyświetlacz: Rys. 2
1. Wskaźnik trybu ssania (Eco, Medium, Turbo i Auto)
2. Świecący pierścień
3. Wskaźnik stanu baterii
4. Wskaźnik nieprawidłowego działania głowicy odkurzającej
5. Przypomnienie o wyczyszczeniu filtra
6. Przycisk zmiany trybu ssania
7. Ikona baterii
8. Ikona typu podłogi: dywan
9. Wskaźnik procentowy mocy
10. Ikona typu podłogi: twarda podłoga
11. Przycisk zmiany typu podłogi

UWAGA:
Grafika tej instrukcji obsługi jest schematyczna i możliwe, że nie będzie całkowicie zgodna z produktem.

2. PRZED UŻYCIEM

- Ten odkurzacz pionowy posiada opakowanie zaprojektowane tak, aby chronić go podczas transportu. Wyjmij odkurzacz pionowy z pudełka i usuń wszystkie materiały opakowaniowe. Oryginalne pudełko i inne elementy opakowania można przechowywać w bezpiecznym miejscu, aby zapobiec ich uszkodzeniu na wypadek konieczności przetransportowania urządzenia w przyszłości. Jeśli chcesz pozbyć się oryginalnego opakowania, pamiętaj o prawidłowym recyklingu wszystkich jego elementów.
- Upewnij się, że wszystkie części i komponenty są dołączone, i są w dobrym stanie. Jeśli któregokolwiek z nich brakuje lub nie są w dobrym stanie, należy niezwłocznie skontaktować się z oficjalnym Serwisem Technicznym Cecotec.

Zawartość opakowania
- Odkurzacz pionowy
- Wyjmowana bateria
- Zginana rura
- Wbudowane akcesorium do mebli i narożników
- Ładowarka
- Uchwyt ścienny z funkcją ładowania
- Zbiornik na wodę (Water Tank)
- Akcesorium do sierści zwierząt z dwiema głowicami
- Wąż
- Wielofunkcyjna szczotka zapobiegająca splątaniu
- Turboszczotka do tapicerek
- Podłużna szczotka do mebli
- Akcesorium do narożników
- Instrukcja obsługi

3. MONTAŻ

Instalacja rury. Rys. 3
- Włóż rurę do korpusu odkurzacza, aż usłyszysz kliknięcie.
- Aby wyjąć rurę naciśnij przycisk zwalniający rurę i wyjmij ją.

Instalacja głowicy odkurzającej. Rys. 4
- Włóż głowicę odkurzającą w koniec rury, aż usłyszysz kliknięcie.
- Aby zdjąć głowicę należy nacisnąć przycisk zwalniający.

Instalacja akumulatora. Rys. 5
- Zainstaluj akumulator w dolnej części korpusu, aż zatrzaśnie się na swoim miejscu.
- Aby wyjąć akumulator naciśnij przycisk zwalniania akumulatora i wyciągnij go.

Ładowanie. Rys. 6
Podłącz ładowarkę do portu ładowania, a następnie podłącz drugi koniec do gniazda zasilania.

Uwaga:
- Naładuj akumulator przed pierwszym użyciem urządzenia.
- Zaleca się pełne naładowanie akumulatora podczas pierwszych 3 użyć.
- Nie ładuj akumulatora przez zbyt długi czas, ponieważ może to spowodować jego uszkodzenie.

Podczas ładowania
Wartość procentowa baterii będzie wzrastać, aż osiągnie 100%, co oznacza pełne naładowanie.

Podczas użytkowania
Gdy poziom naładowania baterii jest niższy niż 20%, tryb turbo nie będzie dostępny w celu ochrony i wydłużenia czasu pracy urządzenia.

Uchwyt ścienny. Rys. 7
- Umieść uchwyt na ścianie i zaznacz punkty, w których należy wywiercić otwory w celu zamocowania uchwytu. Należy wziąć pod uwagę wysokość mocowania, zaleca się, aby głowica odkurzająca spoczywała na podłodze, tak aby uchwyt ścienny nie utrzymywał całego ciężaru odkurzacza.
- Wywierć otwory i zamocuj uchwyt ścienny za pomocą śrub rozporowych, aby zawiesić na nim odkurzacz.

4. FUNKCJONOWANIE

Możesz używać tego odkurzacza na dwa różne sposoby: Rys. 8
- Odkurzacz ręczny ze zintegrowanym akcesorium do narożników i mebli na rurze lub poprzez przymocowanie akcesorium odkurzającego bezpośrednio do korpusu.
- Odkurzacz pionowy, używając rury ssącej z wybranym akcesorium lub głowicy ssącej przymocowanej do rury.

Jak korzystać z odkurzacza

1. Wybierz odpowiednie akcesorium w zależności od typu odkurzania.
2. Naciśnij przycisk zasilania, aby aktywować urządzenie. Naciśnij przycisk ponownie, aby wyłączyć.
3. Naciśnij przycisk przełączania trybu odkurzania, aby wybrać jeden z 4 poziomów ssania, w tym tryb automatyczny. Tryb ten automatycznie dostosowuje ssanie w zależności od rodzaju zanieczyszczeń.
4. Naciśnij przycisk zmiany typu podłogi, aby dostosować prędkość szczotki w zależności od tego, czy jest to twarda podłoga, czy dywan.
5. Podczas korzystania ze zbiornika wody (Water Tank) należy wybrać wyłącznie tryb Eco. Użycie innego trybu może spowodować uszkodzenie produktu.
6. Należy pamiętać, że jeśli poziom naładowania baterii spadnie poniżej 20%, nie można korzystać z trybu turbo.

Akcesoria

Głowica odkurzająca Rys. 9
Stopa ssąca nadaje się zarówno do dywanów, jak i twardych podłóg.

Akcesorium do narożników. Rys. 1 (23)
To akcesorium służy do czyszczenia narożników, wnęk, krawędzi i innych trudno dostępnych miejsc.

Wbudowane akcesorium do mebli i narożników. Rys. 1 (12)
To wbudowane akcesorium służy do czyszczenia powierzchni tapicerowanych, klawiatur, lamp, zasłon, żaluzji, otworów wentylacyjnych itp. Aby przełączyć między szeroką a wąską stroną, naciśnij przycisk na akcesorium i przesuń szczotkę w górę lub w dół.

Podłużna szczotka do mebli. Rys. 1 (22)
To akcesorium umożliwia dotarcie do najtrudniej dostępnych miejsc.

Wąż. Rys. 1 (19)
Użyj go do podłączenia akcesoriów do korpusu, aby uzyskać większą kontrolę i precyzję. Jest on szczególnie zalecany do użytku z akcesorium do sierści zwierząt.

Akcesorium do sierści zwierząt. Rys. 10
To akcesorium pozwala bez wysiłku rozczesywać i obcinać splątaną sierść (w zależności od używanej głowicy). Dla wygody zaleca się używanie tego akcesorium razem z wężem.

1. Aby zamontować akcesorium dla zwierząt na korpusie, wyrównaj obie części aż zablokują się na swoim miejscu.
2. W celu demontażu należy nacisnąć przycisk zwalniający akcesorium dla zwierząt i wyciągnąć je trzymając mocno korpus.

3. Naciśnij przycisk zwalniania głowicy, aby zdjąć głowicę i założyć nową. Aby zamocować głowicę, włóż dolne wypustki, a następnie naciśnij górną część, aż zatrzaśnie się na swoim miejscu.
4. Naciśnij przycisk na akcesorium, aby uwolnić włosy i natychmiast je odkurzyć.

Turboszczotka do tapicerek. Rys. 1 (21)
To akcesorium jest zalecane do czyszczenia mebli, sof, tkanin i innych tapicerek.

Akcesorium WaterTank - Zbiornik na wodę. Rys. 11
Akcesorium, dzięki któremu możesz mopować i myć po prostu podłączając go do odkurzacza.
- Aby akcesorium dozowało wodę należy nacisnąć przycisk aktywacji mycia i sprawdzić, czy znajduje się on w pozycji dozowania. Po zakończeniu mycia należy ponownie nacisnąć przycisk, aby wyłączyć tę funkcję.
- Nie używaj środków czyszczących. Używaj wyłącznie czystej wody w temperaturze pokojowej.
- Nie używaj odkurzacza do zasysania wody.
- Gdy odkurzacz nie będzie używany przez dłuższy czas wyciągnij zbiornik na wodę i opróżnij go z pozostałej wody. Nie wystawiaj go na bezpośrednie działanie promieni słonecznych przez dłuższy czas ani nie przechowuj w wilgotnym miejscu.
- Podczas używania urządzenia upewnij się, że zatyczka zbiornika na wodę jest włożona.

Ostrzeżenie: podczas korzystania ze zbiornika wody (Water Tank) należy używać wyłącznie trybu Eco.

Instalacja mopa. Rys. 12
- Umieść mop na podłodze i upewnij się, że rzep jest skierowany do góry.
- Wyrównaj mop z paskami na rzepy na zbiorniku i przymocuj go bez zakrywania kółek.

Wymiana mopa
- Wyjmij zbiornik na wodę z odkurzacza.
- Przytrzymaj akcesorium stopą i pociągnij odkurzacz do góry, aby rozdzielić obie części.
- Zmień mopa i napełnij zbiornik na wodę.
- Ponownie zainstaluj zbiornik na wodę, włóż zbiornik do dolnej części głowicy odkurzającej i dociśnij, aż zatrzaśnie się na swoim miejscu.

5. CZYSZCZENIE I KONSERWACJA

- Przed czyszczeniem upewnij się, że odkurzacz jest wyłączony i odłączony od zasilania.
- Aby utrzymać odkurzacz w dobrym stanie należy okresowo sprawdzać, czy zginana rura nie jest zatkana.
- Użyj miękkiej, lekko wilgotnej ściereczki do czyszczenia powierzchni produktu.

- Nigdy nie zanurzaj urządzenia w wodzie lub innych płynach ani nie pozwól, aby dostały się do jego środka.
- Nie używaj gąbek, detergentów w proszku ani żrących środków czyszczących do czyszczenia produktu.
- Nie pozostawiaj odkurzacza w bezpośrednim świetle słonecznym.
- Nie pozostawiaj odkurzacza mokrego po czyszczeniu.
- Po dłuższym używaniu szczotki, mogą się w nią wplątać włosy lub inne cząstki. Wyczyść ją, aby ponownie działała poprawnie.

Czyszczenie zbiornika na kurz i filtrów Rys. 13
1. Naciśnij przycisk zwalniający zbiornik na kurz w korpusie odkurzacza i podnieś pojemnik na kurz.
2. Naciśnij zaczep zwalniający pokrywkę zbiornika, aby otworzyć zbiornik i go opróżnić.
3. Przytrzymaj pojemnik na kurz i wyjmij filtr aby go wyczyścić, podnieś uchwyt filtra z siatką drucianą i aby go wyczyścić, możesz przetrzeć go wilgotną ściereczką.
4. Wyczyścić wszystkie części za pomocą lekko zwilżonej ściereczki.
5. Po zakończeniu czyszczenia odkurzacza należy pamiętać o zresetowaniu przypomnienia o czyszczeniu filtra, naciskając i przytrzymując przycisk zmiany trybu odkurzania przez 3 sekundy.

Czyszczenie filtra silnika. Rys. 14
1. Zdejmij pokrywę, która zakrywa silnik odkurzacza.
2. Wyjmij filtr i wyczyść go.
3. Zaleca się czyszczenie filtra co najmniej co 6 miesięcy.

Czyszczenie głowicy odkurzającej i szczotki. Rys. 9
1. Naciśnij przycisk zwalniania szczotki do twardych podłóg i wyjmij szczotkę, jak pokazano na rysunku 9.
2. Ręcznie usuń włosy i zanieczyszczenia wokół szczotki.
3. Wyczyść szczotkę wilgotną ściereczką.
4. Przed ponownym uruchomieniem odkurzacza należy upewnić się, że szczotka jest całkowicie sucha.
5. Zamontuj ponownie szczotkę.

OSTRZEŻENIE:
Turboszczotka zawiera połączenia elektryczne, nie zanurzaj jej w wodzie, aby ją wyczyścić. Przed ponownym założeniem upewnij się, że szczoteczka jest całkowicie sucha.

Czyszczenie Water Tank
- Aby wyczyścić zbiornik na wodę napełnij go czystą wodą, potrząśnij i opróżnij.
- Mop można myć, dlatego zaleca się wyprać go po każdym użyciu.
- Wymień mop po około 20-30 użyciach (w zależności od użycia).

6. ROZWIĄZYWANIE PROBLEMÓW

Kody błędów

Kod błędu	Opis błędu	Rozwiązanie
E1: Ładowarka	Ładowarka nie ładuje w zupełności baterii.	Upewnij się, że użyto ładowarki dostarczonej przez Cecotec.
E2: Ochrona silnika głowicy odkurzającej	Błąd głowicy odkurzającej	Wyczyść głowicę odkurzającą i upewnij się, że nie jest zatkana włosami lub zanieczyszczeniami, które mogłyby zablokować wał.
E3: Zatkany kanał powietrzny	Brak przepływu powietrza w silniku	Sprawdź, czy filtry nie są zatkane, a także zginana rura lub głowica odkurzająca.
E4: Ochrona silnika odkurzacza	Błąd działania silnika odkurzacza	Sprawdź, czy filtry nie są zatkane, a także zginana rura lub głowica odkurzająca.
E5: Ochrona przed przegrzaniem	Odkurzacz przegrzał się z powodu nadmiernej pracy lub ekspozycji na słońce lub wysokie temperatury.	Poczekaj, aż odkurzacz ostygnie do temperatury odpowiedniej do pracy.

Jeśli zauważysz problem z urządzeniem lub jeśli nie działa ono prawidłowo, możesz przeprowadzić kilka prostych czynności kontrolnych przed skontaktowaniem się z oficjalnym Serwisem Pomocy Technicznej Cecotec.

Problem	Rozwiązanie
Odkurzacz się nie uruchamia.	Przed użyciem urządzenia upewnij się, że jest ono całkowicie naładowane.
	Sprawdź, czy filtr jest prawidłowo umieszczony lub zainstalowany.

Nie odkurza / nie odkurza wystarczająco.	Opróżnij pojemnik na kurz, sprawdź, czy filtr wewnątrz jest czysty i prawidłowo zainstalowany. Należy również sprawdzić filtr na wylocie silnika i jego prawidłową instalację.
	Sprawdź, czy zginana rura, głowica odkurzająca i rura z przyciskiem nie są zatkane, i w razie potrzeby wyczyścić je.
Urządzenie nie ładuje się.	Używaj wyłącznie dostarczonej ładowarki.
	Bateria mogła się przegrzać z powodu ekspozycji na światło słoneczne lub długiego użytkowania, naładuj urządzenie, gdy całkowicie ostygnie.
	Upewnij się, że bateria jest prawidłowo zainstalowana.

W przypadku jakichkolwiek innych problemów z urządzeniem lub jeśli problem nie ustąpił należy skontaktować się z Serwisem Pomocy Technicznej Cecotec.

7. SPECYFIKACJA TECHNICZNA

Referencja produktu: 00666
Produkt: Conga Rockstar 12500 Stellar AquaPet Flex

Napięcie: 100-240 V ~
Częstotliwość: 50 / 60 Hz
Moc znamionowa silnika: 650 W
Moc znamionowa szczotki: 50 W
Bateria litowo-jonowa: 29,6 V, 4000 mAh, 118,40 Wh
Moc znamionowa ładowarki: 35 V, 1 A, 35,0 W

Specyfikacje techniczne mogą ulec zmianie bez wcześniejszego powiadomienia w celu poprawy jakości produktu.
Wyprodukowano w Chinach | Zaprojektowano w Hiszpanii

8. RECYKLING URZĄDZEŃ ELEKTRYCZNYCH I ELEKTRONICZNYCH



Ten symbol oznacza, że zgodnie z obowiązującymi przepisami produkt i/lub baterię należy utylizować oddzielnie od odpadów domowych. Kiedy ten produkt osiągnie koniec okresu użytkowania, należy wyjąć baterie/akumulatory i przekazać je do punktu zbiórki wyznaczonego przez lokalne władze.

Aby uzyskać szczegółowe informacje na temat najbardziej odpowiedniego sposobu utylizacji sprzętów elektrycznych i elektronicznych i/lub odpowiednich baterii, konsument powinien skontaktować się z lokalnymi władzami.
Przestrzeganie powyższych wytycznych pomoże chronić środowisko.

9. GWARANCJA I SERWIS POMOCY TECHNICZNEJ

Cecotec odpowiada przed użytkownikiem lub konsumentem końcowym za wszelkie niezgodności występujące w momencie dostawy produktu na warunkach określonych w obowiązujących przepisach.
Zaleca się, aby naprawy były przeprowadzane przez wyspecjalizowany personel.
Jeśli wykryjesz problem z produktem lub masz jakiekolwiek pytania, skontaktuj się z oficjalnym Serwisem Pomocy Technicznej Cecotec pod numerem telefonu +34 96 321 07 28.

10. PRAWA AUTORSKIE

Prawa własności intelektualnej do tekstów tej instrukcji obsługi należą do CECOTEC INNOVACIONES, S.L. Wszelkie prawa zastrzeżone. Treść niniejszej publikacji nie może być, w całości lub w części, powielana, przechowywana w systemie wyszukiwania, przesyłana lub rozpowszechniana za pomocą jakichkolwiek środków (elektronicznych, mechanicznych, fotokopii, nagrywania lub podobnych) bez uprzedniej zgody CECOTEC INNOVACIONES, S.L.

1. DÍLY A SOUČÁSTI

Součásti a příslušenství vysavače: Obr. 1
1. Rukojeť
2. Spoušť pro zapnutí/vypnutí
3. Vyjímatelná baterie
4. Tlačítko pro uvolnění vyjímatelné baterie
5. Tlačítko pro uvolnění nádoby na prach
6. Flexibilní trubice
7. Tlačítko pro aktivaci flexibilní trubice
8. Sací hubice
9. LED displej
10. Hlavní tělo sání
11. Nádoba na prach
12. Nástavec na nábytek a do rohů štěrbin
13. Tlačítko pro uvolnění flexibilní trubice
14. Tlačítko pro uvolnění sací hubice
15. Nabíječka
16. Nástěnný držák s funkcí nabíjení
17. Nádržka na vodu (Water Tank)
18. Příslušenství pro domácí mazlíčky se dvěma nástavci
19. Prodlužovací hadice
20. Multifunkční kartáč proti zamotávání
21. Motorizované příslušenství pro čalounění
22. Prodloužený nástavec na nábytek
23. Rohový nástavec

Displej: Obr. 2
1. Indikátor sacího režimu (Eco, Střední, Turbo a Auto)
2. Světelný kruh
3. Indikátor stavu baterie v procentech
4. Indikátor poruchy sací hubice
5. Upozornění na nutnost čištění filtru
6. Tlačítko pro změnu sacího režimu
7. Ikona baterie
8. Ikona typu podlahy: koberce
9. Indikátor výkonu v procentech
10. Ikona typu podlahy: tvrdá podlaha
11. Tlačítko pro změnu typu podlahy

POZNÁMKA:
Grafické znázornění v tomto návodu je schematickým znázorněním a nemusí přesně odpovídat výrobku.

2. PŘED POUŽÍVÁNÍM

- Tento vertikální tyčový vysavač je opatřen obalem navrženým tak, aby ho chránil při přepravě. Vyjměte vertikální tyčový vysavač z krabice a odstraňte veškerý obalový materiál. Originální krabici a další obaly můžete uložit na bezpečném místě, abyste zabránili poškození tyčového vysavače, pokud byste jej v budoucnu potřebovali přepravovat. Pokud chcete zlikvidovat originální obal, ujistěte se, že všechny části recyklujete správně.
- Zkontrolujte, zda jsou všechny díly a komponenty součástí balení a v dobrém stavu. Pokud některý z nich chybí nebo není v dobrém stavu, okamžitě kontaktujte Oficiální technickou asistenční službu společnosti Cecotec.

Obsah krabice
- Tyčový vysavač
- Vyjímatelná baterie
- Flexibilní trubice
- Integrovaný nástavec na nábytek a do rohů štěrbin
- Nabíječka
- Nástěnný držák s funkcí nabíjení
- Nádržka na vodu (Water Tank)
- Příslušenství pro domácí mazlíčky se dvěma nástavci
- Prodlužovací hadice
- Multifunkční kartáč proti zamotávání
- Motorizované příslušenství pro čalounění
- Prodloužený nástavec na nábytek
- Rohový nástavec
- Návod k použití

3. MONTÁŽ

Instalace trubice. Obr. 3
- Zasuňte trubici do hlavního těla vysavače, dokud neuslyšíte zacvaknutí.
- Pro vyjmutí sací trubice stiskněte tlačítko pro uvolnění trubice a vyjměte ji.

Instalace sací hubice. Obr. 4
- Zasuňte sací hubici do konce trubice, dokud neuslyšíte zacvaknutí.

- Pro vyjmutí sací hubice, stiskněte tlačítko pro uvolnění sací hubice a vyjměte ji.

Instalace baterie. Obr. 5
- Nasaďte baterii na spodní část hlavního těla vysavače, dokud nezapadne na své místo.
- Pro vyjmutí baterie, stiskněte tlačítko pro uvolnění baterie a vyjměte ji.

Nabíjení. Obr. 4
Zapojte nabíječku do nabíjecího portu, a poté zapojte druhou stranu adaptéru do elektrické zásuvky.

Poznámka:
- Před prvním použitím spotřebiče nabijte baterii.
- Doporučujeme baterii plně nabít během prvních 3 použití.
- Nenabíjejte baterii po delší dobu, než je potřeba, protože by mohlo dojít k jejímu poškození.

Během nabíjení
Procento baterie se bude zvyšovat, dokud nedosáhne 100 %, což znamená plné nabití.

Během používání
Pokud je stav nabití baterie nižší než 20 %, turbo režim nebude k dispozici z důvodu ochrany a prodloužení životnosti spotřebiče.

Nástěnný držák. Obr. 7
- Umístěte nástěnný držák na stěnu a označte místa, kde se mají vyvrtat otvory pro upevnění držáku. Dbejte na výšku upevnění, doporučuje se, aby sací hubice se opírala o podlahu, aby nástěnný držák nenesl plnou váhu vysavače.
- Vyvrtejte otvory a upevněte nástěnný držák pomocí rozpěrných šroubů, abyste na něj mohly zavěsit vysavač.

4. PROVOZ

Tento vysavač můžete používat dvěma různými způsoby: Obr. 8
- Ruční vysavač s nástavcem na nábytek a do rohů štěrbin integrovaným v trubici nebo připojením požadovaného nástavce přímo k hlavnímu tělu.
- Tyčový vysavač s použitím sací trubice s požadovaným příslušenstvím nebo sací hubicí připojené k trubici.

Jak používat vysavač
1. Vyberte správné příslušenství pro úklid, který chcete provést.
2. Stiskněte spoušť pro zapnutí/vypnutí pro aktivaci spotřebiče. Opětovně ji stiskněte pro zastavení provozu.

3. Stiskněte tlačítko pro změnu sacího režimu pro nastavení 4 úrovní sání, včetně automatického režimu. Tento režim automaticky přizpůsobuje sání v závislosti na nečistotě.
4. Stiskněte tlačítko pro změnu typu podlahy pro nastavení rychlosti kartáče v závislosti na typu podlahy, zda se jedná o tvrdou podlahy nebo koberec.
5. Při použití nádržky na vodu (Water Tank) můžete zvolit pouze režim Eco. Použití jiného režimu může poškodit výrobek.
6. Upozorňujeme, že pokud je stav nabití baterie nižší než 20 %, nelze použít režim turbo.

Příslušenství

Sací hubice. Obr. 9
Sací hubice je vhodná pro koberce i tvrdé podlahy.

Rohový nástavec. Obr. 1 (23)
Použijte tento nástavec pro úklid rohů, výklenků, okrajů a dalších těžko přístupných míst.

Integrovaný nástavec na nábytek a do rohů štěrbin. Obr. 1 (12)
Tento nástavec, který se nachází integrován v hlavním těle vysavače, použijte k úklidu čalouněných povrchů, klávesnic, lamp, závěsů, žaluzií, větracích mřížek, atd. Pro změnu široké a úzké strany nástavce, stiskněte tlačítko příslušenství a vyjměte kartáč směrem nahoru nebo dolů.

Prodloužený nástavec na nábytek. Obr. 1 (22)
Tento nástavec použijte, abyste se dostali i do těch nejhůře dostupných míst.

Prodlužovací hadice. Obr. 1 (19)
Tuto hadici použijte pro spojení příslušenství s hlavním tělem vysavače pro větší kontrolu a preciznost. Doporučuje se ji používat zejména s příslušenstvím pro domácí mazlíčky.

Příslušenství pro domácí mazlíčky. Obr. 10
Toto příslušenství Vám umožňuje snadno vyčesávat a stříhat zamotanou srst vašeho domácího mazlíčka (v závislosti na použitém nástavci). Pro větší pohodlí se doporučuje používat toto příslušenství společně s prodlužovací hadicí.

1. Pro nasazení příslušenství pro domácí mazlíčky na hlavní tělo, obě části zarovnejte tak, aby odpovídaly, až dokud nebudou doléhat.
2. Pro vyjmutí příslušenství stiskněte tlačítko pro uvolnění příslušenství pro domácí mazlíčky a zatáhněte za něj, zatímco pevně přidržujete hlavní tělo.
3. Stiskněte tlačítko pro uvolnění nástavce pro vyjmutí nástavce a nasazení požadovaného nástavce. Pro nasazení hlavice, zasuňte spodní výstupky a poté zatlačte na horní část, dokud nezapadne na své místo.
4. Stiskněte spoušť nástavce pro uvolnění chlupů a okamžitě je vysajete.

Motorizované příslušenství pro čalounění. Obr. 1 (21)
Toto příslušenství se doporučuje používat k čištění nábytku, pohovek, tkanin a dalšího čalounění.

Příslušenství WaterTank - Nádržka na vodu. Obr. 11
Příslušenství, s nímž můžete vytírat mopem a drhnout pouhým připevněním k vysavači.
- Aby příslušenství dávkovalo vodu, musíte stisknout tlačítko pro aktivaci drhnutí, zkontrolujte, zda se nachází v poloze pro dávkování vody. Po skončení drhnutí ho nezapomeňte stisknout znovu, aby se deaktivovala táto funkce.
- Nepoužívejte čistící prostředky. Používejte pouze čistou vodu o pokojové teploty.
- Vysavač nepoužívejte k vysávání vody.
- Pokud nebudete vysavač delší dobu používat, vytáhněte nádržku na vodu a vyprázdněte zbývající vodu. Nevystavujte ho dlouhodobě přímému slunečnímu záření a neskladujte ho ve vlhkém prostředí.
- Během používání výrobku se ujistěte, že víko nádržky na vodu není otevřeno.

Varování: při používání nádržky na vodu (Water Tank) používejte pouze režim Eco.

Instalace mopu. Obr. 12
- Položte mop na podlahu a ujistěte se, že suchý zip směřuje nahoru.
- Zarovnejte mop s pásy suchého zipu na nádržce a připevněte jej, aniž by byly kolečka zakryty.

Výměna mopu
- Oddělte nádržku na vodu od zbytku vysavače.
- Nohou přitlačte příslušenství k podlaze a vytáhněte zbytek vysavače nahoru, dokud se obě části neoddělí.
- Vyměňte mop a naplňte nádržku na vodu.
- Znovu nainstalujte nádržku na vodu, vložte ji do spodní části sací hubice a zatlačte ji, dokud nezapadne na místo.

5. ČIŠTĚNÍ A ÚDRŽBA

- Před čištěním se ujistěte, že je vysavač vypnutý a odpojený od elektrické zásuvky.
- Pro zachování účinnosti vysavače pravidelně kontrolujte, zda není flexibilní trubice ucpaná.
- Použijte jemný, mírně navlhčený hadřík k čištění povrchu výrobku.
- Nikdy neponořujte vysavač do vody nebo jiných kapalin a nedovolte, aby se dostaly do vysavače.
- K čištění výrobku nepoužívejte houby, prášky ani abrazivní čisticí prostředky.
- Nenechávejte vysavač na místě, kde je vystaven slunečnímu záření.
- Nenechávejte vysavač po jeho čištění vlhký.

- Po delší době používání kartáče se mohou vlákna zamotat s vlasy nebo jinými částicemi. Vyčistěte ho, aby opět správně fungoval.

Čištění nádoby na prach a filtrů. Obr. 13
1. Stiskněte tlačítko pro uvolnění nádoby na prach nacházející se na hlavním těle vysavače a zvedněte nádobu na prach.
2. Stiskněte tlačítko pro otevření víka nádoby na prach a vyprázdněte ji.
3. Podržte nádobu na prach a vyjměte filtr pro jeho vyčištění, zvedněte držák filtru s drátěnou mřížkou a pro jeho kompletní vyčištění ho můžete otřít vlhkým hadříkem.
4. Všechny části vyčistěte mírně navlhčeným hadříkem.
5. Po provedení údržby vysavače nezapomeňte resetovat upozornění na nutnost čištění filtru stisknutím a podržením tlačítka pro změnu sacího režimu po dobu 3 sekund.

Čištění filtru motoru. Obr. 14
1. Vytáhněte odnímatelný kryt, který zakrývá sací motor.
2. Vyjměte filtr a vyčistěte ho.
3. Doporučuje se čistit filtr alespoň každých šest měsíců.

Čištění sací hubice a kartáče. Obr. 9
1. Stiskněte tlačítko pro změnu typu podlahy a uvolnění kartáče na tvrdé podlahy, kartáč vyjměte, jak je znázorněno na obrázku 9.
2. Prsty odstraňte chlupy a nečistoty kolem kartáče.
3. Kartáč očistěte vlhkým hadříkem.
4. Před opětovným uvedením vysavače do provozu se ujistěte, že je kartáč zcela suchý.
5. Znovu nasaďte kartáč.

VAROVÁNÍ:
Motorizovaný kartáč obsahuje elektrické přípojky, neponořujte ho do vody za účelem jeho vyčištění. Ujistěte se, že je kartáč před jeho opětovným nasazením zcela suchý.

Čištění nádržky na vodu Watertank
- Pro vyčištění nádržky na vodu, ji naplňte čistou vodou, zatřepejte jí a vyprázdněte ji.
- Mop je omyvatelný, takže se doporučuje jej po každém použití umýt.
- Vyměňte mop po každých přibližně 20-30 použitích (v závislosti na typu použití).

6. ŘEŠENÍ PROBLÉMŮ

Chybové kódy

Chybový kód	Popis chyby	Jak ho vyřešit?
E1: Nabíječka	Nabíječka nezajišťuje dostatečné nabití baterie.	Ujistěte se, že společnost Cecotec dodala správnou nabíječku.
E2: Ochrana motoru sací hubice	Porucha sací hubice.	Vyčistěte sací hubici a ujistěte se, že není ucpaná vlasy nebo chlupy nebo nečistotami, které by mohly zablokovat válec.
E3: Ucpaný vzduchový kanál	Motor nemá žádné proudění vzduchu.	Zkontrolujte, zda nejsou filtry ucpané, stejně jako flexibilní trubice nebo sací hubice.
E4: Ochrana sacího motoru	Porucha sacího motoru.	Zkontrolujte, zda nejsou filtry ucpané, stejně jako flexibilní trubice nebo sací hubice.
E5: Ochrana proti přehřátí	Vysavač se přehřál v důsledku námahy nebo kvůli vystavení slunci nebo vysokým teplotám.	Počkejte, až vysavač vychladne na provozní teplotu.

Pokud zjistíte problém se spotřebičem nebo pokud nefunguje správně, můžete před kontaktováním Oficiální technické asistenční služby společnosti Cecotec provést několik jednoduchých kontrol.

Problém	Řešení
Tyčový vysavač se nezapíná.	Před použitím spotřebiče zkontrolujte, zda je plně nabitý.
	Zkontrolujte, zda je filtr správně nasazen nebo zda je nainstalován.

Vysavač nesaje/ nedostatečně saje.	Vyprázdněte nádobu na prach, zkontrolujte, zda je filtr, který se nachází uvnitř, čistý a správně umístěný. Zkontrolujte také filtr, který se nachází na výstupu z motoru a jeho správné umístění.
	Zkontrolujte, zda flexibilní sací trubice, sací hubice a sací hadice nejsou ucpané a vyčistěte je, když je to zapotřebí.
Spotřebič se nenabíjí.	Používejte pouze dodanou nabíječku.
	Je možné, že se baterie přehřála vzhledem k vystavení na slunci nebo dlouhému používání, jakmile spotřebič zcela vychladne, znovu ho nabijte.
	Ujistěte se, že baterie je správně nasazena.

V případě jakýchkoli dalších problémů s vaším zařízením se obraťte na Technickou asistenční službu společnosti Cecotec.

7. TECHNICKÉ SPECIFIKACE

Referenční číslo výrobku: 00666
Výrobek: Conga Rockstar 12500 Stellar AquaPet Flex

Napětí: 100-240 V ~
Frekvence: 50/60 Hz
Jmenovitý výkon motoru: 650 W
Jmenovitý výkon kartáče: 50 W
Lithiová baterie: 29,6 V, 4000 mAh, 118,40 Wh
Jmenovitý výkon nabíječky: 35 V, 1 A, 35,0 W

Technické specifikace se mohou změnit bez předchozího upozornění za účelem zlepšení kvality výrobku.
Vyrobeno v Číně | Navrženo ve Španělsku

8. RECYKLACE ELEKTRICKÝCH A ELEKTRONICKÝCH ZAŘÍZENÍ



Tento symbol označuje, že v souladu s platnými předpisy musí být výrobek a/nebo baterie zlikvidovány odděleně od domovního odpadu. Po skončení životnosti tohoto výrobku byste měli články/baterie/akumulátory vyjmout a odnést na sběrné místo určené místními úřady.

Pro podrobnější informace o nejvhodnějším způsobu likvidace elektrických a elektronických zařízení a/nebo příslušných baterií by se spotřebitelé měli obrátit na místní úřady.
Dodržování výše uvedených pokynů přispívá k ochraně životního prostředí.

9. ZÁRUKA A TECHNICKÝ SERVIS

Společnost Cecotec odpovídá konečnému uživateli nebo spotřebiteli za jakýkoli nesoulad, který existuje v době dodání výrobku za podmínek a ve lhůtách stanovených platnými předpisy. Doporučuje se, aby opravy prováděl kvalifikovaný personál.
Pokud zjistíte problém s výrobkem nebo máte jakékoli dotazy, obraťte se na Oficiální technickou asistenční službu společnosti Cecotec na telefonním čísle +34 96 321 07 28.

10. COPYRIGHT

Práva duševního vlastnictví k textům v tomto návodu jsou majetkem společnosti CECOTEC INNOVACIONES, S.L. Všechna práva jsou vyhrazena. Obsah této publikace nesmí být, zčásti nebo jako celek, reprodukován, ukládán do systému obnovy, přenášen nebo distribuován žádnými prostředky (elektronicky, mechanicky, fotokopírováním, nahráváním nebo podobným způsobem) bez předchozího souhlasu společnosti CECOTEC INNOVACIONES, S.L.

1. PARÇALAR VE BİLEŞENLER

Elektrikli süpürge bileşenleri ve aksesuarları: Şema 1
1. Kulp
2. Açma/Kapama Tetiği
3. Çıkarılabilir batarya
4. Çıkarılabilir batarya çıkarma düğmesi
5. Toz deposu açma düğmesi
6. Esnek boru
7. Boru etkinleştirme düğmesi
8. Emiş ayağı
9. LED ekran
10. Emme ana gövdesi
11. Toz deposu
12. Mobilya ve köşeler için aksesuar
13. Boru çıkarma düğmesi
14. Emme ayağı çıkarma düğmesi
15. Şarj aleti
16. Şarj fonksiyonlu duvar desteği
17. Su Deposu
18. İki başlı evcil hayvan aksesuarı
19. Uzatılabilir boru
20. Çok fonksiyonlu dolanma önleyici fırça
21. Döşeme için motorlu aksesuar
22. Uzatılmış mobilya aksesuarı
23. Köşe ve kenar aksesuarı

Ekran: Şema. 2
1. Emiş modu göstergesi (Eko, Orta, Turbo ve Otomatik)
2. Işıklı halka
3. Batarya yüzdesi göstergesi
4. Emme ayağı arıza göstergesi
5. Filtre temizleme hatırlatıcısı
6. Emme modu anahtar düğmesi
7. Bataryasimgesi
8. Zemin tipi simgesi: halılar
9. Güç yüzdesi göstergesi
10. Zemin tipi simgesi: sert zemin
11. Zemin tipi değiştirme düğmesi

NOT:
Bu kılavuzdaki grafikler şematik gösterimlerdir ve cihazla tam olarak eşleşmeyebilir.

2. KULLANMADAN ÖNCE

- Bu süpürge, taşıma sırasında korunması için tasarlanmış bir ambalaj içerisinde paketlenmiştir. Süpürgeyi kutusundan çıkarın ve tüm ambalaj malzemelerini çıkarın. İleride taşımanız gerektiğinde Dikey Elektrikli Süpürgenin zarar görmesini önlemek için orijinal kutusunu ve diğer ambalajlarını güvenli bir yerde saklayabilirsiniz. Orijinal ambalajı atmak isterseniz, tüm öğeleri doğru şekilde geri dönüşüm kutusuna attığınızdan emin olun.
- Tüm parçaların ve bileşenlerin içinde ve sağlam olduğundan emin olun. Herhangi bir parçanın eksik veya kırık olması durumunda, lütfen resmi Cecotec Teknik Servisi ile derhal iletişime geçin.

Paket içeriği
- Dikey elektrikli süpürge
- Çıkarılabilir batarya
- Esnek boru
- Mobilya ve köşeler için dahili aksesuar
- Şarj aleti
- Şarj fonksiyonlu duvar desteği
- Su Deposu
- İki başlı evcil hayvan aksesuarı
- Uzatılabilir boru
- Çok fonksiyonlu dolanma önleyici fırça
- Döşeme için motorlu aksesuar
- Uzatılmış mobilya aksesuarı
- Köşe ve kenar aksesuarı
- Kullanma kılavuzu

3. KURULUM

Boru kurulumu. Şema. 3
- Boruyu klik sesi duyulana kadar ana emiş gövdesine geçirin.
- Emiş borusunu çıkarmak için boru çıkarma düğmesine basın ve emiş borusunu çıkarın.

Emme ayağının montajı. Şema. 4
- Emme ayağını klik sesi duyulana kadar borunun ucuna geçirin.
- Emme ayağını çıkarmak için emme ayağı serbest bırakma düğmesine basarak emme ayağını çıkarın.

Batarya kurulumuŞema. 5
- Bataryayı yerine oturana kadar ana emiş gövdesinin altına takın.
- Bataryayı çıkarmak için batarya açma düğmesine basın ve bataryayı çıkarın.

ŞarjŞema. 6
Şarj cihazını şarj girişine takın ve ardından şarj cihazının diğer tarafını elektrik prizine takın.

NOT:
- Cihazı ilk kez kullanmadan önce bataryayı şarj edin.
- İlk 3 kullanımda bataryanın tamamen şarj edilmesi tavsiye edilir.
- Bataryaya zarar verebileceğinden, bataryayı uzun süre şarj etmeyin.

Şarj süresince
Şarj yüzdesi %100'e ulaşana kadar artacak ve tam şarjı gösterecektir.

Kullanım esnasında
BAatarya şarjı %20'den az olduğunda, cihazın ömrünü korumak ve iyileştirmek için turbo modu kullanılamaz.

Duvar desteği Şema. 7
- Duvar desteğini duvara yerleştirin ve desteğin sabitlenmesi için deliklerin açılacağı noktaları işaretleyin. Duvar desteğinin süpürgenin tüm ağırlığını desteklememesi için emme ayağının zemine dayanması önerilir.
- Süpürgeyi duvara asmak için delikler açın ve duvar desteğini genişleme cıvatalarıyla sabitleyin.

4. KULLANIM

Bu süpürgeyi iki farklı şekilde kullanabilirsiniz: Şema 8
- El tipi süpürge, boru üzerinde entegre köşe ve mobilya bağlantısı ile veya istenen aksesuarın doğrudan ana gövdeye takılır.
- Dik süpürge, istenen aksesuarla birlikte emme borusunu veya boruya takılı emme ayağını kullanır.

Süpürge nasıl kullanılır
1. Gerçekleştirmek istediğiniz temizlik işlemi için doğru aksesuarı seçin.
2. Cihazı etkinleştirmek için açma/kapama tetiğine basın. İşlemi durdurmak için tekrar basın.
3. Otomatik mod da dahil olmak üzere 4 emiş seviyesi arasında ayar yapmak için emiş modu anahtar düğmesine basın. Bu mod, kir miktarına bağlı olarak emişi otomatik olarak uyarlar.
4. Sert zemin veya halı olmasına bağlı olarak fırçanın hızını ayarlamak için zemin tipi değiştirme düğmesine basın.

5. Su Deposunu (Water Tank) kullanırken yalnızca Eco modunu seçmelisiniz. Başka bir şekilde kullanılması ürüne zarar verebilir.
6. Batarya %20'nin altındaysa turbo modunun kullanılamayacağını lütfen unutmayın.

Aksesuarlar

Emiş ayağı Şema. 9
Emiş ayağı hem halılar hem de sert zeminler için uygundur.

Köşe aksesuarı. Şema. 1 (23)
Köşeleri, girintileri, kenarları ve ulaşılması zor diğer yerleri temizlemek için bu aksesuarı kullanın.

Mobilya ve köşeler için dahili aksesuar Şema. 1 (12)
Döşemeli yüzeyleri, klavyeleri, lambaları, perdeleri, panjurları, havalandırma deliklerini vb. temizlemek için ana emiş gövdesine entegre edilmiş bu aksesuarı kullanın. Geniş taraf ile dar taraf arasında geçiş yapmak için ek parçanın üzerindeki düğmeye basın ve fırçayı yukarı veya aşağı kaydırın.

Uzatılmış mobilya aksesuarı Şema. 1 (22)
En ulaşılmaz yerlere ulaşmak için bu aksesuarı kullanın.

Uzatılabilir boru Şema. 1 (19)
Daha fazla kontrol ve hassasiyet için bağlantı parçalarını ana gövdeye bağlamak için bu tüpü kullanın. Özellikle evcil hayvan aksesuarı ile kullanılması tavsiye edilir.

Evcil hayvanlar için aksesuarlar Şema. 10
Bu aksesuar, evcil hayvanınızın tüylerini zahmetsizce fırçalamanızı ve (kullandığınız başlığa bağlı olarak) kesmenizi sağlar. Kolaylık sağlamak için bu aksesuarın uzatma borusuyla birlikte kullanılması önerilir.

1. Evcil hayvan aksesuarını ana gövdeye takmak için, yerine oturana kadar iki parçayı birbirine geçecek şekilde hizalayın.
2. Çıkarmak için evcil hayvan aksesuarı üzerindeki çıkarma düğmesine basın ve ana gövdeyi sıkıca tutarken dışarı çekin.
3. İstenilen başlığın takılabilmesi için başlığı çıkarmak üzere başlık açma düğmesine basın. Başlığı takmak için alt tırnakları takın ve ardından yerine oturana kadar üst kısma bastırın.
4. Anında vakumlama için tüyleri salmak üzere aparat üzerindeki tetiğe basın.

Döşeme için motorlu aksesuar Şema. 1 (21)
Bu aksesuar mobilya, kanepe, kumaş ve diğer döşemelerin temizlenmesi için tavsiye edilir.

WaterTank aksesuarı- Su deposu. Şema. 11
Sadece süpürgenize takarak paspaslayabileceğiniz ve fırçalayabileceğiniz aksesuar.
- Aksesuarın su dağıtması için ovma aktivasyon düğmesine basmanız gerekir, dağıtma konumunda olduğunu kontrol edin. Bulaşık yıkamayı bitirdiğinizde, bu işlevi devre dışı bırakmak için tekrar basmayı unutmayın.
- Temizlik ürünleri kullanmayın. Sadece temiz su ve oda sıcaklığında kullanın.
- Süpürgeyi su çekmek için kullanmayın.
- Süpürge uzun bir süre kullanılmayacaksa, su haznesini çıkarın ve kalan suyu boşaltın. Uzun süre doğrudan güneş ışığına maruz bırakmayın veya nemli ortamlarda saklamayın.
- Ürünü kullanırken, su deposu kapağının açık olmadığından emin olun.

Uyarı: Eko modunu sadece Su Deposunu kullanırken kullanın.

Paspas kurulumu Şema. 12
- Paspası zemine yerleştirin ve Velcro'nun yukarı baktığından emin olun.
- Paspası tank üzerindeki Velcro şeritlerle hizalayın ve tekerlekleri kapatmadan takın.

Paspas değişimi
- Su haznesini süpürgenin geri kalanından çıkarın.
- Ayağınızı kullanarak ek parçayı zemine bastırın ve iki parça ayrılana kadar süpürgenin geri kalanını yukarı doğru çekin.
- Paspası değiştirin ve su haznesini yeniden doldurun.
- Su deposunu tekrar takın, depoyu emme ayağının altına yerleştirin ve yerine oturana kadar bastırın.

5. TEMİZLİK VE BAKIM

- Temizlemeden önce süpürgenin kapalı ve elektrik bağlantısının kesilmiş olduğundan emin olun.
- Süpürgeyi verimli bir şekilde muhafaza etmek için esnek hortumun tıkanmadığını düzenli olarak kontrol edin.
- Ürünün yüzeyini temizlemek için yumuşak, nemli bir bez kullanın.
- Süpürgeyi asla suya veya diğer sıvılara daldırmayın veya bunların süpürgeye girmesine izin vermeyin.
- Ürünü temizlemek için sünger, toz veya aşındırıcı temizlik maddeleri kullanmayın.
- Süpürgeyi doğrudan güneş ışığına maruz bırakmayın.
- Temizlikten sonra süpürgeyi ıslak bırakmayın.
- Fırçayı uzun süre kullandıktan sonra, teller saç veya diğer parçacıklarla dolanabilir. Tekrar düzgün çalışması için temizleyin.

Toz deposunun ve filtrelerin temizlenmesi. Şema. 13
1. Süpürgenin ana gövdesindeki toz haznesi açma düğmesine basın ve toz haznesini kaldırın.
2. Toz haznesi kapağını açmak ve toz haznesini boşaltmak için toz haznesi kapağındaki çıkarma tırnağına basın.
3. Toz haznesini tutun ve temizlik için filtreyi çıkarın, filtre tutucuyu tel örgü ile kaldırın ve temizliği bitirmek için nemli bir bezle silebilirsiniz.
4. Tüm parçaları hafif nemli bir bezle silin.
5. Süpürgenin bakımını yaptıktan sonra, emiş değiştirme düğmesini 3 saniye basılı tutarak filtre temizleme hatırlatıcısını sıfırlamayı unutmayın.

Motor filtresinin temizliği. Şema. 14
1. Emme motorunu örten çıkarılabilir kapağı gerin.
2. Filtreyi çıkarın ve temizleyin.
3. Filtrenin en az altı ayda bir temizlenmesi tavsiye edilir.

Emme ayağının ve fırçanın temizlenmesi. Şema. 9
1. Sert zemin fırçası çıkarma düğmesine basın ve fırçayı şekil 9'da gösterildiği gibi çıkarın.
2. Fırçanın etrafındaki tüyleri ve kalıntıları parmaklarınızla temizleyin.
3. Fırçayı nemli bir bezle temizleyin.
4. Süpürgeyi tekrar çalıştırmadan önce fırçanın tamamen kuru olduğundan emin olun.
5. Fırçayı yerine takın.

DİKKAT:
Motorlu fırça elektrik bağlantıları içerir, temizlik için suya daldırmayın. Değiştirmeden önce fırçanın tamamen kuru olduğundan emin olun.

Watertank temizliği
- Su haznesini temizlemek için temiz suyla doldurun, çalkalayın ve boşaltın.
- Paspas yıkanabilir, bu nedenle her kullanımdan sonra yıkanması önerilir.
- Paspası yaklaşık her 20-30 kullanımda bir değiştirin (kullanıma bağlı olarak).

6. SORUN GİDERME

Hata kodları

Hata kodu	Hata tanımı	Nasıl çözülür?
E1: Şarj aleti	Şarj cihazı bataryaya yeterli şarj sağlamıyor.	Şarj cihazının Cecotec tarafından sağlanan doğru şarj cihazı olduğundan emin olun.
E2: Emme ayağı motor koruması	Emme ayağında anormallik.	Emme ayağını temizleyin ve silindiri tıkayabilecek saç veya kir ile tıkanmadığından emin olun.
E3: Tıkalı hava kanalı	Motorda hava akımı yok.	Filtrelerin yanı sıra esnek hortum veya emme ayağının tıkalı olup olmadığını kontrol edin.
E4: Emme ayağı motor koruması	Emme motoru arızası.	Filtrelerin yanı sıra esnek hortum veya emme ayağının tıkalı olup olmadığını kontrol edin.
E5: Aşırı ısınma koruması	Süpürge, efor sarf edilmesi veya güneşe ya da yüksek sıcaklıklara maruz kalınması nedeniyle aşırı ısınmıştır.	Süpürgenin çalışma sıcaklığına kadar soğumasını bekleyin.

Cihazda bir sorun fark ederseniz veya düzgün çalışmıyorsa, resmi Cecotec Teknik Yardım Servisi ile iletişime geçmeden önce bazı basit kontroller yapabilirsiniz.

Problem	Çözüm
Dikey elektrikli süpürge açılmıyor.	Cihazı kullanmadan önce, tam olarak şarj edilmiş olduğunu kontrol edin.
	Filtrenin doğru takılıp takılmadığını veya yerleştirilip yerleştirilmediğini kontrol edin.
Emmiyor/ yeterince emmiyor.	Toz haznesini boşaltın, içindeki filtrenin temiz ve doğru yerleştirilmiş olduğunu kontrol edin. Ayrıca, motor çıkışındaki filtreyi ve doğru konumlandırıldığını kontrol edin.
	Esnek emiş borusunu, emiş tabanını ve tabanca borusunu tıkanma açısından kontrol edin ve gerekirse temizleyin.

Cihaz şarj olmuyor.	Yalnızca ürünle verilen şarj cihazını kullanın.
	Batarya güneş ışığına maruz kalma veya uzun süre kullanım nedeniyle aşırı ısınmış olabilir, tamamen soğuduktan sonra cihazı yeniden şarj edin.
	Bataryanın doğru şekilde takıldığından emin olun.

Cihazınızla ilgili diğer sorunlar için veya sorun devam ederse, lütfen Cecotec Teknik Destek ile iletişime geçin.

7. TEKNİK BİLGİLER

Ürün referansı 00666
Ürün: Conga Rockstar 12500 Stellar AquaPet Flex

Gerilim: 100-240 V ~
Frekans: 50 / 60 Hz
Nominal motor gücü 650 W
Minimal fırça gücü 50 W
Lityum-iyon batarya: 29,6 V, 4000 mAh, 118,40 Wh
Şarj cihazının nominal gücü: 35 V, 1A, 35,0 W

Ürün kalitesini artırmak için teknik özellikler önceden haber verilmeksizin değiştirilebilir.
Çin›de Üretildi | İspanya›da Tasarlandı

8. ELEKTRİKLİ VE ELEKTRONİK EKİPMANLARIN GERİ DÖNÜŞÜMÜ



Bu sembol, yürürlükteki yönetmeliklere göre ürünün ve/veya bataryanın evsel atıklardan ayrı olarak atılması gerektiğini belirtir. Bu ürün kullanım ömrünün sonuna ulaştığında, pilleri/akümülatörleri çıkarmalı ve yerel yetkililer tarafından belirlenen bir toplama noktasına götürmelisiniz.

Elektrikli ve elektronik ekipmanların ve/veya pillerin uygun şekilde nasıl imha edileceğineilişkin ayrıntılı bilgi için tüketiciler yerel yetkililerle iletişime geçmelidir.
Yukarıdaki yönergelere uyulması çevrenin korunmasına yardımcı olacaktır.

9. GARANTİ VE TEKNİK SERVİS

Cecotec, ürünün teslimatı sırasında mevcut olan herhangi bir uygunsuzluktan dolayı son kullanıcıya veya tüketiciye karşı yürürlükteki yönetmelikler tarafından belirlenen şartlar, koşullar ve süreler kapsamında sorumlu olacaktır.
Onarımların nitelikli personel tarafından yapılması tavsiye edilir.
Ürünle ilgili bir sorun tespit ederseniz veya herhangi bir sorunuz varsa, lütfen +34 96 321 07 28 numaralı telefondan resmi Cecotec Teknik Destek Servisi ile iletişime geçin.

10. TELİF HAKLARI

Bu kılavuzdaki metinlerin fikri mülkiyet hakları CECOTEC INNOVACIONES, S.L.'ye aittir. Bu yayının içeriği, CECOTEC INNOVACIONES, S.L.'nin önceden izni olmadan kısmen veya tamamen çoğaltılamaz, bir erişim sisteminde saklanamaz, herhangi bir yolla (elektronik, mekanik, fotokopi, kayıt veya benzeri) iletilemez veya dağıtılamaz.

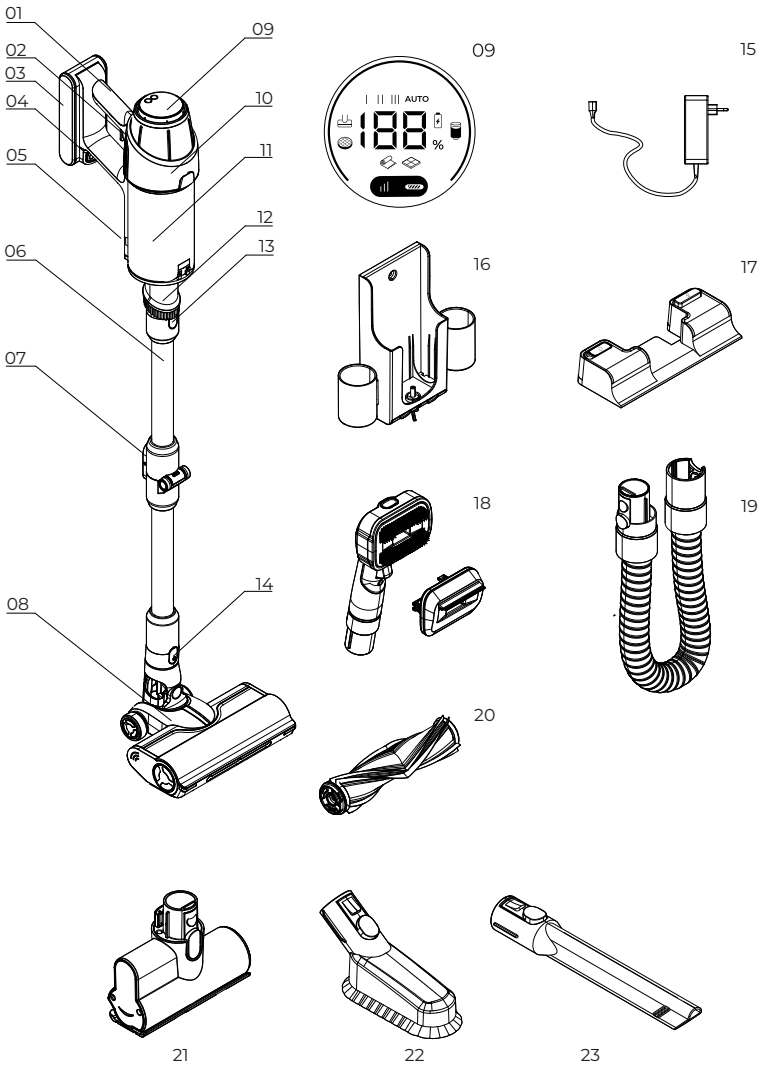

Fig./Img./Abb./Afb./ Rys. 1



Fig./Img./Abb./Afb./ Rys. 2

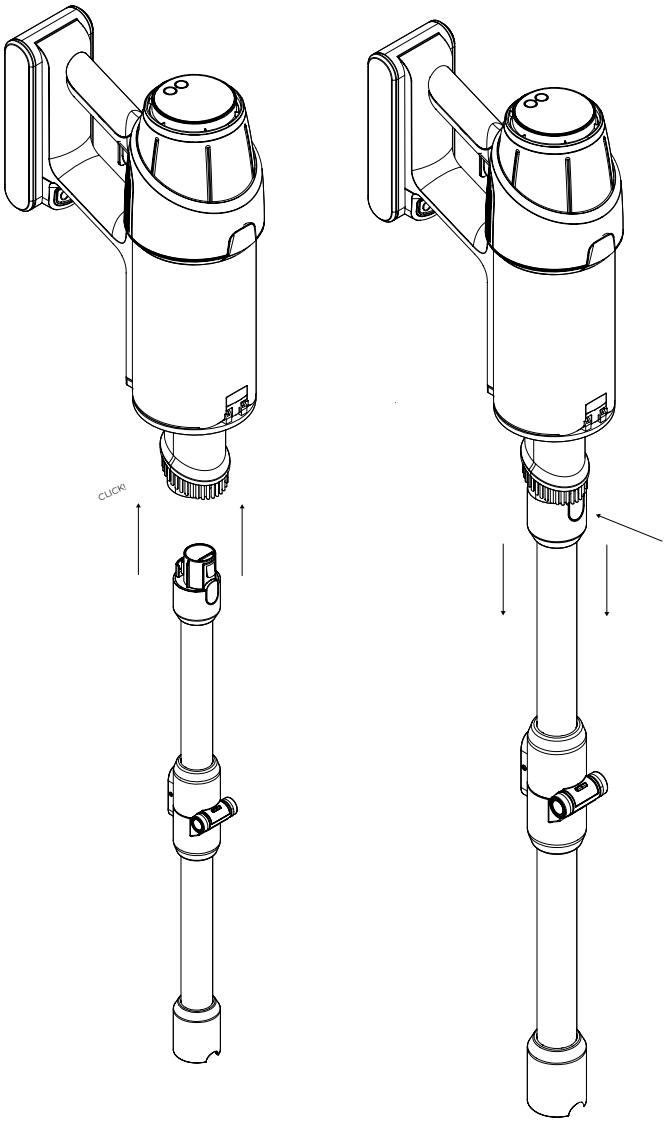

Fig./Img./Abb./Afb./ Rys. 3

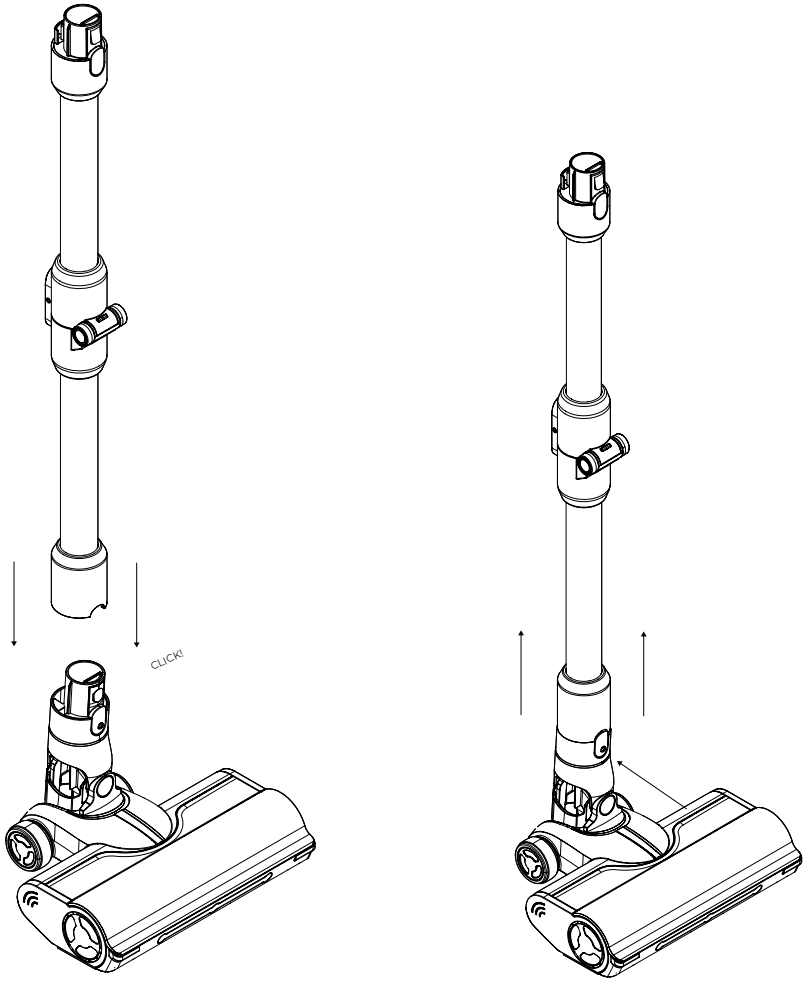

Fig./Img./Abb./Afb./ Rys. 4

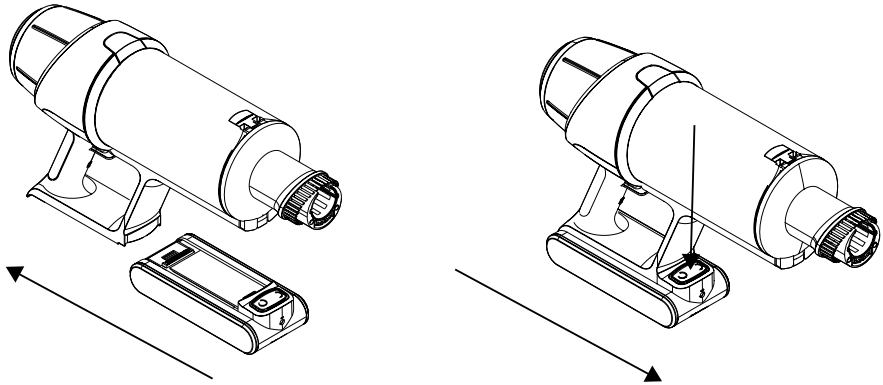

Fig./Img./Abb./Afb./ Rys. 5

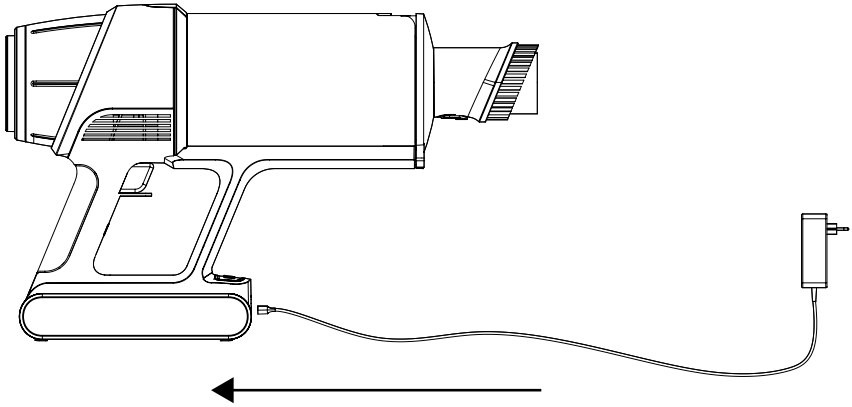

Fig./Img./Abb./Afb./ Rys. 6

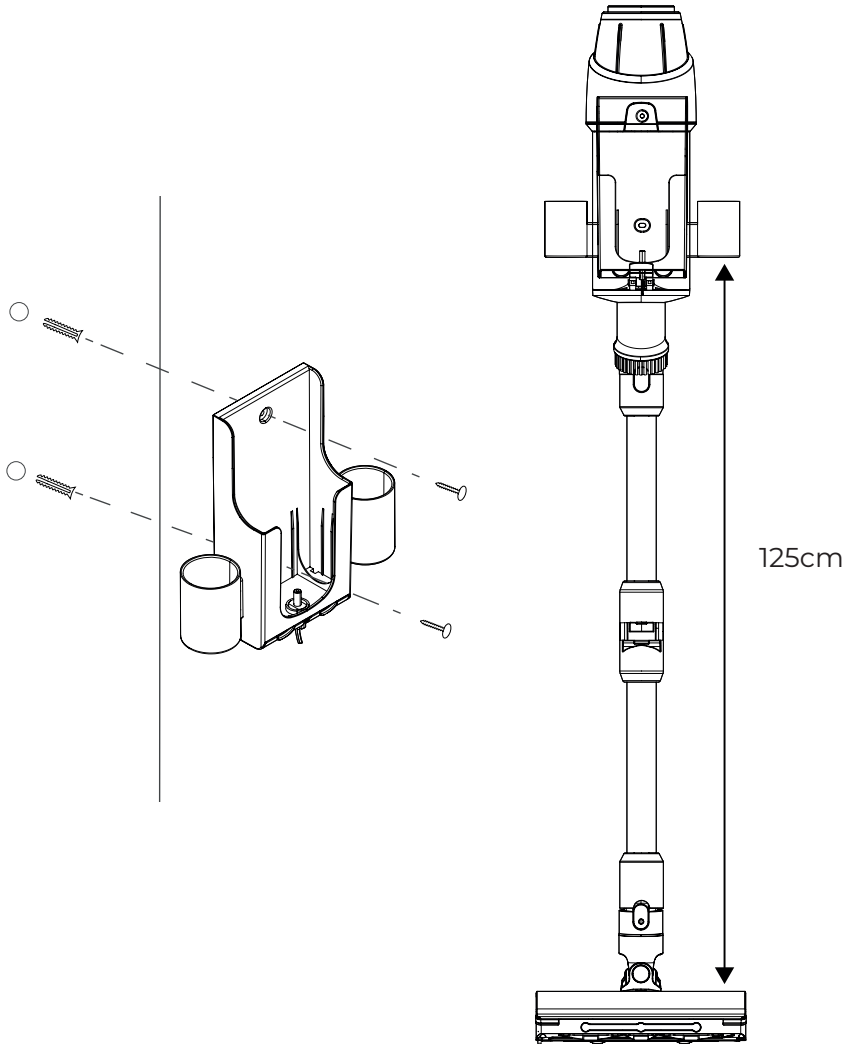

Fig./Img./Abb./Afb./ Rys. 7

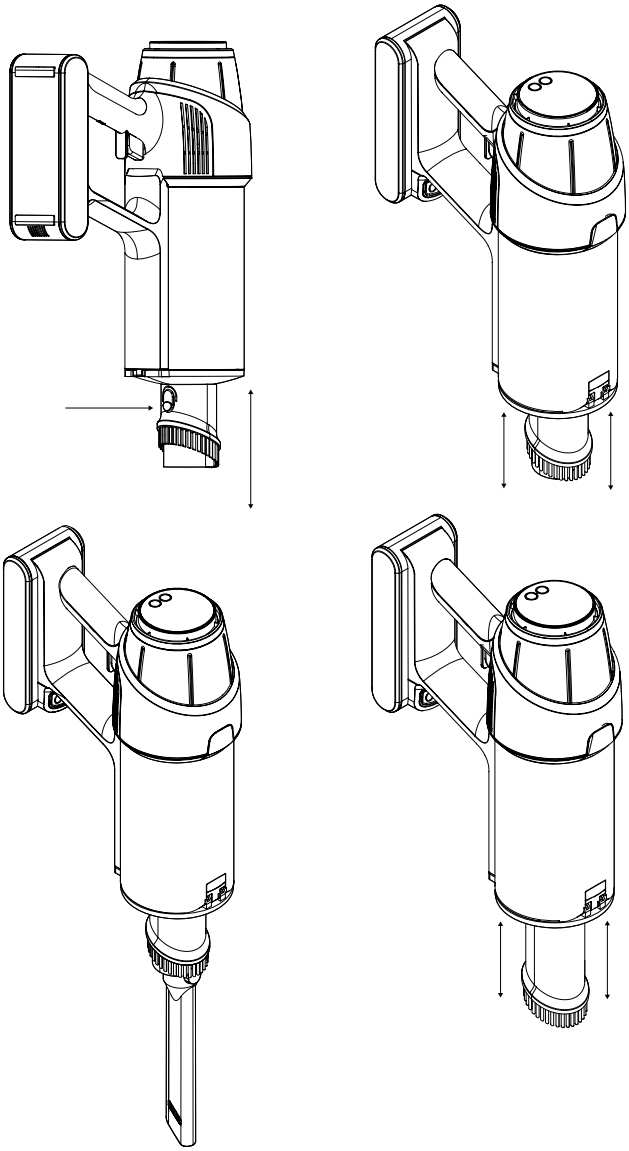

Fig./Img./Abb./Afb./ Rys. 8

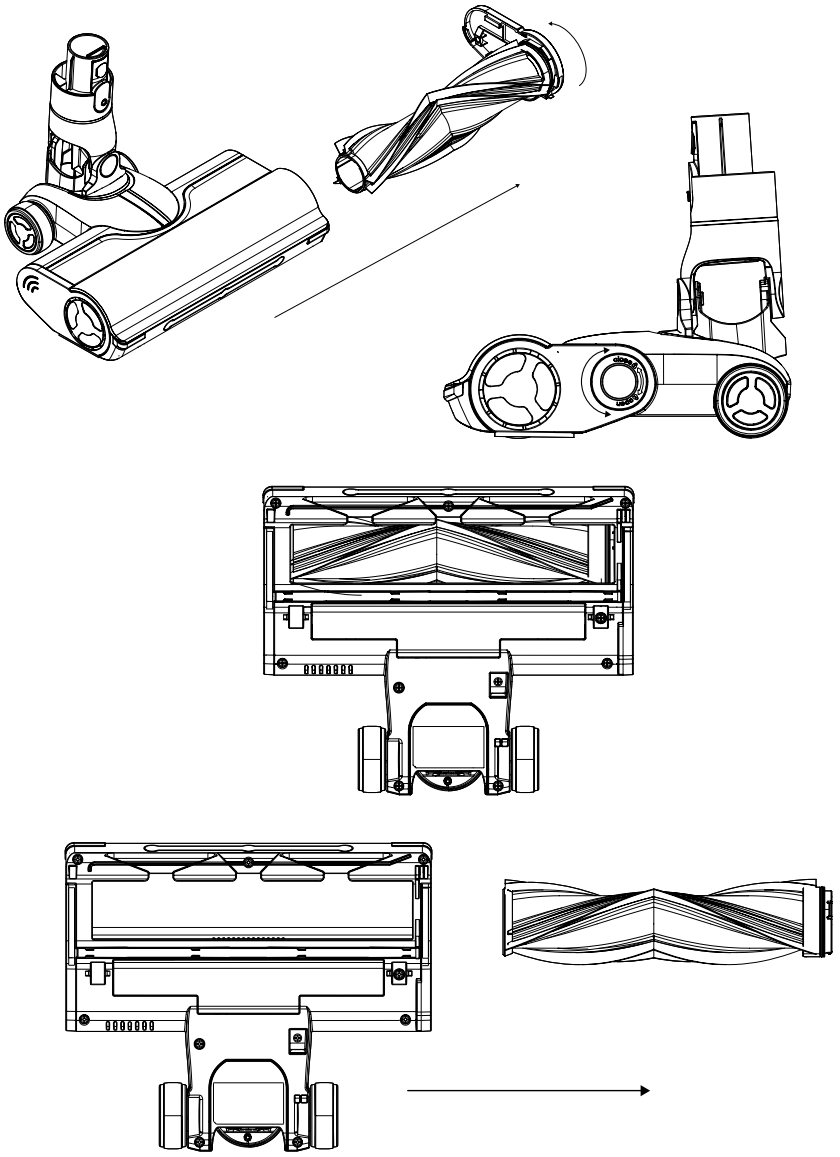

Fig./Img./Abb./Afb./ Rys. 9

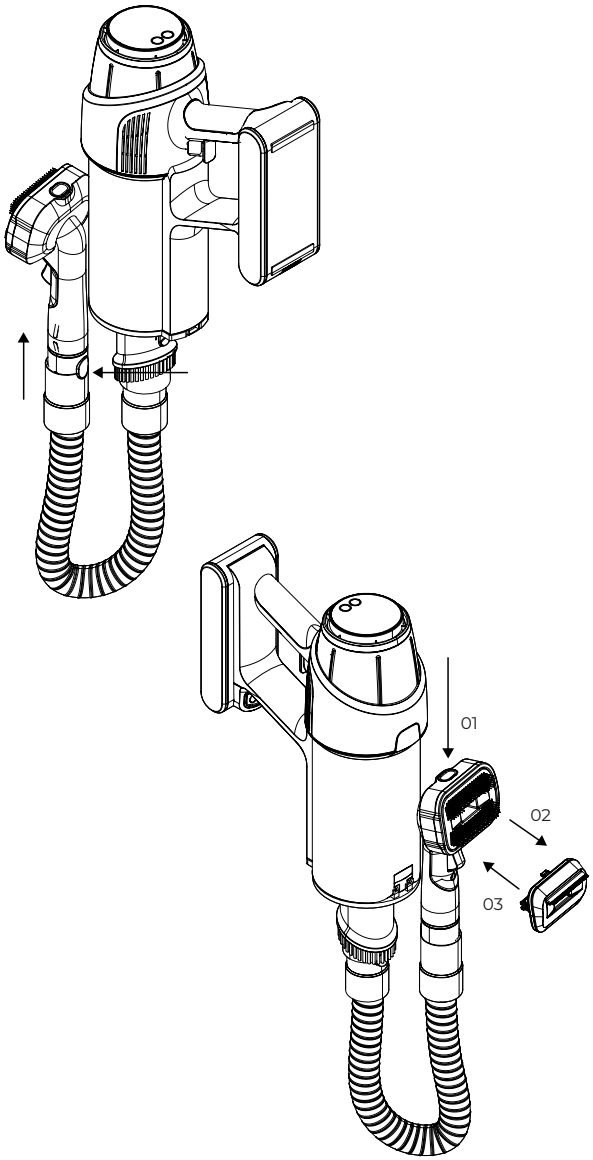

Fig./Img./Abb./Afb./ Rys. 10

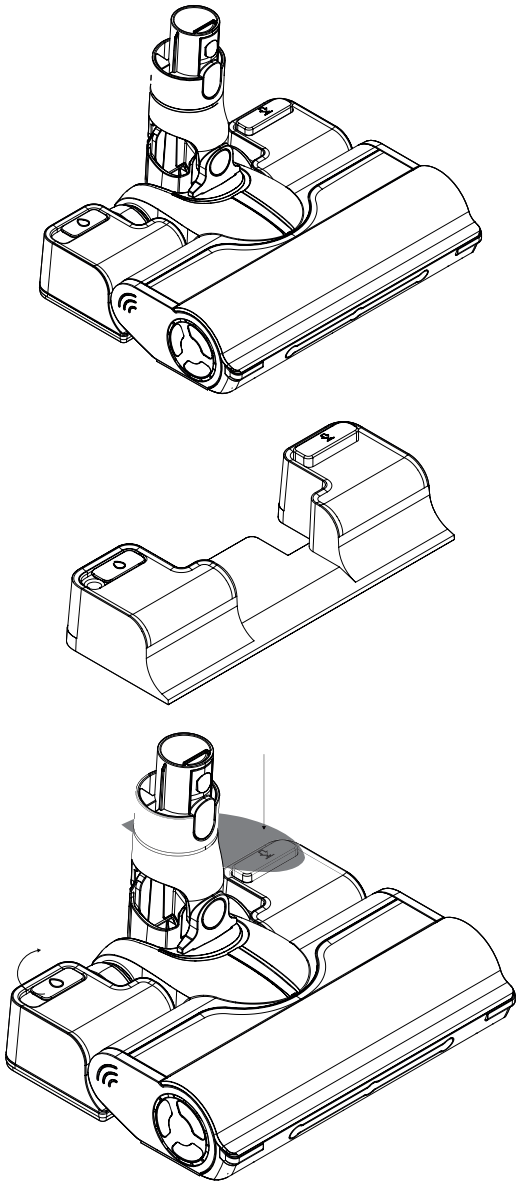

Fig./Img./Abb./Afb./ Rys. 11

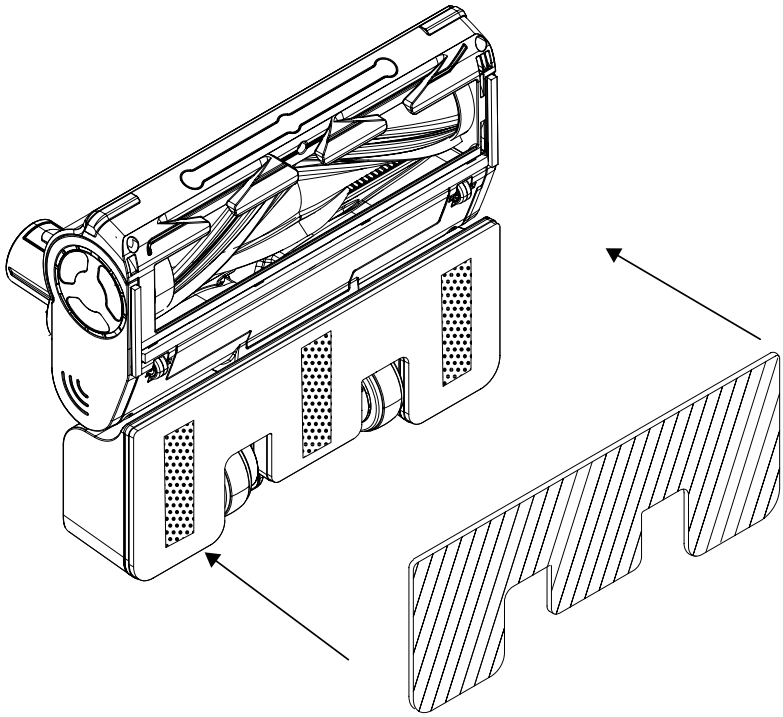

Fig./Img./Abb./Afb./ Rys. 12

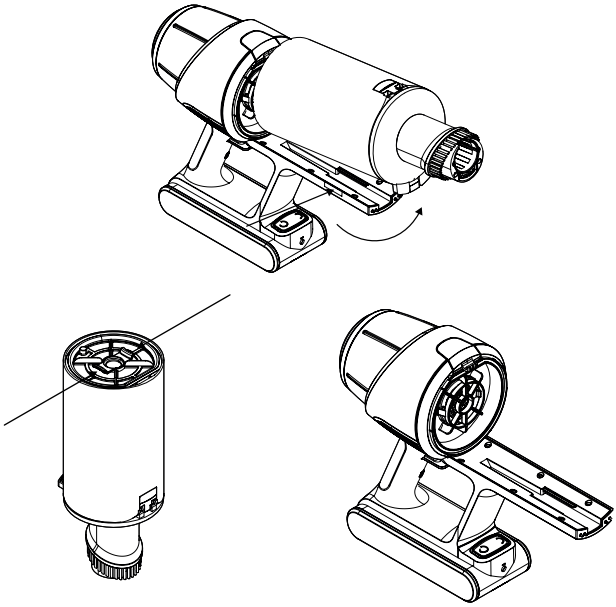

Fig./Img./Abb./Afb./ Rys. 13

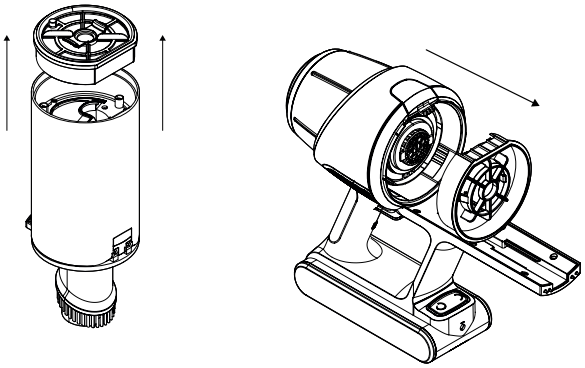

Fig./Img./Abb./Afb./ Rys. 14

www.cecotec.es

Cecotec Innovaciones S.L.
Av. Reyes Católicos, 60
46910, Alfafar (Valencia)
AP01240524



